[19] 中华人民共和国国家知识产权局

[51] Int. Cl.
A61G 7/00 (2006.01)

[12] 实用新型专利说明书

专利号 ZL 200720193158.0

[45] 授权公告日 2008 年 8 月 27 日

[11] 授权公告号 CN 201104970Y

[22] 申请日 2007.11.9

[21] 申请号 200720193158.0

[73] 专利权人 赵春兰

地址 276003 山东省临沂市兰山区解放路 27 号临沂市人民医院儿保科

[72] 发明人 赵春兰

权利要求书 1 页 说明书 2 页 附图 1 页

[54] 实用新型名称

一种护理床

[57] 摘要

一种护理床，属于医疗用具技术领域。本实用新型的技术方案是：包括床板和床腿，其特征是在床腿上固定设有输液架，输液架中段设有挂衣钩。本实用新型结构简单，使用方便，在给病人输液时能够输液和挂衣物同用，节省了病房内的空间，使医护人员及病人家属在病房内来回走动无阻。

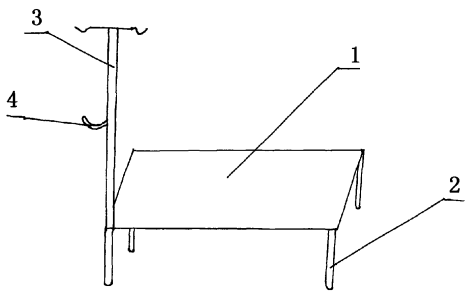

1、一种护理床，包括床板（1）和床腿（2），其特征是：在床腿（2）上固定设有输液架（3），输液架（3）中段设有挂衣钩（4）。

一种护理床

技术领域:本实用新型属于医疗用具技术领域，具体地讲是一种护理床。

背景技术：在医院病房，每张病床旁边都放有一输液架，以便病人输液用，这就使本来并不宽敞的病房显得更加拥挤，给医护人员及病人家属的来回行走带来不便，再就是病人的衣物一般都存放在床头的柜子内或床面上，一些临时穿的外套也是一样，没有专门的放置衣架，这就给病人增加了很多不必要的麻烦。

发明内容：本实用新型的目的是提供一种在给病人输液时能够输液和挂衣物同用，节省病房内空间的护理床。

本实用新型的技术方案是：包括床板和床腿，其特征是在床腿上固定设有输液架，输液架中段设有挂衣钩。

本实用新型的有益效果是：本实用新型结构简单，使用方便，在给病人输液时能够输液和挂衣物同用，节省了病房内的空间，使医护人员及病人家属在病房内来回走动无阻。

附图说明：附图 1 为本实用新型的结构示意图。

图中 1、床板， 2 、床腿，3、输液架，4、挂衣钩。

具体实施方式 包括床板 1 和床腿 2，其特征是在床腿 2 上固定设有输液架 3，输液架 3 中段设有挂衣钩 4。在给病人输液时，将输液瓶悬挂在输液架 3 上，病人临时穿的衣物放在挂衣钩 4 上即可。

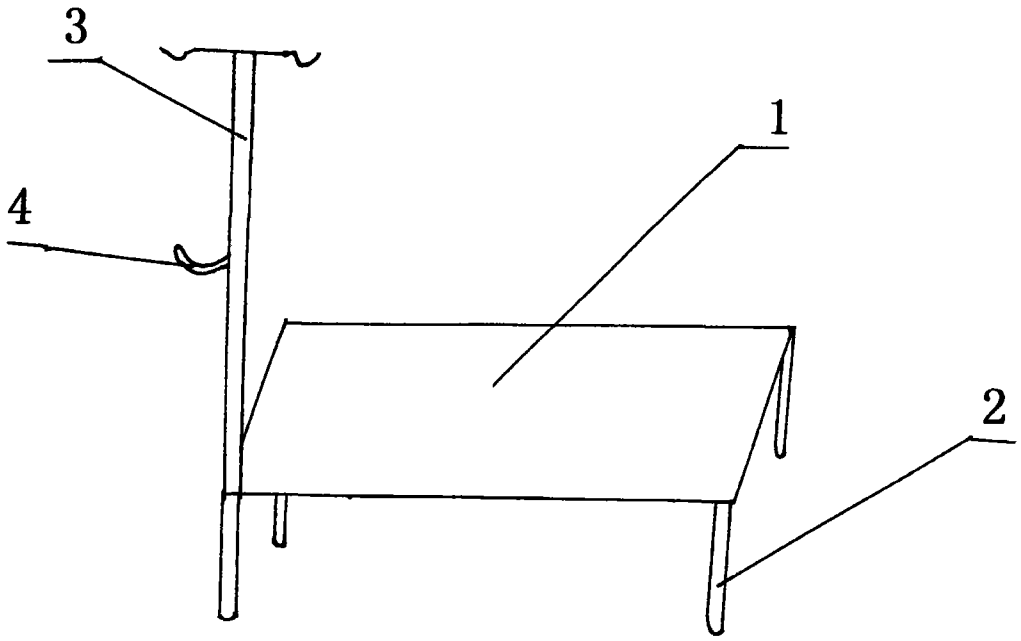

图 1