【公報種別】特許法第１７条の２の規定による補正の掲載
【部門区分】第１部門第１区分
【発行日】平成17年9月2日(2005.9.2)

【公開番号】特開2002-330634(P2002-330634A)
【公開日】平成14年11月19日(2002.11.19)
【出願番号】特願2001-174794(P2001-174794)
【国際特許分類第７版】
　Ａ０１Ｇ　9/02
　Ａ０１Ｇ　9/00
　Ａ０１Ｇ　9/04
　Ａ４７Ｇ　7/02
　Ａ４７Ｇ　7/04
【ＦＩ】
　Ａ０１Ｇ　9/02　１０１Ｆ
　Ａ０１Ｇ　9/02　１０１Ｇ
　Ａ０１Ｇ　9/02　１０１Ｊ
　Ａ０１Ｇ　9/02　１０１Ｕ
　Ａ０１Ｇ　9/00　Ｂ
　Ａ０１Ｇ　9/04
　Ａ４７Ｇ　7/02　Ａ
　Ａ４７Ｇ　7/04　Ｚ

【手続補正書】
【提出日】平成16年3月20日(2004.3.20)
【手続補正１】
【補正対象書類名】明細書
【補正対象項目名】０００４
【補正方法】変更
【補正の内容】
【０００４】
【課題を解決する為の手段】
（ト）図７は、後面部（８）と棚部（１０）の取付部分の詳細を示す。
後部支柱（１５）に受け金具（１６－ａ）をネジ付し、これに棚部（１０）の後部横丸棒（１７）を嵌込み受け金具（１６－ｂ）を反転後ネジにて締付ける。
【手続補正２】
【補正対象書類名】明細書
【補正対象項目名】補正内容のとおり
【補正方法】変更
【補正の内容】
【補正対象書類名】明細書
【補正対象項目名】頁数－４－〔図面の簡単な説明〕
【補正方法】変更
【補正の内容】
【図面の簡単な説明】

【図４】本発明の、周囲壁穴付きプラスチック製植木鉢を成形した金型から製品として取り出す時の状態を示す概念図である。

【手続補正３】
【補正対象書類名】明細書
【補正対象項目名】補正内容のとおり
【補正方法】変更
【補正の内容】
【補正対象書類名】図面
【補正対象項目名】頁数－３－　図７
【補正方法】変更
【補正の内容】

【物件名】図面

頁数－３－

図７後面部と棚部の取付部分詳細

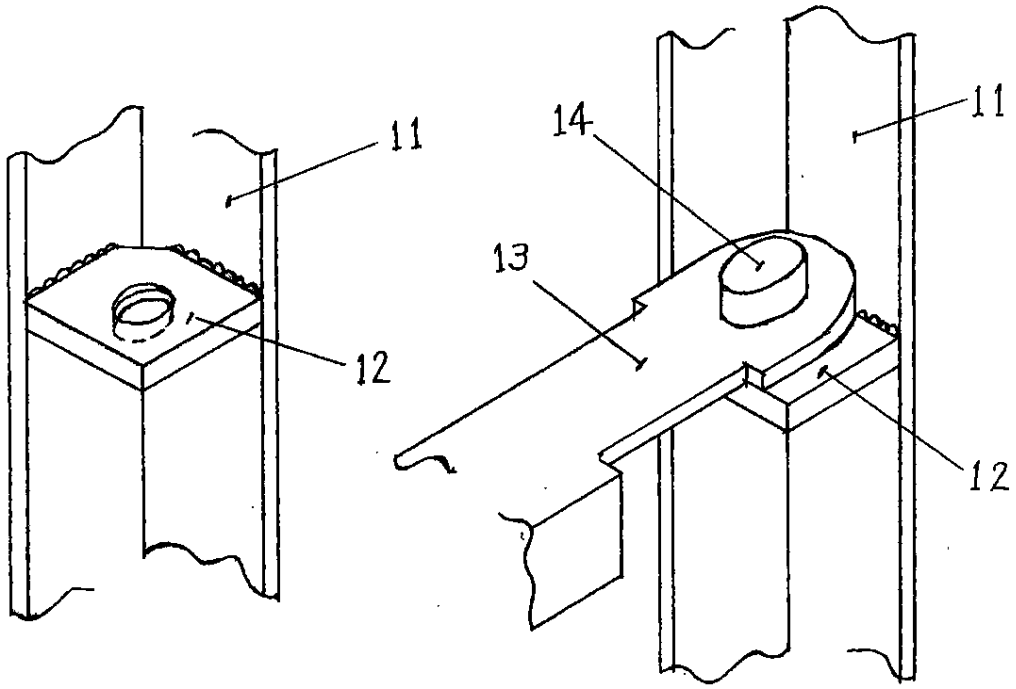

図6 後面部と側面部の取付部分詳細

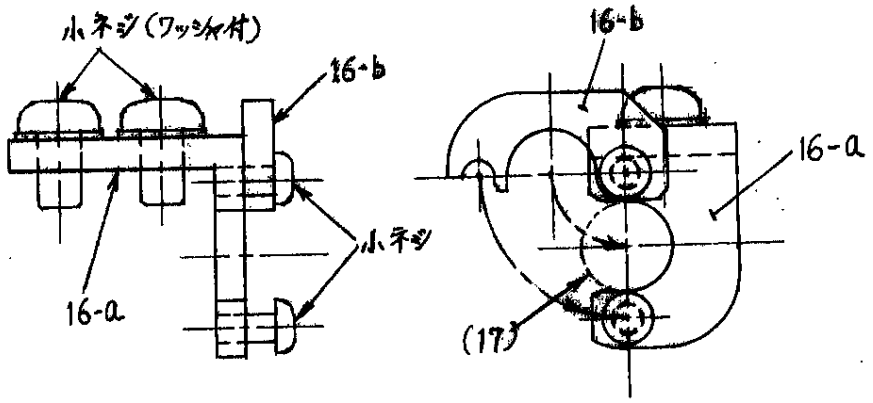

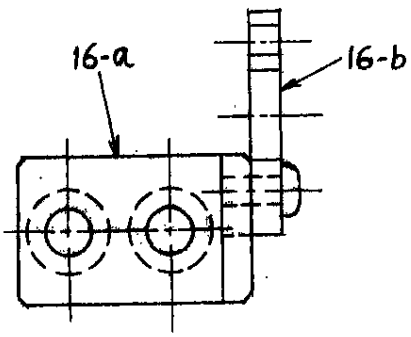

16 受け金具三面図

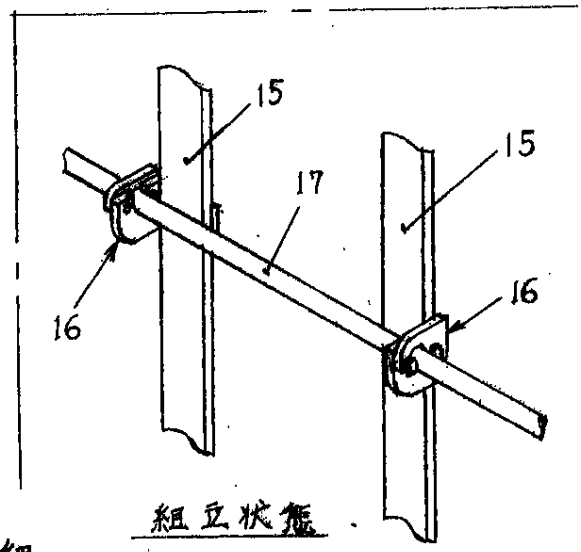

組立状態

図7 後面部と棚部の取付部分詳細