(19)中华人民共和国国家知识产权局

(12)实用新型专利

(10)授权公告号 CN 204260502 U
(45)授权公告日 2015.04.15

(21)申请号 201420780956.3

(22)申请日 2014.12.12

(73)专利权人 燕山大学
地址 066004 河北省秦皇岛市海港区河北大街西段 438 号

(72)发明人 刘月林 费悦

(74)专利代理机构 石家庄国为知识产权事务所 13120
代理人 黄辉本

(51)Int.Cl.
A47J 19/02(2006.01)

权利要求书1页 说明书2页 附图2页

(54)实用新型名称

果汁机

(57)摘要

本实用新型公开了一种果汁机，涉及家用电器技术领域，包括杯座、杯罩和机头，杯罩设在杯座上，机头放置在杯罩上，机头中部通过丝杠连接压板，机头中部设有与丝杠配合的内螺纹，杯罩中下部设有滤网，杯座设有可容纳果汁的内腔。通过旋转丝杠带动压板上升，将待榨的水果放入杯罩内，然后在丝杠的驱动下压板对水果进行挤压，果汁通过杯罩下部的滤网流入到杯座内腔，使用完毕将丝杠下降至最低点，方便携带。本实用新型具有结构简单、操作携带方便、纯手动的优点，无需外接电源，节能环保，尤其适于外出游玩、野炊或出差在外的人们使用。

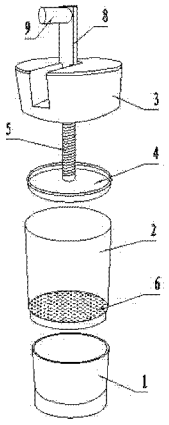

CN 204260502 U

1. 一种果汁机，其特征在于：包括杯座（1）、杯罩（2）和机头（3），所述杯罩（2）设置在杯座（1）上，所述机头（3）放置在杯罩（2）上，所述机头（3）下方设有压板（4），所述机头（3）与压板（4）之间通过垂直设置的丝杠（5）连接，所述机头（3）中部设有与丝杠（5）配合的内螺纹，所述杯罩（2）中下部设有滤网（6），所述杯座（1）设有可容纳果汁的内腔。

2. 根据权利要求 1 所述的果汁机，其特征在于：所述机头（3）下表面设有与杯罩（2）上边缘配合的环形卡槽，所述压板（4）直径与杯罩（2）内径相匹配，所述杯罩（2）底部外圆上设有台圆（7），所述杯座（1）上边缘与台圆（7）端面接触，所述杯座（1）内壁与台圆（7）配合。

3. 根据权利要求 1 所述的果汁机，其特征在于：所述丝杠（5）上端铰接连杆（8），所述连杆（8）自由端垂直设有摇把（9），所述机头（3）上部设有可容纳连杆（8）与摇把（9）的凹槽。

4. 根据权利要求 1 所述的果汁机，其特征在于：所述滤网（6）为不锈钢材质。

果汁机

技术领域

[0001] 本实用新型涉及家用电器技术领域。

背景技术

[0002] 现在越来越多的时尚达人追求生活品质，一天一杯新鲜果汁，可以改善人的健康。现有的果汁机是通过高速旋转的刀座切碎果肉而达到制作果汁目的的，刀座通常包含有若干刀片，刀片多为钢铁制品，也通常较为锋利，高速旋转时，刀片及刀座的危险性很大，而且大多需要外接电源来完成果汁的制作，这就对其使用环境有较高要求。而对于不具备外接电源的情况就不适用，例如那些外出游玩、野炊或出差在外的人们则不能随时随地制作果汁。

实用新型内容

[0003] 本实用新型所要解决的技术问题是提供一种结构简单、操作携带方便、纯手动的果汁机。

[0004] 为解决上述技术问题，本实用新型所采取的技术方案是：

[0005] 一种果汁机，包括杯座、杯罩和机头，所述杯罩设置在杯座上，所述机头放置在杯罩上，所述机头下方设有压板，所述机头与压板之间通过垂直设置的丝杠连接，所述机头中部设有与丝杠配合的内螺纹，所述杯罩中下部设有滤网，所述杯座设有可容纳果汁的内腔。

[0006] 优选的，所述机头下表面设有与杯罩上边缘配合的环形卡槽，所述压板直径与杯罩内径相匹配，所述杯罩底部外圆上设有台圆，所述杯座上边缘与台圆端面接触，所述杯座内壁与台圆配合。

[0007] 优选的，所述丝杠上端铰接连杆，所述连杆自由端垂直设有摇把，所述机头上部设有可容纳连杆与摇把的凹槽。

[0008] 优选的，所述滤网为不锈钢材质。

[0009] 采用上述技术方案所产生的有益效果在于：通过摇动摇把，将丝杠升起，带动压板上升，将待榨的水果放入杯罩内，再摇动摇把，在丝杠的驱动下压板对水果进行挤压，果汁通过杯罩下部的滤网流入到杯座内腔，不锈钢材质的滤网不易生锈，易清洗；使用完毕将丝杠下降至最低点，将连杆扳至水平状态，连杆及摇把均可放置在机头上的凹槽内，保持机头外表面平滑，容易携带。本实用新型具有结构简单、操作携带方便、纯手动的优点，无需外接电源，节能环保，尤其适于外出游玩、野炊或出差在外的人们使用。

附图说明

[0010] 图 1 是本实用新型的外形图；

[0011] 图 2 是图 1 中机头的结构示意图；

[0012] 图 3 是图 1 中杯罩的结构示意图；

[0013] 图 4 是图 1 中杯座的结构示意图；

[0014] 图 5 是图 1 的分解图；

[0015] 图中：1- 杯座，2- 杯罩，3- 机头，4- 压板，5- 丝杠，6- 滤网，7- 台圆，8- 连杆，9- 摇把。

具体实施方式

[0016] 下面结合附图和具体实施方式对本实用新型作进一步详细的说明。

[0017] 如图 1—5 所示的一种果汁机，包括杯座 1、杯罩 2 和机头 3，所述杯罩 2 设置在杯座 1 上，所述机头 3 放置在杯罩 2 上，所述机头 3 下方设有压板 4，所述机头 3 与压板 4 之间通过垂直设置的丝杠 5 连接，所述机头 3 中部设有与丝杠 5 配合的内螺纹，所述杯罩 2 中下部设有滤网 6，所述杯座 1 设有可容纳果汁的内腔。为了保证各部分卡接牢固，满足整体的稳固性，所述机头 3 下表面设有与杯罩 2 上边缘配合的环形卡槽，所述压板 4 直径与杯罩 2 内径相匹配，所述杯罩 2 底部外圆上设有台圆 7，所述杯座 1 上边缘与台圆 7 端面接触，所述杯座 1 内壁与台圆 7 配合。

[0018] 作为一种优选结构，所述丝杠 5 上端铰接连杆 8，所述连杆 8 自由端垂直设有摇把 9，所述机头 3 上部设有可容纳连杆 8 与摇把 9 的凹槽。榨汁前将带有摇把 9 的连杆 8 扳直，转动丝杠 5 使之升高，榨汁时可将铰接的连杆 8 与丝杠 5 保持垂直，手持摇把 9 转动连杆 8 及丝杠 5，使丝杠 5 下降对杯罩 2 内水果进行挤压；为了便于清洗，避免滤网 6 生锈，滤网 6 可选用不锈钢材质。

[0019] 使用时，通过摇动摇把 9，将丝杠 5 升起，丝杠 5 带动压板 4 上升，将待榨的水果放入杯罩 2 内，再摇动摇把 9，在丝杠 5 的驱动下压板 4 对水果进行挤压，果汁通过杯罩 2 下部的滤网 6 流入到杯座 1 内腔；使用完毕将丝杠 5 下降至最低点，将连杆 8 扳至水平状态，连杆 8 及摇把 9 均可放置在机头 3 上的凹槽内，保持机头 3 外表面平滑，容易携带。

[0020] 综上所述，本实用新型具有结构简单、操作便利、携带方便、纯手动的优点，无需外接电源，满足节能环保要求，尤其适于外出游玩、野炊或出差在外的人们使用。

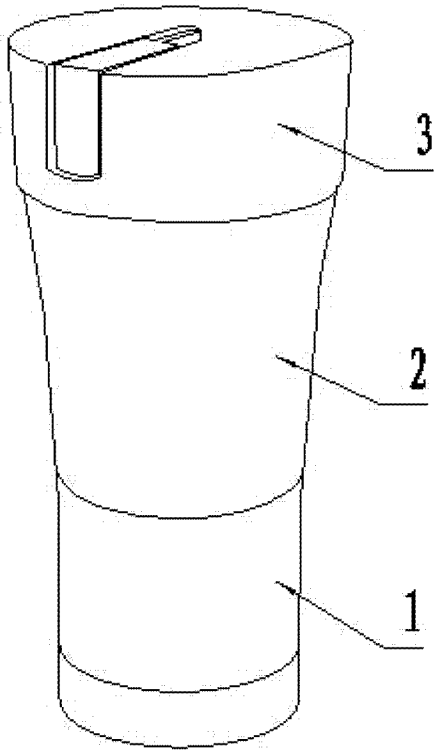

图 1

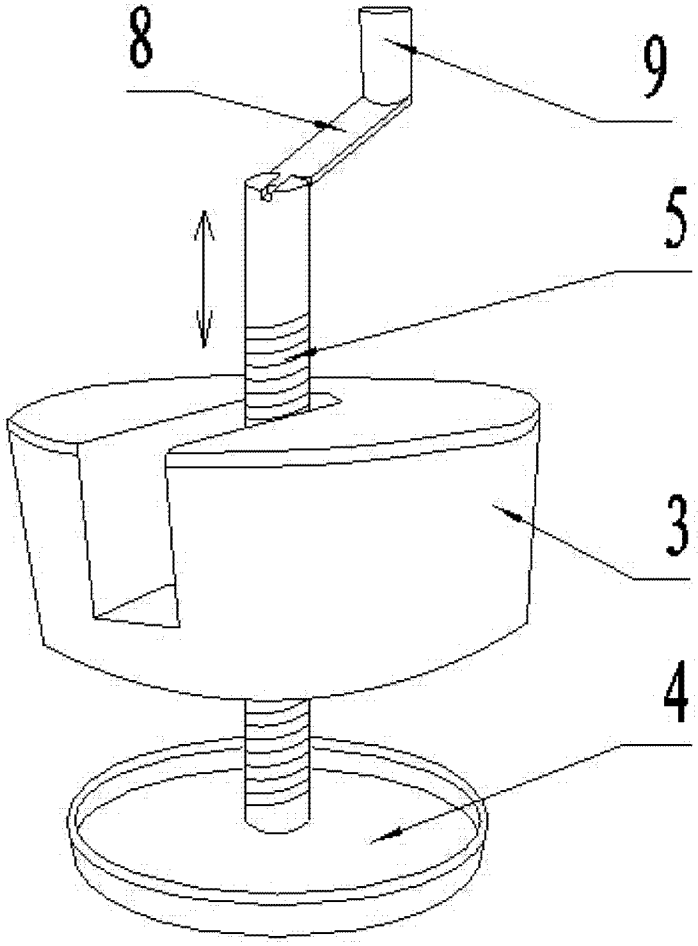

图 2

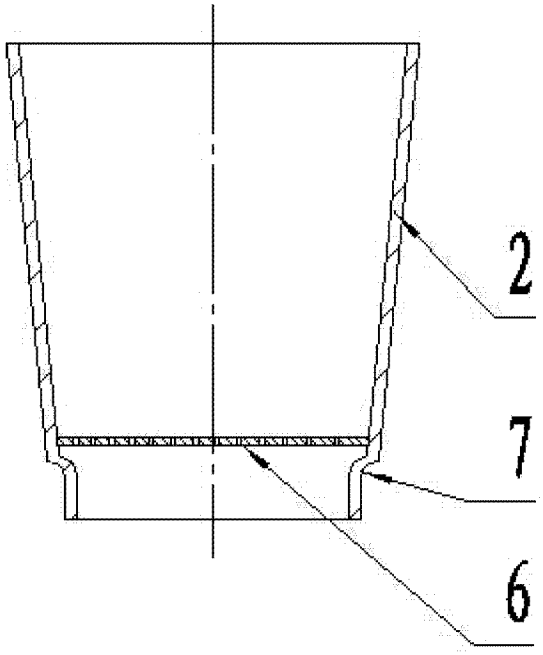

图 3

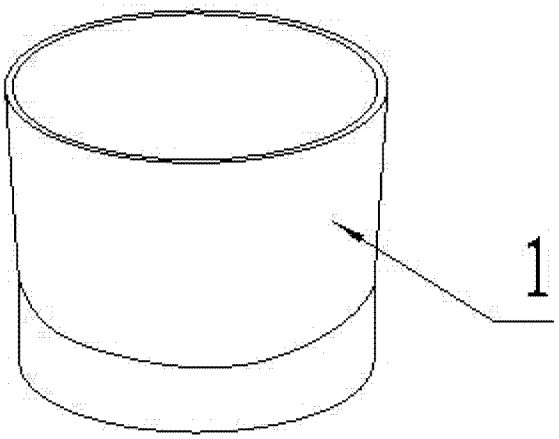

图 4

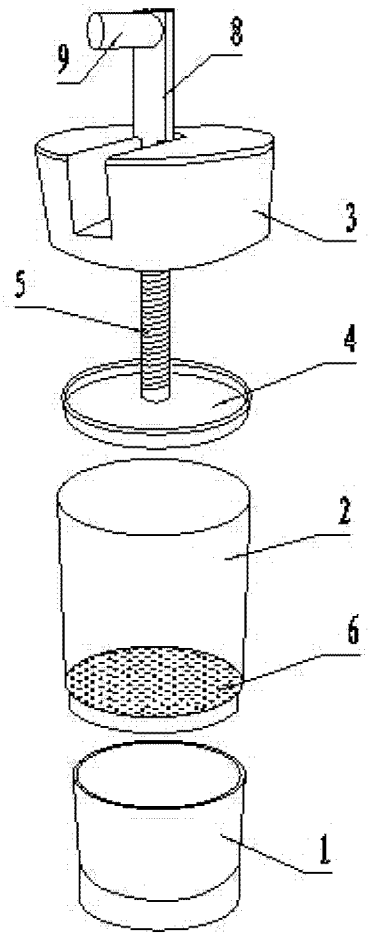

图 5