(19) 대한민국특허청(KR)
(12) 공개특허공보(A)

(51) Int. Cl.[5]
H01R 23/68

(11) 공개번호 특1990-0019295
(43) 공개일자 1990년12월24일

(21) 출원번호 특1990-0006442
(22) 출원일자 1990년05월08일
(30) 우선권주장 349741 1989년05월09일 미국(US)
(71) 출원인 에이 엠 피 인코포레이티드 제이 엘. 사이칙
미합중국, 펜실베니아 17105, 해리스버그, 프랜드쉽 로드 470(피.오.박스 3608)
(72) 발명자 빌리 에릭 올슨
미합중국, 펜실베니아 17070, 뉴 컴버랜드, 드렉셀 힐 블러바드 709
(74) 대리인 이병호, 최달용

심사청구 : 없음

(54) 인쇄 회로 기판 에지 커넥터

요약

내용 없음

대표도

도1

명세서

[발명의 명칭]

인쇄 회로 기판 에지 커넥터

[도면의 간단한 설명]

제1도는 내부에 리본 케이블을 구비한 본 발명에 따른 전기 커넥터의 사시도, 제2도는 용이하게 이해할 수 있도록 3개의 터미널만 도시한 제1도 커넥터의 노출 사시도, 제3도는 커넥터에 위치되어 고정된 인쇄 회로 기판을 갖는 제1도에 도시된 커넥터의 사시도.

본 내용은 요부공개 건이므로 전문내용을 수록하지 않았음

(57) 청구의 범위

청구항 1

제1위치와 제2위치 사이에서 이동가능하며 내부에 회로 기판(6)을 수용하는 크기로 된 기판수용영역(36)을 구비하여 회로 기판(6)에 가요성 케이블(8)을 접속하기 위한 전기 케넥터(2)에 있어서, 전기 커넥터(2)에 대해 케이블(8)을 유지하기 위해 케이블(8)과 협력하도록 기판 수용 영역(36)부근에 제공된 케이블 수용 수단(76)과, 기판수용 영역(36)부근에 서로 회로 기판(6) 및 케이블(8)의 각 단부(76)와 협력하도록 구비되어 케이브(8)과 회로기판(6)이 전기 케넥터(2)에 대해 제위치에 유지되는 것을 보장하는 지지수단(24, 54)과, 회로기판(6)이 제1위치에서부터 제2위치까지 이동할 때 회로 기판(6)과 협력하도록 위치되고 회로기판(6)에 힘을 가하여 회로 기판(6)을 지지수단(24, 54)과 협력하도록 유지하고 확실한 전기 결합이 회로 기판(6)과 케이블(8)사이에 수행되도록하는 탄성 수단(32, 45)을 구비한 것을 특징으로 하는 전기 커넥터.

청구항 2

제1항에 있어서, 회로 기판(6)에는 지지수단(24, 54)에 인접한 표면상에 제공된 전도영역(86)이 있으며, 케이블(8)의 단부(74)에는 지지수단(24, 54)부근에 제공되어, 탄성수단(32, 46)이 회로 기판(6)에 힘을 가할 때, 회로기판(6)의 전도 영역(86)이 케이블(8)의 단부(74)에서 각각 노출된 도체와 결합하도록 힘이 가해져서 회로기판(6)과 케이블(8)사이에 확실한 전기 결합이 실행, 유지되게 한 것을 특징으로 하는 전기 커넥터.

청구항 3

제1항에 있어서, 전기 커넥터(2)에는 내부에 기판 수용 영역(36)을 갖는 하우징(10)과, 사이에

케이블(10) 수용 수단(76)을 제공하도록 하우징(10)과 협동하는 덮개(12)를 가지며, 케이블 수용 수단(76)은 내부에 케이블을 수용하는 크기로 된 케이블 수용 채널(76)인 것을 특징으로 하는 전기 커넥터.

청구항 4

제3항에 있어서, 전기 커넥터(2)의 하우징(10)에는 내부에 터미널 수용 공동(14)을 가지며, 상기 터미널 수용 공동(14)은 터미널 수용 공동(14)내에 터미널(4)을 갖는 것을 특징으로 하는 전기 커넥터.

청구항 5

제4항에 있어서, 지지수단(24, 54)은 제1지지부재(54)와 제2지지부재(24)를 가지며, 제1지지부재(54)는 터미널(4)상에 제공된 캡면으로 되어 있고 제2지지부재(24)는 터미널(4)간에 연장되는 벽(20)들상에 제공된 견부(24)인 것을 특징으로 하는 전기 커넥터.

※ 참고사항 : 최초출원 내용에 의하여 공개하는 것임.

도면

도면1

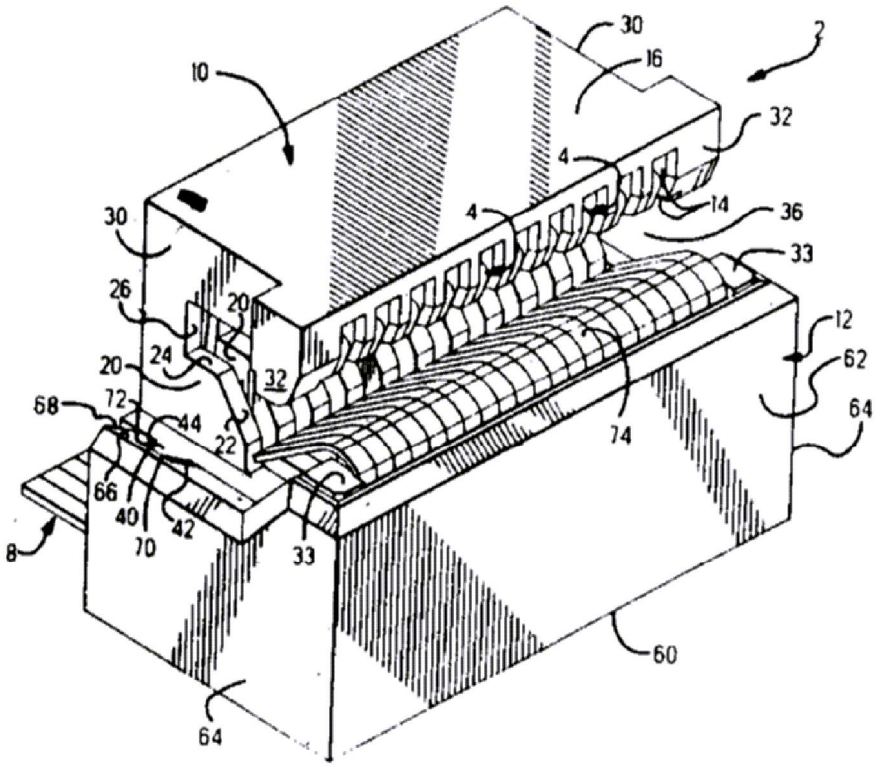

도면2

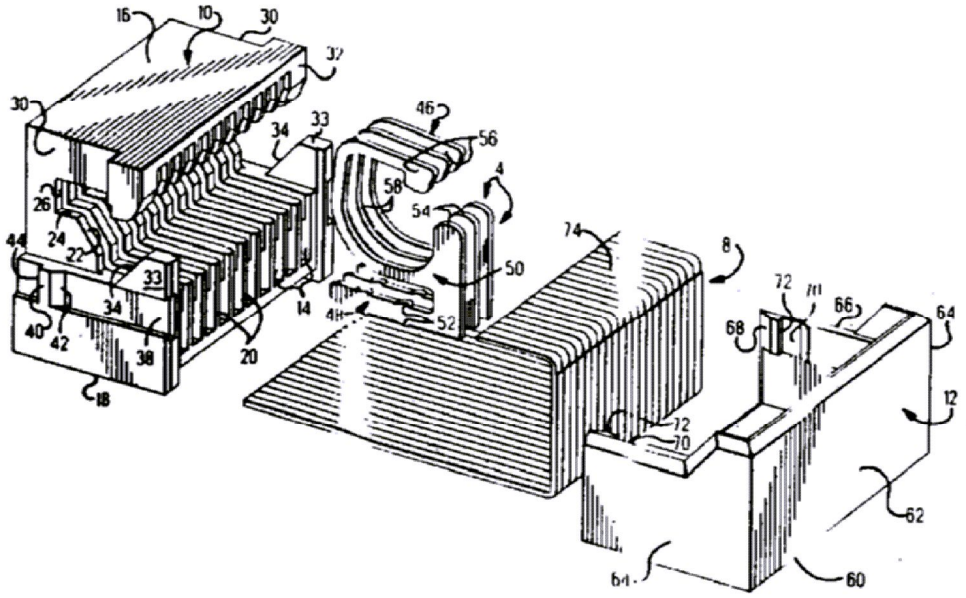
16
10
30
32
30
46
56
34
33
4
58
54
26
24
22
44
74
8
50
33
34
14
48
52
72
70
66
64
68
40
42
38
20
18
12
72
70
62
64
60

도면3

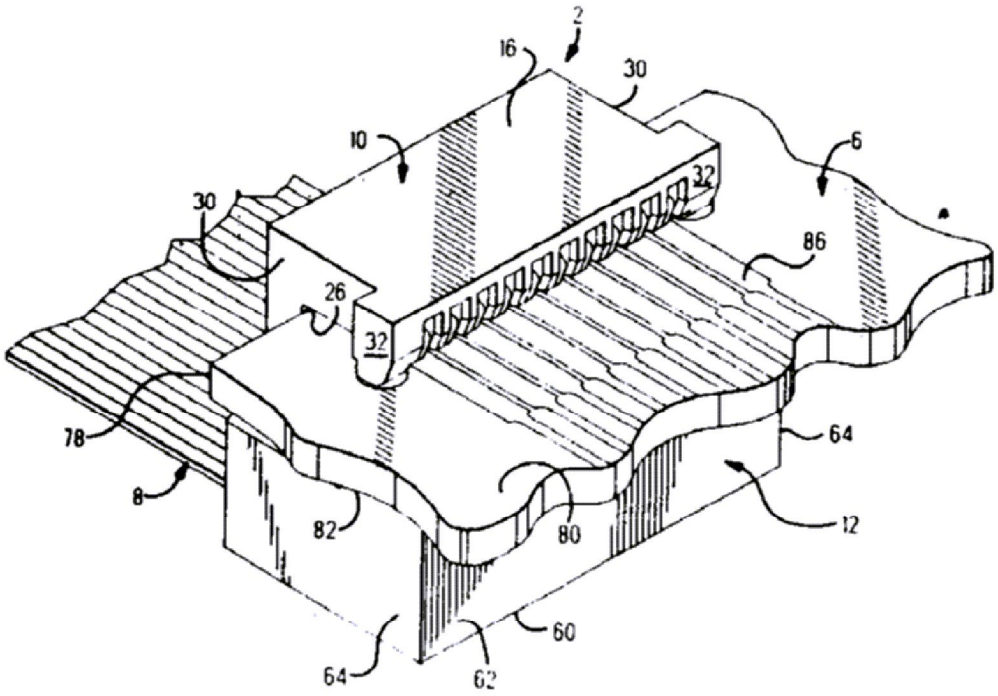
2
16
30
10
6
32
30
86
26
32
78
64
8
82
80
12
60
64
62