(19)中华人民共和国国家知识产权局

(12)实用新型专利

(10)授权公告号 CN 201851739 U
(45)授权公告日 2011.06.01

(21)申请号 201020567671.3

(22)申请日 2010.10.18

(73)专利权人 开平诺迪水暖器材有限公司
地址 529321 广东省开平市水口镇水暖器材工业城中兴路 2 号

(72)发明人 潘锦胜

(74)专利代理机构 广州市红荔专利代理有限公司 44214
代理人 黄为

(51)Int.Cl.
F16K 27/00(2006.01)

权利要求书 1 页 说明书 2 页 附图 1 页

(54)实用新型名称

一种带有双式安装孔的水龙头

(57)摘要

本实用新型公开了一种带有双式安装孔的水龙头，属于水龙头加工技术领域，其技术要点包括阀体，其中，所述的阀体上分别设有用于固定阀体的螺管安装孔和螺杆安装孔；本实用新型旨在提供一种结构简单、安装方便、易于管理的带有双式安装孔的水龙头；用于家居。

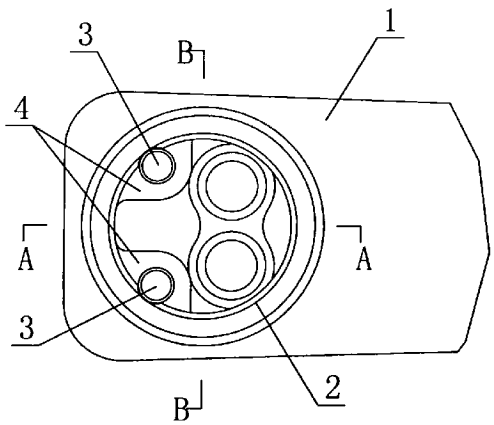

CN 201851739 U

1. 一种带有双式安装孔的水龙头，包括阀体 (1)，其特征在于，所述的阀体 (1) 上分别设有用于固定阀体 (1) 的螺管安装孔 (2) 和螺杆安装孔 (3)。

2. 根据权利要求 1 所述的一种带有双式安装孔的水龙头，其特征在于，所述的螺管安装孔 (2) 的内底部一侧分别对称设有安装座 (4)；所述的螺杆安装孔 (3) 共有两个，分别设置在安装座 (4) 上。

3. 根据权利要求 1 或 2 所述的一种带有双式安装孔的水龙头，其特征在于，所述的螺管安装孔 (2) 的直径为 32mm，所述的螺杆安装孔 (3) 的直径为 6mm。

一种带有双式安装孔的水龙头

技术领域

[0001] 本实用新型涉及一种水龙头，更具体地说，尤其涉及一种带有双式安装孔的水龙头。

背景技术

[0002] 现在的龙头产品安装时一般采用螺杆加底片的安装固定，但是有部分客户却采用螺管加螺母的安装固定，采用螺杆加底片的安装固定方式的产品龙头主体上要留下加工 2 个 M6 螺孔的加工位置，而采用螺管安装固定方式的产品主体上要留下加工 M32*1.25 螺孔的加工位置。这样造成了生产时要分别根据客户要求进行加工，并且不同的安装固定结构在产品的结构上有所不同，造成模具也要 2 副，同时产品也有两种，增大了物料管理的难度，这种情况在生产上容易造成管理混乱，容易出错。

实用新型内容

[0003] 本实用新型的目的在于针对上述现有技术的不足，提供一种结构简单、安装方便、易于管理的带有双式安装孔的水龙头。

[0004] 本实用新型的技术方案是这样实现的：一种带有双式安装孔的水龙头，包括阀体，其中，所述的阀体上分别设有用于固定阀体的螺管安装孔和螺杆安装孔。

[0005] 上述的一种带有双式安装孔的水龙头中，所述的螺管安装孔的内底部一侧分别对称设有安装座，所述的螺杆安装孔共有两个，分别设置在安装座上。

[0006] 上述的一种带有双式安装孔的水龙头中，所述的螺管安装孔的直径为 32mm，所述的螺杆安装孔的直径为 6mm。

[0007] 本实用新型采用上述结构后，通过在阀体上同时设置螺杆安装孔和螺管安装孔，使得安装水龙头时，可以同时达到采用螺杆加底片和螺管加螺母两种安装方式的客户的需求。既简化了物料的管理，又方便了后续的产品装配包装出货。

附图说明

[0008] 下面结合附图中的实施例对本实用新型作进一步的详细说明，但并不构成对本实用新型的任何限制。

[0009] 图 1 是本实用新型的结构示意图；

[0010] 图 2 是图 1 的 A-A 处剖视图；

[0011] 图 3 是图 1 的 B-B 处剖视图。

[0012] 图中：阀体 1、螺管安装孔 2、螺杆安装孔 3、安装座 4。

具体实施方式

[0013] 参阅图 1 至图 3 所示，本实用新型的一种带有双式安装孔的水龙头，包括阀体 1，在阀体 1 上分别设有用于固定阀体 1 的螺管安装孔 2 和两个螺杆安装孔 3，在螺管安装孔 2

的内底部一侧分别对称设有安装座 4，所述的螺杆安装孔 3 分别设置在安装座 4 上；本实施例中，螺管安装孔 2 的直径为 32mm，螺杆安装孔 3 的直径为 6mm。

[0014] 具体包装时，即可以根据不同客户的需要，搭配螺管和螺母或是搭配螺杆和底片进行包装出货，非常方便快捷，不需要再根据带有不同安装孔的阀体 1 来选择配件。

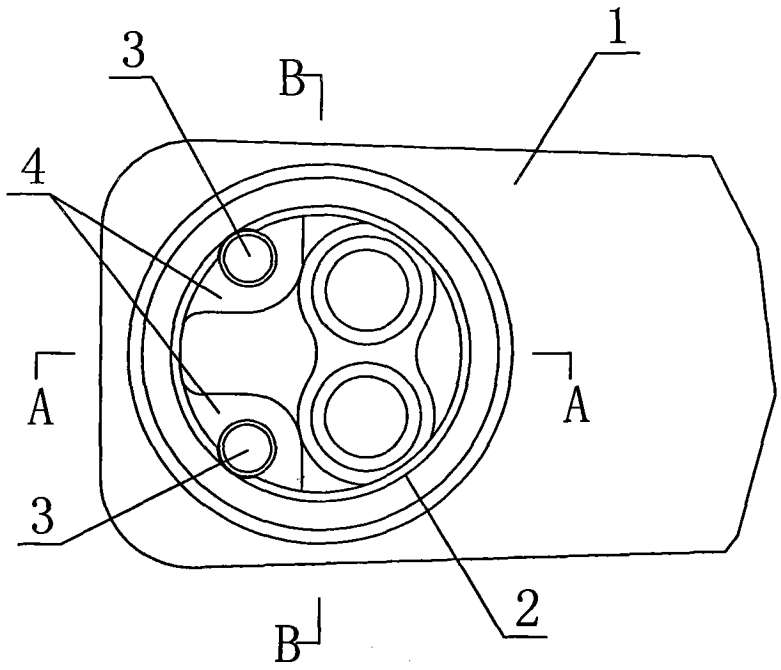

图 1

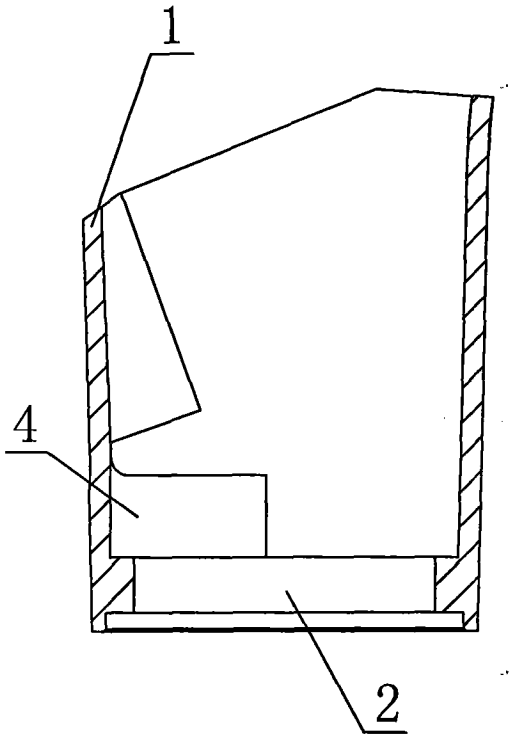

图 2

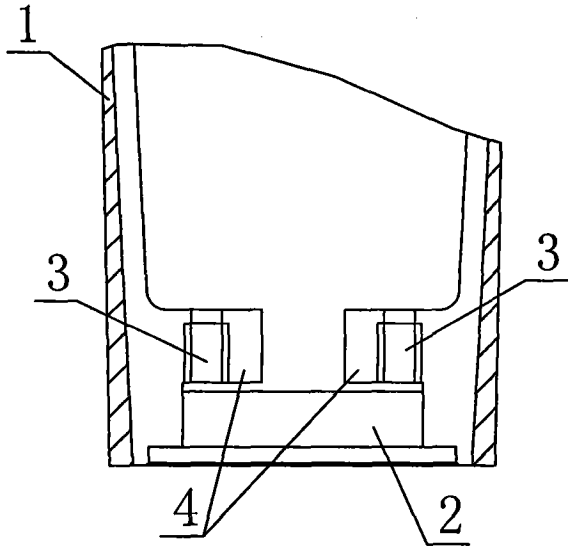

图 3