(19) 대한민국특허청(KR)
(12) 등록실용신안공보(Y1)

(51) 。Int. Cl. [7]
A47D 1/04

(45) 공고일자 2002년01월09일
(11) 등록번호 20 - 0259615
(24) 등록일자 2001년12월21일

(21) 출원번호 20 - 2001 - 0021596
(22) 출원일자 2001년07월16일

(73) 실용신안권자 이기섭
대전광역시 서구 매로동 290 - 6

(72) 고안자 이기섭
대전.서구매로동290 - 6

심사관 : 김병우

기술평가청구 : 없음

# (54) 꼬마의자

요약

본 고안은 어린이 의자로서 사용하기 편리하고 안락하게 휴식을 취 할 수 있으며 어린이가 위험하지 않게 하고 낮은 책상에서도 공부를 할 수 있도록 안전하고 편하고 용이하게 고안하였다. 단위 체에 착 탈 가능하도록 설치함으로서 단순한 구성 및 형태에서 벗어나 더욱 다양하게 활용 할 수 있는 의자를 제공한다.

대표도

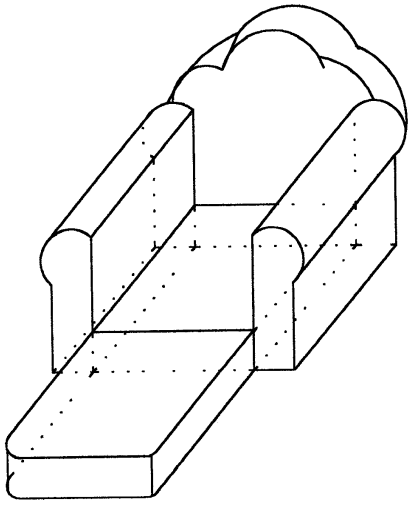

## 색인어

꼬마의자

## 명세서

## 도면의 간단한 설명

제1도는 본 고안 꼬마의자 쿠션이 부착된 사시도

제2도는 본 고안 꼬마의자 단면도

## 고안의 상세한 설명

### 고안의 목적

#### 고안이 속하는 기술 및 그 분야의 종래기술

본 고안은 만1세부터 초등학교 5학년까지 사용이 가능케 구성했으며 제품이 가벼워 어린이가 용이하게 사용하며 야외 레저용으로도 가능하게 했다.

일반의자나 플라스틱의자 또는 나무로 만들어 어린이 의자를 한다면 어린이들이 장난을 치거나 사용할 때 의자가 넘어져 부서지거나 어린이가 넘어져 의자 모서리에 부딪쳐 상처를 입거나 매우 위험한 경우도 있다.

본 제품은 내부가 폴리우레탄으로 구성되어 있고 외피는 부드러운 면으로 되어 있어 다칠 염려가 없고 의자 바닥에 다리를 쭉 펴고 앉을 수 있도록 고안하였다.

#### 고안이 이루고자 하는 기술적 과제

본 고안은 내부가 폴리우레탄으로 되어 있고 의자 바닥이 폈다 접었다 할 수 있어 어린이들이 편안하게 안락하게 휴식을 취 할 수 있게 된다.

### 고안의 구성 및 작용

제1도는 본 고안 조립식 꼬마의자의 사시도를 도시한 것으로 복수개의 등받이 제1 제2 단위체 (A)(B)가 연접되어 형성되며 상기 등받이 제1 제2 단위체 (A)(B)를 평면상으로 전개시키며 발 다리를 쭉 펴고 앉을 수 도 있고 침대로 사용할 수 있게 되며 제1 단위체 (A)를 제2 단위체 (B)의 상면에 절첩 시키게 되면 의자로 변형되어 사용 할 수 있게 된다. 제2도는 등받이 팔 제1 제2 단위체 (A) (B) 의 속피는 폴리우레탄으로 형성한 후 외면을 천 및 가죽과 같은 재질로 형성하게 된다.

### 고안의 효과

이와 같이 된 본 고안은 어린이가 사용할 때 있어서 바닥 단에는 선택적으로 발걸이로 활용할 수 있는 단위 체를 구성하면 용이하고 위험하지 않고 단위 체에 착 탈 가능하도록 설치함으로서 단순한 구성 및 형태에서 벗어나 더욱 다양하게 활용 할 수 있는 유용한 효과를 갖는다.

## (57) 청구의 범위

**청구항 1.**

단수 또는 복수개의 단위체로 연접되어 선택적으로 전개 또는 절첩에 의해 침대 또는 의자로 변형되는 조립식의자에 있어서 상기 복수개의 등받이, 팔 제1 제2 단위체 (A) (B)의 있어서 제1단위체 (A)를 제2단위체 (B)의 상면에 절첩 된 것을 특징으로 하는 조립식 꼬마의자.

청구항 2.

도면1,2항

## 도면

### 도면 1

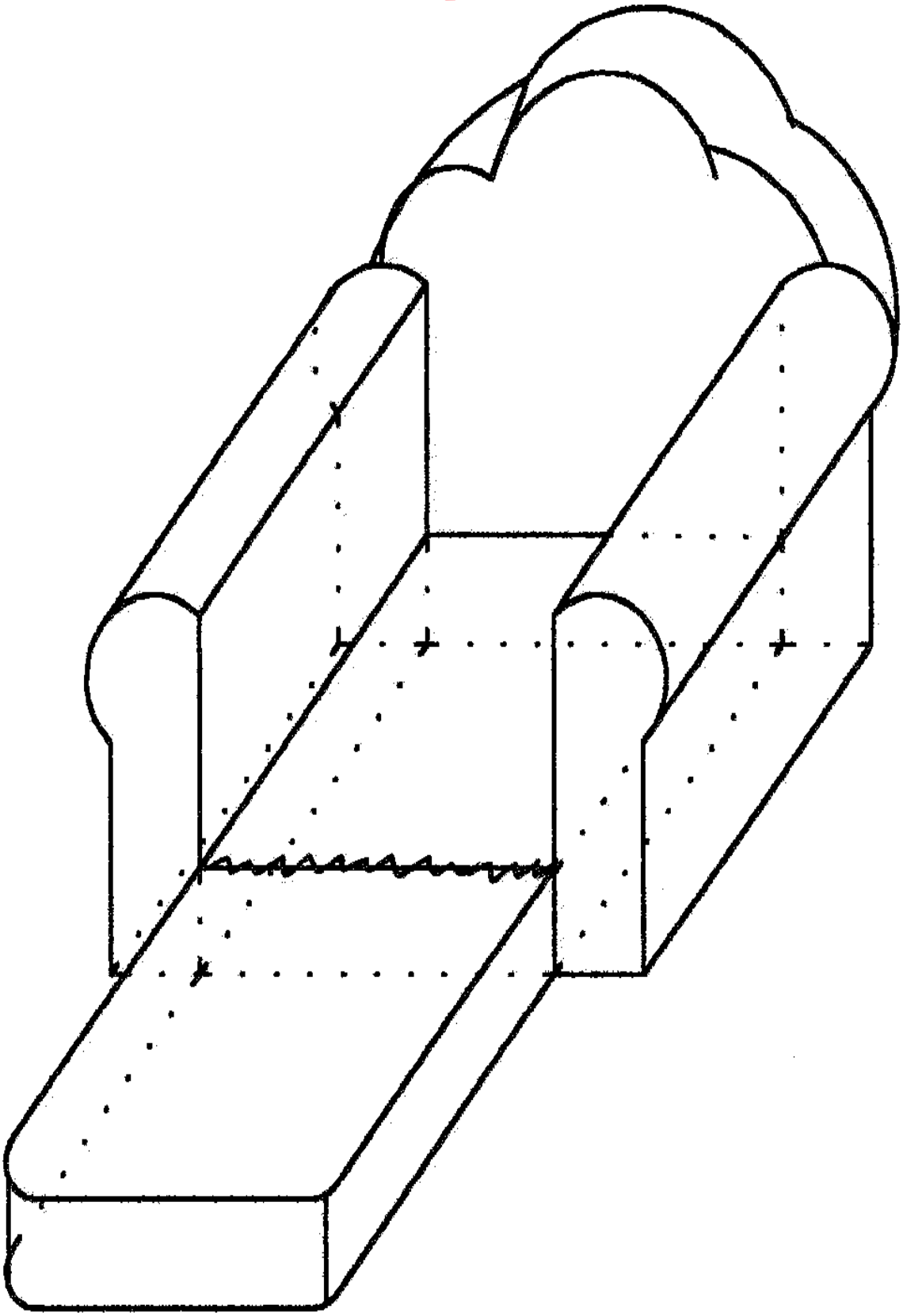

도면 2

