(19)中华人民共和国国家知识产权局

(12)实用新型专利

(10)授权公告号 CN 202848874 U
(45)授权公告日 2013.04.03

(21)申请号 201220538257.9

(22)申请日 2012.10.19

(73)专利权人 天津惠蓬船舶建造有限公司
地址 300308 天津市滨海新区西二道 82 号
丽港大厦裙房 2 层 202-G026

(72)发明人 董学勇

(74)专利代理机构 天津盛理知识产权代理有限公司 12209
代理人 王来佳

(51)Int.Cl.
B66C 1/66(2006.01)

权利要求书 1 页 说明书 1 页 附图 1 页

(54)实用新型名称

一种主舷管半圆板专用吊具

(57)摘要

本实用新型涉及一种主舷管半圆板专用吊具，在吊钩的下部制成回转部及钩弯部，回转部及钩弯部之间形成钩形槽，在吊钩的上部制有吊装孔，所述回转部及钩弯部之间所形成钩形槽为半圆钩槽。本吊具将吊具的钩口部位半圆钩槽，即制成半圆板的仿形，实现在吊装半圆板时为刚性稳定吊装，避免了半圆板在吊运时的晃动问题，提高了安全性。

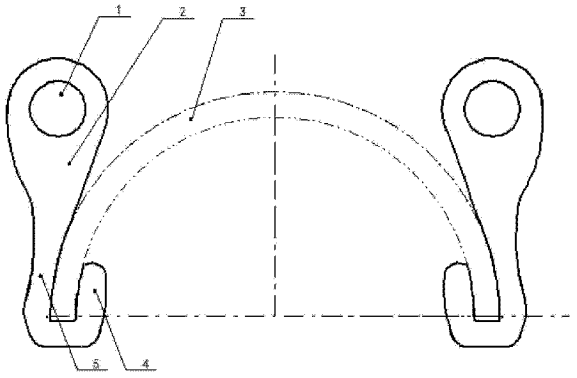

CN 202848874 U

1. 一种主舷管半圆板专用吊具，在吊钩的下部制成回转部及钩弯部，回转部及钩弯部之间形成钩形槽，在吊钩的上部制有吊装孔，其特征在于：所述回转部及钩弯部之间所形成钩形槽为半圆钩槽。

一种主舷管半圆板专用吊具

技术领域

[0001] 本实用新型属于船舶领域，涉及主舷管半圆板的吊装，尤其是一种主舷管半圆板专用吊具。

背景技术

[0002] 主舷管是由两个半圆板与一个齿条板焊接而成，重量较重，移动或运输时，需要采用吊车进行。目前，吊运主舷管的半圆板没有专用工具，只能采用钢丝绳或者纤维带进行吊装，然而钢丝绳容易划伤半圆板，而纤维带容易被半圆板割破；此外，由于钢丝绳及纤维带为柔性吊运，稳定性及安全性均较差。

实用新型内容

[0003] 本实用新型的目的在于克服现有技术的不足，提供一种安全稳定吊运半圆板的主舷管半圆板专用吊具。

[0004] 本实用新型解决其技术问题是通过以下技术方案实现的：

[0005] 一种主舷管半圆板专用吊具，在吊钩的下部制成回转部及钩弯部，回转部及钩弯部之间形成钩形槽，在吊钩的上部制有吊装孔，其特征在于：所述回转部及钩弯部之间所形成钩形槽为半圆钩槽。

[0006] 本实用新型的优点和有益效果为：

[0007] 1、本吊具将吊具的钩口部位半圆钩槽，即制成半圆板的仿形，实现在吊装半圆板时为刚性稳定吊装，避免了半圆板在吊运时的晃动问题，提高了安全性。

[0008] 2、本吊具结构十分简单，设计科学合理，完美克服了现有吊装半圆板时存在的技术问题，满足了稳定、安全吊装半圆板的技术要求。

附图说明

[0009] 图 1 为本实用新型的结构主视图。

具体实施方式

[0010] 下面通过具体实施例对本实用新型作进一步详述，以下实施例只是描述性的，不是限定性的，不能以此限定本实用新型的保护范围。

[0011] 一种主舷管半圆板专用吊具，在吊钩 2 的下部制成回转部 5 及钩弯部 4，回转部及钩弯部之间形成钩形槽，在吊钩的上部制有吊装孔 1。

[0012] 本实用新型的创新点在于：

[0013] 所述回转部及钩弯部之间所形成钩形槽为半圆钩槽，即制成半圆板 3 的仿形，由此，采用本吊具吊装半圆板时，钩形槽稳定嵌装半圆板，避免划伤及晃动，稳定性及安全行非常好。

[0014] 本吊具在制作时，可采用模型锻压制成，以提高强度。

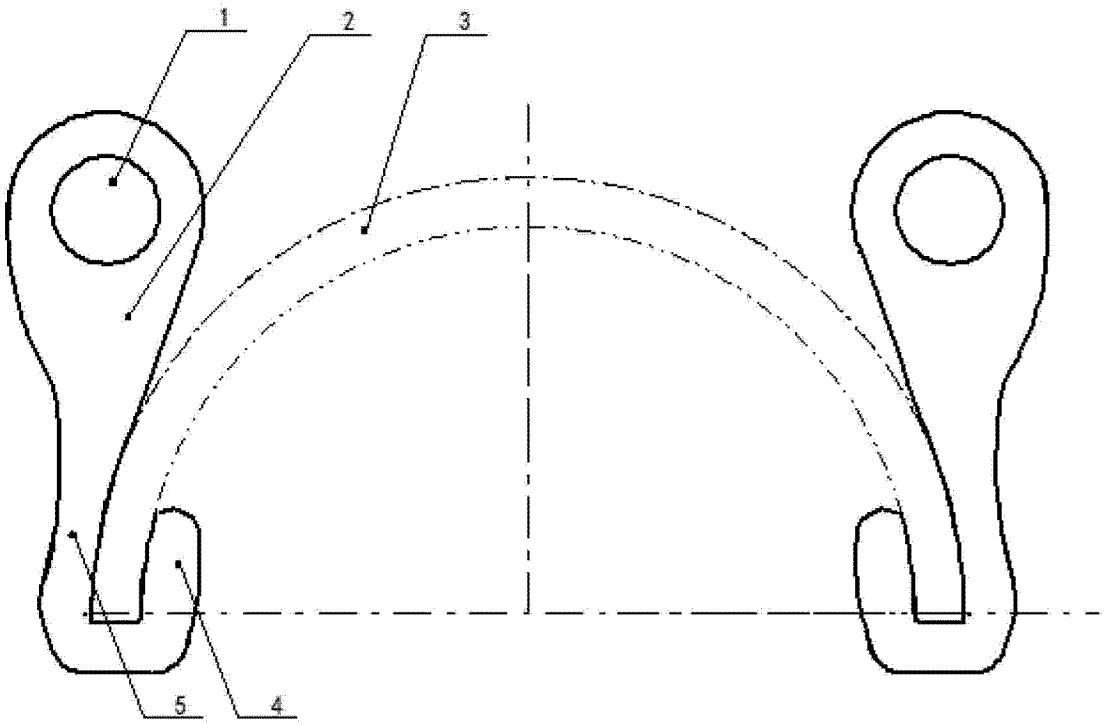
1
2
3
5
4