(19)中华人民共和国国家知识产权局

(12)实用新型专利

(10)授权公告号 CN 202145748 U
(45)授权公告日 2012.02.22

(21)申请号 201120207637.X

(22)申请日 2011.06.20

(73)专利权人 重庆宗申通用动力机械有限公司
地址 400054 重庆市巴南区炒油场宗申工业园

(72)发明人 粟大庆 姜继磊 代政勇

(74)专利代理机构 重庆弘旭专利代理有限责任公司 50209
代理人 周韶红

(51)Int.Cl.
A01D 47/00(2006.01)
A01D 43/04(2006.01)

权利要求书 1 页 说明书 2 页 附图 2 页

(54)实用新型名称

一种割晒机割台

(57)摘要

本实用新型公开了一种割晒机割台，包括割台支架本体(1)，其特征是：在割台支架本体(1)尾部下端设置有行走机构。本实用新型具有结构简单、操作方便的优点，采用它能够方便的带动割台行走，降低了操作人员劳动强度，提高了收割效率。

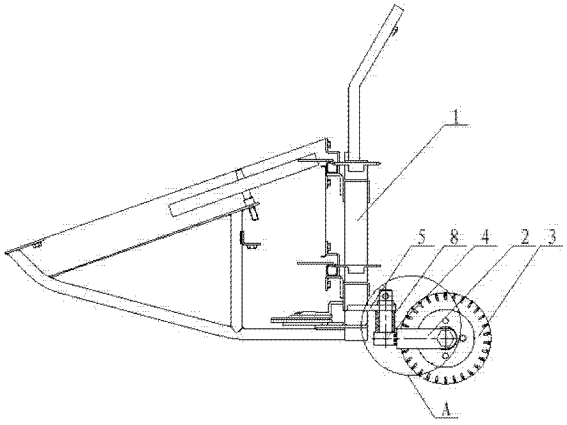

CN 202145748 U

1. 一种割晒机割台，包括割台支架本体(1)，其特征是：在割台支架本体(1)尾部下端设置有行走机构。

2. 如权利要求1所述的割晒机割台，其特征是：所述行走机构包括支撑轮架(2)和行走轮(3)，所述行走轮(3)设置在支撑轮架(2)的一端上，所述支撑轮架(2)的另一端与割台支架本体(1)尾部下端连接。

3. 如权利要求2所述的割晒机割台，其特征是：所述割台支架本体(1)尾部下端通过高度调节机构与支撑轮架(2)连接。

4. 如权利要求3所述的割晒机割台，其特征是：所述高度调节机构包括调节轴(4)、调节板(5)和导向筒(6)，所述调节轴(4)竖直设置在支撑轮架(2)一端上，在调节轴(4)的上端设置有调节轴孔(7)，在调节轴(4)上设置有至少一个调节套筒(8)，所述调节板(5)的一端通过穿入调节板(5)的导向筒(6)与调节轴(4)连接，所述调节板(5)的另一端与割台支架本体(1)尾部下端连接。

5. 如权利要求4所述的割晒机割台，其特征是：所述调节套筒(8)为三个。

一种割晒机割台

技术领域

[0001] 本实用新型涉及一种割晒机，特别是一种割晒机割台。

背景技术

[0002] 现有的割晒机割台请参考 CN10172095A，这样的结构仍然存在缺陷，当割晒机需要行走时，必须向下按动操作手柄，使割晒机割台向上抬升，这样才能够使得割晒机整体行走，但是，这样的行走方式，使得操作人员较费力，行走也不方便。

实用新型内容

[0003] 本实用新型的目的就是提供一种具有行走功能且能够进行高度调节的割晒机割台。

[0004] 本实用新型的目的是通过这样的技术方案实现的，一种割晒机割台，包括割台支架本体，在割台支架本体尾部下端设置有行走机构。

[0005] 其中，所述行走机构包括支撑轮架和行走轮，所述行走轮设置在支撑轮架的一端上，所述支撑轮架的另一端与割台支架本体尾部下端连接。

[0006] 进一步，为了调节割台高度，所述割台支架本体尾部下端通过高度调节机构与支撑轮架连接。

[0007] 其中，上述高度调节机构包括调节轴、调节板和导向筒，所述调节轴竖直设置在支撑轮架一端上，在调节轴的上端设置有调节轴孔，在调节轴上设置有至少一个调节套筒，所述调节板的一端通过穿入调节板的导向筒与调节轴连接，所述调节板的另一端与割台支架本体尾部下端连接。

[0008] 由于采用了上述技术方案，本实用新型具有结构简单、操作方便的优点，采用它能够方便的带动割台行走，降低了操作人员劳动强度，提高了收割效率。

附图说明

[0009] 本实用新型的附图说明如下：

[0010] 图 1 为本实用新型的结构示意图；

[0011] 图 2 为图 1 中 A 部的放大示意图。

具体实施方式

[0012] 下面结合附图对本实用新型的具体实施方式作进一步详细的说明，但本实用新型并不局限于这些实施方式，任何在本实施例基本精神上的改进或替代，仍属于本实用新型权利要求所要求保护的范围。

[0013] 实施例 1：如图 1、2 所示，一种割晒机割台，包括割台支架本体 1，在割台支架本体 1 尾部下端设置有行走机构。

[0014] 其中，上述的行走机构包括支撑轮架 2 和行走轮 3，所述行走轮 3 设置在支撑轮架

2 的一端上，所述支撑轮架 2 的另一端与割台支架本体 1 尾部下端连接。

[0015] 本实用新型中，通过行走轮 3 的作用，即可带动割台行走。

[0016] 实施例 2 ：为了方便快捷的调节割台的高度，割台支架本体 1 尾部下端通过高度调节机构与支撑轮架 2 连接。

[0017] 所述高度调节机构包括调节轴 4、调节板 5 和导向筒 6，所述调节轴 4 竖直设置在支撑轮架 2 一端上，在调节轴 4 的上端设置有调节轴孔 7，在调节轴 4 上设置有三个调节套筒 8，所述调节板 5 的一端通过穿入调节板 5 的导向筒 6 与调节轴 4 连接，所述调节板 5 的另一端与割台支架本体 1 尾部下端连接。

[0018] 本实用新型通过增加或减少调节套筒 8 的个数来达到调节割台高度的目的。当需要向上调节割台高度时候，先将三个调节套筒 8 套入调节轴 4 上，然后将调节板 5 套入调节轴 4 上，最后，在调节轴孔 7 内插入固定销即可 ；反之，将少调节套筒 8 的个数即可降低割台的高度。

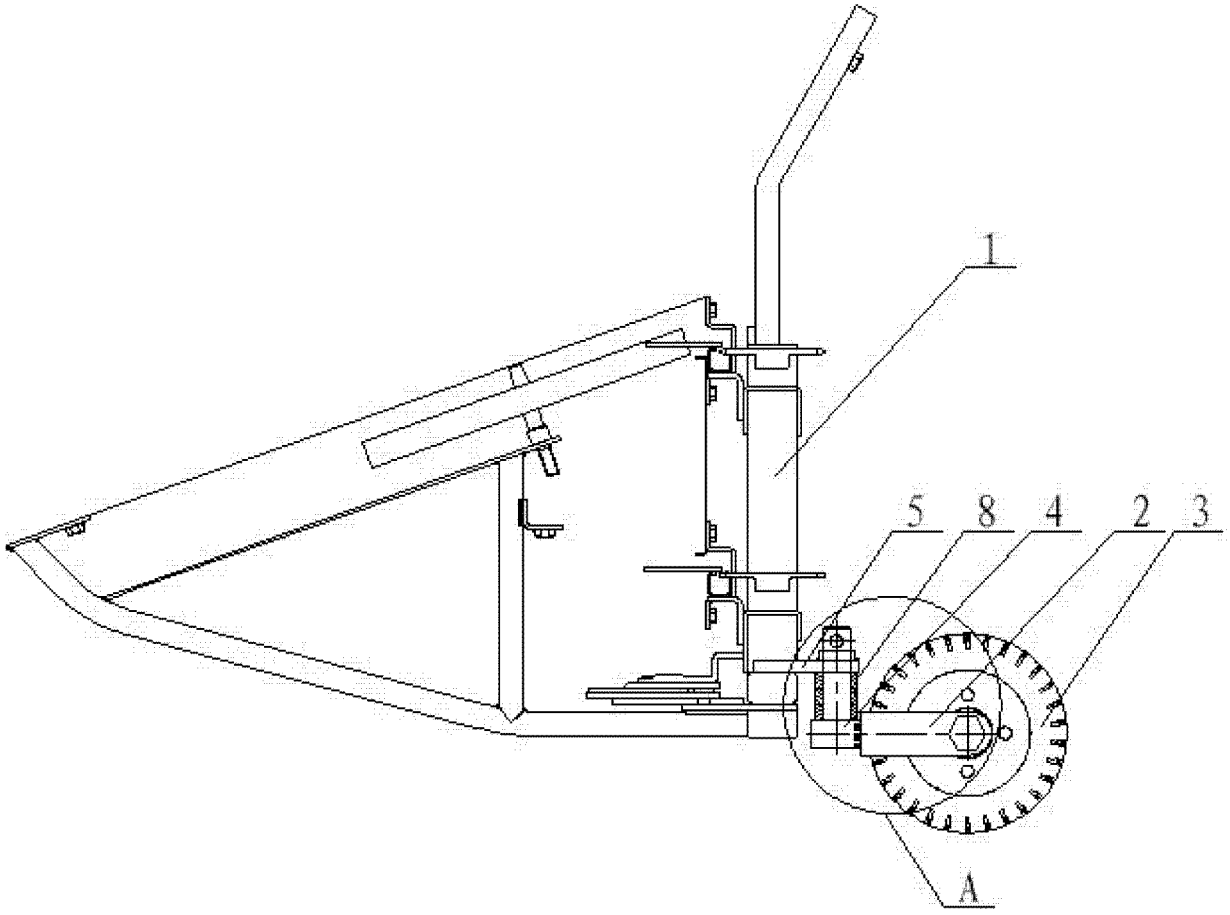

图 1

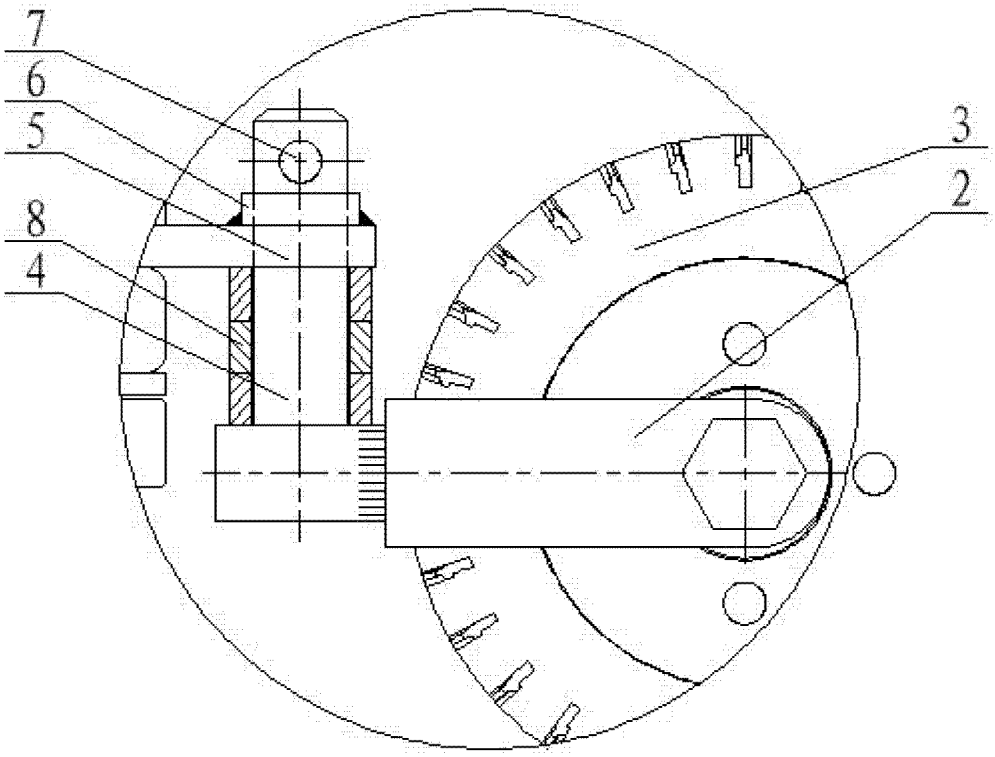

图 2