(19)国家知识产权局

(12)实用新型专利

(10)授权公告号 CN 222606176 U
(45)授权公告日 2025.03.14

(21)申请号 202421316660.6

(22)申请日 2024.06.11

(73)专利权人 定陶县隆昌糠醛有限公司
地址 274100 山东省菏泽市定陶区孟海镇南王庄村

(72)发明人 谢庆生 王子俊

(74)专利代理机构 江苏予捷专利代理有限公司 32781
专利代理师 刘敏

(51)Int.Cl.
B01F 33/83(2022.01)
B65G 65/40(2006.01)
B65D 88/68(2006.01)

权利要求书1页 说明书4页 附图3页

(54)实用新型名称

一种糠醛生产排渣装置

(57)摘要

本实用新型涉及糠醛生产技术领域,具体涉及一种糠醛生产排渣装置,包括箱体、进料机构、输料管、排料机构、排料管、内胆、驱动组件、传动组件和搅拌组件,所述进料机构与所述箱体拆卸连接,所述输料管与所述箱体拆卸连连接,所述排料机构与所述输料管拆卸连接,所述排料管与所述输料管拆卸连接,所述内胆与所述箱体拆卸连接,所述驱动组件与所述箱体拆卸连接,所述传动组件与所述驱动组件拆卸连接,所述搅拌组件与所述传动组件拆卸连接,并位于所述传动组件的一端,通过上述结构设置,解决了设置搅拌桨不能对废渣充分的搅拌使其破碎,容易造成堵塞的问题。

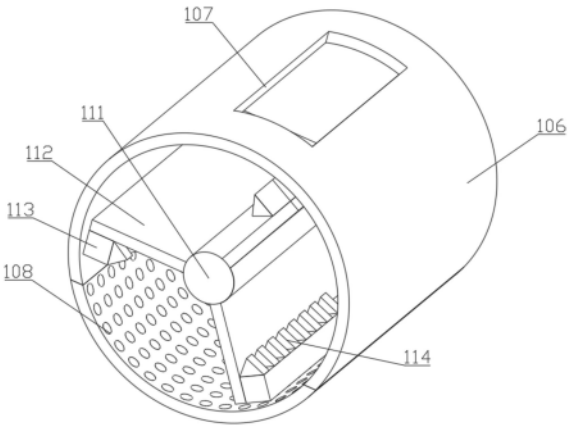

CN 222606176 U

1.一种糠醛生产排渣装置,包括箱体、进料机构、输料管、排料机构和排料管,所述进料机构与所述箱体拆卸连接,并位于所述箱体的上端,所述输料管与所述箱体拆卸连接,并位于所述箱体的下端,所述排料机构与所述输料管拆卸连接,并位于所述输料管的一端,且贯穿所述输料管,所述排料管与所述输料管拆卸连接,并位于所述输料管的右端,其特征在于,

还包括内胆、驱动组件、传动组件和搅拌组件,所述内胆与所述箱体拆卸连接,并位于所述箱体的内部,所述驱动组件与所述箱体拆卸连接,并位于所述箱体的一端,且贯穿所述箱体,所述传动组件与所述驱动组件拆卸连接,并位于所述驱动组件的一端,所述搅拌组件与所述传动组件拆卸连接,并位于所述传动组件的一端。

2.如权利要求1所述的糠醛生产排渣装置,其特征在于,

所述内胆包括胆体、进料口和排料网,所述进料口与所述胆体拆卸连接,并位于所述胆体的上端,所述排料网与所述胆体拆卸连接,并位于所述胆体的下端。

3.如权利要求2所述的糠醛生产排渣装置,其特征在于,

所述驱动组件包括电机和驱动杆,所述驱动杆与所述电机的输出端固定连接。

4.如权利要求3所述的糠醛生产排渣装置,其特征在于,

所述传动组件包括传动辊和若干安装块,所述传动辊与所述驱动杆拆卸连接,并位于所述驱动杆的一端,若干所述安装块与所述传动辊拆卸连接,并均匀设置于所述传动辊的外表面。

5.如权利要求4所述的糠醛生产排渣装置,其特征在于,

所述搅拌组件包括若干搅拌块和若干破碎齿,每个所述搅拌块与对应的所述安装块拆卸连接,并位于对应的所述安装块的一端,每个所述破碎齿与对应的所述搅拌块拆卸连接,并位于对应的所述搅拌块的一端。

6.如权利要求5所述的糠醛生产排渣装置,其特征在于,

所述糠醛生产排渣装置还包括若干安装板、若干万向轮和若干螺栓,每个所述螺栓的一端与对应的所述输料管拆卸连接,并位于对应的所述输料管的下端,每个所述安装板与对应的所述螺栓拆卸连接,并位于对应的所述螺栓的另一端,每个所述万向轮与对应的所述安装板拆卸连接,并位于对应的所述安装板的下端。

一种糠醛生产排渣装置

技术领域

[0001] 本实用新型涉及糠醛生产技术领域,尤其涉及一种糠醛生产排渣装置。

背景技术

[0002] 目前现有的糠醛排渣装置仍存在一些不足,比如不具备进料分量控制结构,在工作过程中过多的废渣进入装置后,极易导致装置堵塞,不便于对废渣进行有效处理;而且装置中的绞龙在输料时,使用频率高,现有的排渣装置无法便捷拆装绞龙,不利于定期对其进行清洁,这也是导致输料管内部容易堵塞的原因。

[0003] 为解决上述问题,现有技术专利(CN219258620U)公开了一种糠醛生产排渣装置,包括箱体上设置有进料斗;挡板设置于进料斗下端的落料口下方并可封堵落料口,挡板第一端始终贯穿进料斗侧壁,第二端设置的两个支杆与进料斗的两倾斜侧壁相适配;驱动组件与挡板第二端连接,用于驱动挡板平移;搅拌桨可转动地设置于进料斗下方的箱体内,并由第一电机驱动;输料管第一端与箱体下方的出料口相连通,第二端下方设置有排料管;绞龙可转动地设置于输料管内,其第一端与第二电机动力输出端连接,第二端通过快拆组件与输料管连接;过滤板倾斜设置于排料管内,过滤板较低侧的排料管侧壁开设有导料口,本实用新型具有可分量控制进料、绞龙拆装方便等优点。

[0004] 但是上述现有技术中,设置搅拌桨不能对废渣充分的搅拌使其破碎,容易造成堵塞。

实用新型内容

[0005] 本实用新型的目的在于提供一种糠醛生产排渣装置,解决了现有技术中设置搅拌桨不能对废渣充分的搅拌使其破碎,容易造成堵塞的技术问题。

[0006] 为实现上述目的,本实用新型采用的一种糠醛生产排渣装置,包括箱体、进料机构、输料管、排料机构、排料管、内胆、驱动组件、传动组件和搅拌组件,所述进料机构与所述箱体拆卸连接,并位于所述箱体的上端,所述输料管与所述箱体拆卸连接,并位于所述箱体的下端,所述排料机构与所述输料管拆卸连接,并位于所述输料管的一端,且贯穿所述输料管,所述排料管与所述输料管拆卸连接,并位于所述输料管的右端,所述内胆与所述箱体拆卸连接,并位于所述箱体的内部,所述驱动组件与所述箱体拆卸连接,并位于所述箱体的一端,且贯穿所述箱体,所述传动组件与所述驱动组件拆卸连接,并位于所述驱动组件的一端,所述搅拌组件与所述传动组件拆卸连接,并位于所述传动组件的一端。

[0007] 其中,所述内胆包括胆体、进料口和排料网,所述进料口与所述胆体拆卸连接,并位于所述胆体的上端,所述排料网与所述胆体拆卸连接,并位于所述胆体的下端。

[0008] 其中,所述驱动组件包括电机和驱动杆,所述驱动杆与所述电机的输出端固定连接。

[0009] 其中,所述传动组件包括传动辊和若干安装块,所述传动辊与所述驱动杆拆卸连接,并位于所述驱动杆的一端,若干所述安装块与所述传动辊拆卸连接,并均匀设置于所述

传动辊的外表面。

[0010] 其中,所述搅拌组件包括若干搅拌块和若干破碎齿,每个所述搅拌块与对应的所述安装块拆卸连接,并位于对应的所述安装块的一端,每个所述破碎齿与对应的所述搅拌块拆卸连接,并位于对应的所述搅拌块的一端。

[0011] 其中,所述糠醛生产排渣装置还包括若干安装板、若干万向轮和若干螺栓,每个所述螺栓的一端与对应的所述输料管拆卸连接,并位于对应的所述输料管的下端,每个所述安装板与对应的所述螺栓拆卸连接,并位于对应的所述螺栓的另一端,每个所述万向轮与对应的所述安装板拆卸连接,并位于对应的所述安装板的下端。

[0012] 本实用新型的一种糠醛生产排渣装置,所述内胆与所述箱体拆卸连接,并位于所述箱体的内部,所述驱动组件与所述箱体拆卸连接,并位于所述箱体的一端,且贯穿所述箱体,所述传动组件与所述驱动组件拆卸连接,并位于所述驱动组件的一端,所述搅拌组件与所述传动组件拆卸连接,并位于所述传动组件的一端,废渣传送至所述内胆中,所述驱动组件带动所述传动组件转动,所述传动组件带动搅拌组件转动,所述搅拌组件将废渣进行搅拌并粉碎,然后粉碎后的废渣从所述内胆中掉落,没有被掉落的继续由所述搅拌组件进行粉碎,以此方法能够有效解决设置搅拌桨不能对废渣充分的搅拌使其破碎,容易造成堵塞的问题。

附图说明

[0013] 为了更清楚地说明本实用新型实施例或现有技术中的技术方案,下面将对实施例或现有技术描述中所需要使用的附图作简单地介绍,显而易见地,下面描述中的附图仅仅是本实用新型的一些实施例,对于本领域普通技术人员来讲,在不付出创造性劳动的前提下,还可以根据这些附图获得其他的附图。

[0014] 图1是本实用新型的第一实施例的结构示意图。

[0015] 图2是本实用新型的内胆的结构示意图。

[0016] 图3是本实用新型的驱动组件的结构示意图。

[0017] 图4是本实用新型的第二实施例的结构示意图。

[0018] 101-箱体、102-进料机构、103-输料管、104-排料机构、105-排料管、106-胆体、107-进料口、108-排料网、109-电机、110-驱动杆、111-传动辊、112-安装块、113-搅拌块、114-破碎齿、201-安装板、202-万向轮、203-螺栓。

具体实施方式

[0019] 下面详细描述本实用新型的实施例,所述实施例的示例在附图中示出,下面通过参考附图描述的实施例是示例性的,旨在用于解释本实用新型,而不能理解为对本实用新型的限制。

[0020] 本申请的第一实施例为:

[0021] 请参阅图1～图3,其中图1是本实用新型的第一实施例的结构示意图,图2是本实用新型的内胆的结构示意图,图3是本实用新型的驱动组件的结构示意图。

[0022] 本实用新型提供一种糠醛生产排渣装置,包括箱体101、进料机构102、输料管103、排料机构104、排料管105、胆体106、进料口107、排料网108、电机109、驱动杆110、传动辊

111、安装块112、搅拌块113和破碎齿114，前述方案解决了设置搅拌桨不能对废渣充分的搅拌使其破碎，容易造成堵塞的问题。

[0023] 针对本具体实施方式，所述进料机构102与所述箱体101拆卸连接，并位于所述箱体101的上端，所述输料管103与所述箱体101拆卸连接，并位于所述箱体101的下端，所述排料机构104与所述输料管103拆卸连接，并位于所述输料管103的一端，且贯穿所述输料管103，所述排料管105与所述输料管103拆卸连接，并位于所述输料管103的右端，所述内胆与所述箱体101拆卸连接，并位于所述箱体101的内部，所述驱动组件与所述箱体101拆卸连接，并位于所述箱体101的一端，且贯穿所述箱体101，所述传动组件与所述驱动组件拆卸连接，并位于所述驱动组件的一端，所述搅拌组件与所述传动组件拆卸连接，并位于所述传动组件的一端，废渣通过所述排料机构104进入到所述箱体101中，然后掉落到所述内胆中，所述驱动组件带动所述传动组件转动，所述传动组件带动搅拌组件转动，所述搅拌组件将废渣进行搅拌并粉碎，然后粉碎后的废渣从所述内胆中掉落，没有被掉落的继续由所述搅拌组件进行粉碎，废渣掉落至所述输料管103中，所述排料机构104将所述输料管103中的废渣输送至所述排料口处，然后通过所述排料口进行排出，以此来避免在输送的过程中造成堵塞，提高效率。

[0024] 其中，所述内胆包括胆体106、进料口107和排料网108，所述进料口107与所述胆体106拆卸连接，并位于所述胆体106的上端，所述排料网108与所述胆体106拆卸连接，并位于所述胆体106的下端所述驱动组件包括电机109和驱动杆110，所述驱动杆110与所述电机109的输出端固定连接，废渣通过所述进料口107进入到所述胆体106中，所述排料网108用于出料。

[0025] 其次，所述驱动组件包括电机109和驱动杆110，所述驱动杆110与所述电机109的输出端固定连接，所述电机109带动所述驱动杆110转动。

[0026] 同时，所述传动组件包括传动辊111和若干安装块112，所述传动辊111与所述驱动杆110拆卸连接，并位于所述驱动杆110的一端，若干所述安装块112与所述传动辊111拆卸连接，并均匀设置于所述传动辊111的外表面，所述驱动杆110通过所述传动辊111带动若干所述安装块112转动。

[0027] 另外，所述搅拌组件包括若干搅拌块113和若干破碎齿114，每个所述搅拌块113与对应的所述安装块112拆卸连接，并位于对应的所述安装块112的一端，每个所述破碎齿114与对应的所述搅拌块113拆卸连接，并位于对应的所述搅拌块113的一端，所述安装块112通过所述搅拌块113带动所述破碎齿114转动。

[0028] 使用本实施例的一种糠醛生产排渣装置，在具体进行使用时，废渣通过所述排料机构104进入到所述箱体101中，通过所述进料口107进入到所述胆体106中，所述电机109带动所述驱动杆110转动，述驱动杆110通过所述传动辊111带动若干所述安装块112转动，所述安装块112通过所述搅拌块113带动所述破碎齿114转动，从而对废渣进行搅拌并粉碎，粉碎合格的废渣通过所述排料网108掉落至所述输料管103中，通过所述排料机构104将所述输料管103中的废渣输送至所述排料管105处进行排出，以此来避免在输送的过程中造成堵塞，提高效率。

[0029] 本申请的第二实施例为：

[0030] 在第一实施例的基础上，请参阅图4，图4是本实用新型的第二实施例的结构示意

图。

[0031] 本实用新型提供了一种糠醛生产排渣装置还包括若干安装板201、若干万向轮202和若干螺栓203。

[0032] 针对本具体实施方式，每个所述螺栓203的一端与对应的所述输料管103拆卸连接，并位于对应的所述输料管103的下端，每个所述安装板201与对应的所述螺栓203拆卸连接，并位于对应的所述螺栓203的另一端，每个所述万向轮202与对应的所述安装板201拆卸连接，并位于对应的所述安装板201的下端，所述螺栓203将所述安装块112固定在所述输料管103上，推动所述输料管103，所述万向轮202通过所述安装块112带动所述输料管103移动，以此来方便移动所述糠醛生产排渣装置。

[0033] 使用本实施例的一种糠醛生产排渣装置，在具体进行使用时，所述螺栓203将所述安装块112固定在所述输料管103上，推动所述输料管103，所述万向轮202通过所述安装块112带动所述输料管103移动，以此来方便移动所述糠醛生产排渣装置。

[0034] 以上所揭露的仅为本实用新型一种较佳实施例而已，当然不能以此来限定本实用新型之权利范围，本领域普通技术人员可以理解实现上述实施例的全部或部分流程，并依本实用新型权利要求所作的等同变化，仍属于实用新型所涵盖的范围。

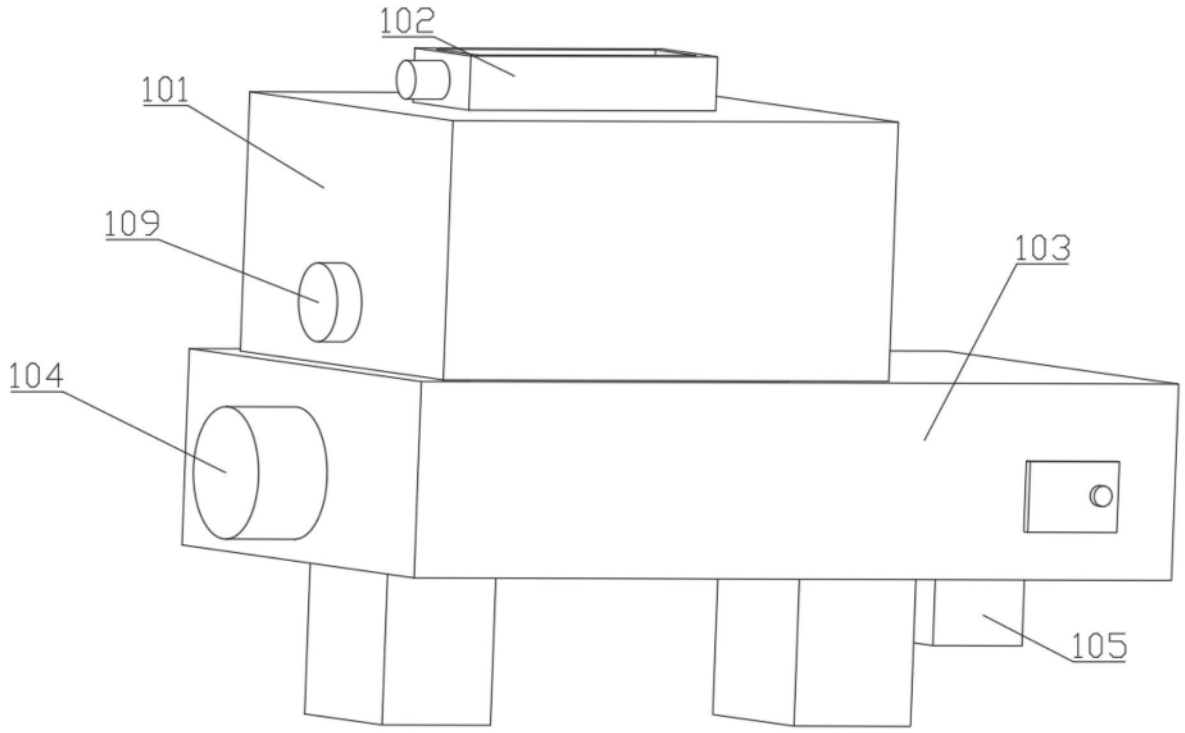

图1

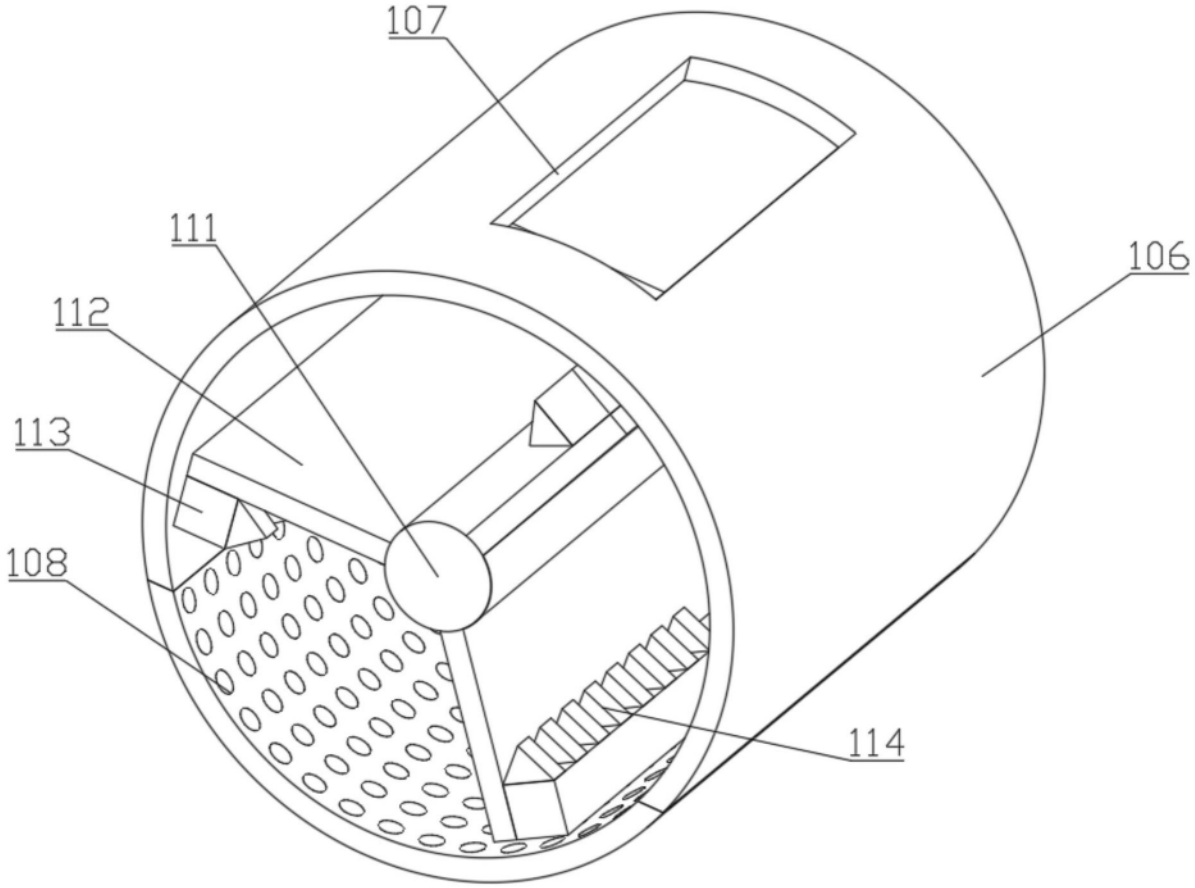

图2

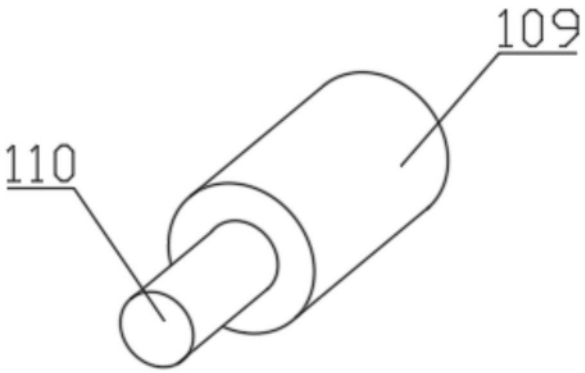

图3

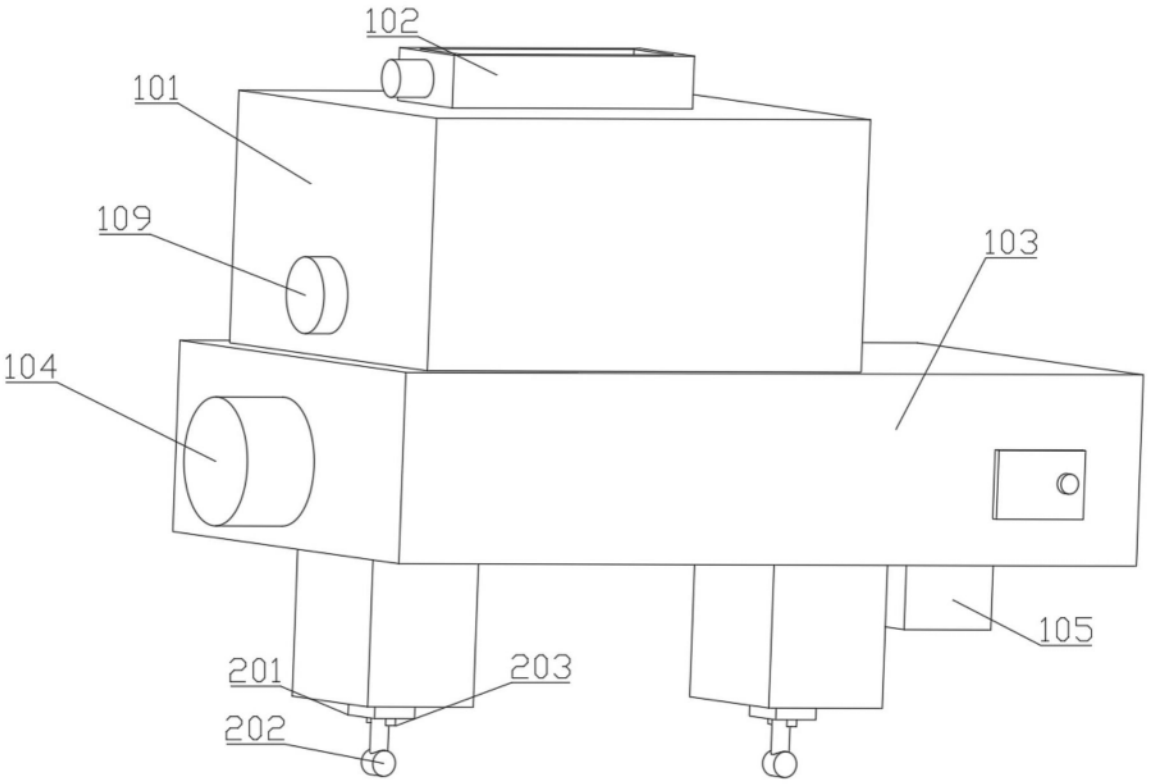

图4