(19)中华人民共和国国家知识产权局

(12)实用新型专利

(10)授权公告号 CN 215737743 U
(45)授权公告日 2022.02.08

(21)申请号 202122203569.6

(22)申请日 2021.09.13

(73)专利权人 翟传丽
地址 272399 山东省济宁市鱼台县古亭镇湖陵三路4038号

(72)发明人 翟传丽

(74)专利代理机构 苏州国卓知识产权代理有限公司 32331
代理人 吴焕鑫

(51)Int.Cl.
A47B 63/06(2006.01)
A47B 57/06(2006.01)
A47B 97/00(2006.01)
E06B 3/48(2006.01)

权利要求书1页 说明书4页 附图4页

(54)实用新型名称

一种人力资源用便于取用的档案柜

(57)摘要

本实用新型涉及档案柜技术领域，且公开了一种人力资源用便于取用的档案柜，包括柜体、隔板、导轨以及折叠板，柜体内部设置有若干组隔板，柜体正面上端以及下端分别设置有一组导轨，该实用新型，通过设置有导轨以及折叠板，使用人员在开启档案柜时，只需要推动最右侧的折叠板，由于最右侧折叠板两端转动连接着固定板，进而固定板通过连接板推动滑动板，在设置于滑动板一侧的滑动轮的作用下，滑动板在导轨内部水平滑动，在水平滑动的同时使得折叠板之间通过转动轴进行折叠，在滑动杆的作用下使得位于中间两组折叠板在折叠的同时依然可以沿导轨滑动，降低了可能由于门开启的角度过小不慎剐蹭档案导致档案的破损的风险。

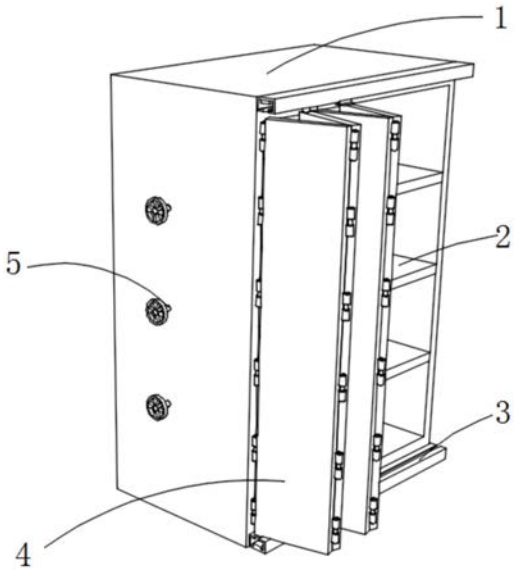

CN 215737743 U

1.一种人力资源用便于取用的档案柜，包括柜体(1)、隔板(2)、导轨(3)以及折叠板(4)，其特征在于：所述柜体(1)内部设置有若干组隔板(2)，柜体(1)正面上端以及下端分别设置有一组导轨(3)，两组导轨(3)之间设置有若干组折叠板(4)。

2.根据权利要求1所述的一种人力资源用便于取用的档案柜，其特征在于：所述柜体(1)内壁两侧外表面开设有若干组滑槽，柜体(1)一侧内壁开设有空腔，且空腔与柜体(1)一侧内壁所开设的滑槽互相连通，柜体(1)一侧外表面开设有若干组通孔，每组通孔与柜体(1)一侧所开设的空腔互相连通，每组通孔内部分别设置有一组转动杆(5)。

3.根据权利要求1所述的一种人力资源用便于取用的档案柜，其特征在于：所述隔板(2)两端分别设置有一组滑动块(6)，每组滑动块(6)一侧分别固定连接于隔板(2)两端，每组滑动块(6)分别滑动设置于柜体(1)内壁两侧所开设的滑槽内部，其中一组滑动块(6)一端穿过滑槽延伸至柜体(1)侧壁空腔内部。

4.根据权利要求1所述的一种人力资源用便于取用的档案柜，其特征在于：所述导轨(3)一侧固定连接于柜体(1)侧壁外表面，导轨(3)内部设置若干组滑动轮(7)，每组滑动轮(7)一侧固定连接于滑动板(8)一侧，滑动板(8)远离滑动轮(7)的一侧设置有连接板(9)，连接板(9)一端固定连接于滑动板(8)一侧。

5.根据权利要求1所述的一种人力资源用便于取用的档案柜，其特征在于：所述折叠板(4)一侧设置有若干组转动轴(10)，转动轴(10)远离折叠板(4)一侧连接于柜体(1)侧壁外表面，每两组折叠板(4)之间均设置有若干组转动轴(10)，位于中间两组的折叠板(4)通过转动轴(10)相接一侧的上表面以及下表面分别设置有一组滑动杆(11)，每组滑动杆(11)远离折叠板(4)一端分别设置于两组导轨(3)内部，设置于右侧边缘的折叠板(4)两端分别设置有一组固定板(12)，设置于右侧边缘的折叠板(4)两端分别转动连接于一组固定板(12)一侧外表面，每组固定板(12)远离折叠板(4)一侧固定连接于连接板(9)远离滑动板(8)的一端。

6.根据权利要求2所述的一种人力资源用便于取用的档案柜，其特征在于：所述转动杆(5)一端穿过通孔延伸至柜体(1)一侧外表面，转动杆(5)设置于柜体(1)外表面的一端设置有手轮(15)，转动杆(5)另一端穿过通孔延伸至柜体(1)内壁所开设的空腔内部，转动杆(5)延伸至空腔内部的一端设置有齿轮(13)，齿轮(13)一端固定连接于转动杆(5)一端，齿轮(13)另一端转动连接于柜体(1)空腔内壁，齿轮(13)一侧啮合有齿条(14)，齿条(14)一侧固定连接于延伸至柜体(1)空腔内部的滑动块(6)一端。

一种人力资源用便于取用的档案柜

技术领域

[0001] 本实用新型涉及档案柜技术领域，具体为一种人力资源用便于取用的档案柜。

背景技术

[0002] 人力资源(HumanResources，简称HR)即人事，最广泛定义是指人力资源管理工作，包含六大模块：人力资源规划、招聘、培训、绩效、薪酬和劳动关系等，多用于公司的人事部门，也是公司的一个重要的职位，公司的人员招聘，培训，职员的考核，职员的薪酬，职员调动都和人事有关，人力资源需要大量的档案，档案一般是指人们在各项社会活动中直接形成的各种形式的具有保存价值的原始记录，原始记录性是它的本质属性，现如今档案多采用电子设备进行录入和保存，以便于调取和查阅，但是采用纸质为载体的档案同样十分重要，纸质档案是重要信息资料的有力存储途径，档案在现如今应用已经十分广泛了，而纸质档案一般存储于档案柜中，档案柜一般是带锁的柜子，当档案柜放置的位置过于狭窄时，传统的档案柜为双开门，由于位置过于狭窄，开启档案柜时，门会因为桌子以及墙壁等障碍物导致开启不到位，取出档案时不方便，甚至可能由于门开启的角度过小不慎剐蹭档案，导致档案的破损，而且现有的档案柜格栅之间的高度不可调节，较大的档案袋无法竖直存放，只能横着放置，这样造成了存放杂乱不能合理运用空间，取用麻烦。

[0003] 为此，我们设计了一种人力资源用便于取用的档案柜。

实用新型内容

[0004] 针对现有技术的不足，本实用新型提供了一种人力资源用便于取用的档案柜，解决了上述背景技术中所提出的问题。

[0005] 为了达到上述目的，本实用新型所采用的技术方案是：

[0006] 一种人力资源用便于取用的档案柜，包括柜体、隔板、导轨以及折叠板，所述柜体内部设置有若干组隔板，柜体正面上端以及下端分别设置有一组导轨，两组导轨之间设置有若干组折叠板，折叠板可在导轨内部滑动。

[0007] 进一步的，所述柜体内壁两侧外表面开设有若干组滑槽，柜体一侧内壁开设有空腔，且空腔与柜体一侧内壁所开设的滑槽互相连通，柜体一侧外表面开设有若干组通孔，每组通孔与柜体一侧所开设的空腔互相连通，每组通孔内部分别设置有一组转动杆，转动杆可在通孔内部转动。

[0008] 进一步的，所述隔板两端分别设置有一组滑动块，每组滑动块一侧分别固定连接于隔板两端，每组滑动块分别滑动设置于柜体内壁两侧所开设的滑槽内部，其中一组滑动块一端穿过滑槽延伸至柜体侧壁空腔内部，滑动块固定连接隔板一端，进而推动了隔板上下，使得隔板高度可进行调节。

[0009] 进一步的，所述导轨一侧固定连接于柜体侧壁外表面，导轨内部设置若干组滑动轮，每组滑动轮一侧固定连接于滑动板一侧，滑动板远离滑动轮的一侧设置有连接板，连接板一端固定连接于滑动板一侧。

[0010] 进一步的，所述折叠板一侧设置有若干组转动轴，转动轴远离折叠板一侧连接于柜体侧壁外表面，每两组折叠板之间均设置有若干组转动轴，位于中间两组的折叠板通过转动轴相接一侧的上表面以及下表面分别设置有一组滑动杆，每组滑动杆远离折叠板一端分别设置于两组导轨内部，设置于右侧边缘的折叠板两端分别设置有一组固定板，设置于右侧边缘的折叠板两端分别转动连接于一组固定板一侧外表面，每组固定板远离折叠板一侧固定连接于连接板远离滑动板的一端，推动最右侧的折叠板，由于最右侧折叠板两端转动连接着固定板，进而固定板通过连接板推动滑动板，在设置于滑动板一侧的滑动轮的作用下，滑动板在导轨内部水平滑动，在水平滑动的同时使得折叠板之间通过转动轴进行折叠，在滑动杆的作用下使得位于中间两组折叠板在折叠的同时依然可以沿导轨滑动。

[0011] 进一步的，所述转动杆一端穿过通孔延伸至柜体一侧外表面，转动杆设置于柜体外表面的一端设置有手轮，转动杆另一端穿过通孔延伸至柜体内壁所开设的空腔内部，转动杆延伸至空腔内部的一端设置有齿轮，齿轮一端固定连接于转动杆一端，齿轮另一端转动连接于柜体空腔内壁，齿轮一侧啮合有齿条，齿条一侧固定连接于延伸至柜体空腔内部的滑动块一端，使用者只需要转动手轮，手轮带动了转动杆转动，转动杆又带动了齿轮在柜体空腔内部转动，进而啮合齿条上下移动，齿条又与滑动块固定连接，进而推动了隔板上下，使得隔板高度可进行调节，合理运用档案柜的空间，提高了档案取用时的效率。

[0012] 本实用新型的有益效果为：

[0013] 1、该实用新型，通过设置有导轨以及折叠板，有效的解决了传统的档案柜为双开门，由于位置过于狭窄，开启档案柜时，门会因为桌子以及墙壁等障碍物导致开启不到位，造成取出档案时不方便的问题，同时设置了滑动轮、滑动板、连接板、转动轴、滑动杆以及固定板，使用人员在开启档案柜时，只需要推动最右侧的折叠板，由于最右侧折叠板两端转动连接着固定板，进而固定板通过连接板推动滑动板，在设置于滑动板一侧的滑动轮的作用下，滑动板在导轨内部水平滑动，在水平滑动的同时使得折叠板之间通过转动轴进行折叠，在滑动杆的作用下使得位于中间两组折叠板在折叠的同时依然可以沿导轨滑动，降低了可能由于门开启的角度过小不慎剐蹭档案导致档案的破损的风险。

[0014] 2、该实用新型，通过设置有隔板以及滑动块，使得现有的档案柜格栅之间的高度可以调节，同时设置了转动杆、齿轮、齿条以及手轮，当较大的档案袋需要竖直存放时，使用者只需要转动手轮，手轮带动了转动杆转动，转动杆又带动了齿轮在柜体空腔内部转动，进而啮合齿条上下移动，齿条又与滑动块固定连接，进而推动了隔板上下，使得隔板高度可进行调节，合理运用档案柜的空间，提高了档案取用时的效率。

附图说明

[0015] 图1为本实用新型的结构示意图；

[0016] 图2为本实用新型中柜体、隔板、转动杆、齿轮以及齿条的结构示意图；

[0017] 图3为本实用新型中导轨、折叠板、滑动轮以及转动轴的结构示意图；

[0018] 图4为图2中A处的结构放大示意图。

[0019] 图中：1、柜体；2、隔板；3、导轨；4、折叠板；5、转动杆；6、滑动块；7、滑动轮；8、滑动板；9、连接板；10、转动轴；11、滑动杆；12、固定板；13、齿轮；14、齿条；15、手轮。

具体实施方式

[0020] 为使本实用新型实施例的目的、技术方案和优点更加清楚，下面将结合本实用新型实施例中的附图，对本实用新型实施例中的技术方案进行清楚、完整地描述，显然，所描述的实施例是本实用新型一部分实施例，而不是全部的实施例。基于本实用新型中的实施例，本领域普通技术人员在没有作出创造性劳动前提下所获得的所有其他实施例，都属于本实用新型保护的范围。

[0021] 参看图1-4：一种人力资源用便于取用的档案柜，包括柜体1、隔板2、导轨3以及折叠板4，柜体1内部设置有若干组隔板2，柜体1正面上端以及下端分别设置有一组导轨3，两组导轨3之间设置有若干组折叠板4，折叠板4可在导轨3内部滑动。

[0022] 其中，柜体1内壁两侧外表面开设有若干组滑槽，柜体1一侧内壁开设有空腔，且空腔与柜体1一侧内壁所开设的滑槽互相连通，柜体1一侧外表面开设有若干组通孔，每组通孔与柜体1一侧所开设的空腔互相连通，每组通孔内部分别设置有一组转动杆5，转动杆5可在通孔内部转动。

[0023] 其中，隔板2两端分别设置有一组滑动块6，每组滑动块6一侧分别固定连接于隔板2两端，每组滑动块6分别滑动设置于柜体1内壁两侧所开设的滑槽内部，其中一组滑动块6一端穿过滑槽延伸至柜体1侧壁空腔内部，滑动块6固定连接隔板2一端，进而推动了隔板2上下，使得隔板2高度可进行调节。

[0024] 其中，导轨3一侧固定连接于柜体1侧壁外表面，导轨3内部设置若干组滑动轮7，每组滑动轮7一侧固定连接于滑动板8一侧，滑动板8远离滑动轮7的一侧设置有连接板9，连接板9一端固定连接于滑动板8一侧。

[0025] 其中，折叠板4一侧设置有若干组转动轴10，转动轴10远离折叠板4一侧连接于柜体1侧壁外表面，每两组折叠板4之间均设置有若干组转动轴10，位于中间两组的折叠板4通过转动轴10相接一侧的上表面以及下表面分别设置有一组滑动杆11，每组滑动杆11远离折叠板4一端分别设置于两组导轨3内部，设置于右侧边缘的折叠板4两端分别设置有一组固定板12，设置于右侧边缘的折叠板4两端分别转动连接于一组固定板12一侧外表面，每组固定板12远离折叠板4一侧固定连接于连接板9远离滑动板8的一端，推动最右侧的折叠板4，由于最右侧折叠板4两端转动连接着固定板12，进而固定板12通过连接板9推动滑动板8，在设置于滑动板8一侧的滑动轮7的作用下，滑动板8在导轨3内部水平滑动，在水平滑动的同时使得折叠板4之间通过转动轴10进行折叠，在滑动杆11的作用下使得位于中间两组折叠板4在折叠的同时依然可以沿导轨3滑动。

[0026] 其中，转动杆5一端穿过通孔延伸至柜体1一侧外表面，转动杆5设置于柜体1外表面的一端设置有手轮15，转动杆5另一端穿过通孔延伸至柜体1内壁所开设的空腔内部，转动杆5延伸至空腔内部的一端设置有齿轮13，齿轮13一端固定连接于转动杆5一端，齿轮13另一端转动连接于柜体1空腔内壁，齿轮13一侧啮合有齿条14，齿条14一侧固定连接于延伸至柜体1空腔内部的滑动块6一端，使用者只需要转动手轮15，手轮15带动了转动杆5转动，转动杆5又带动了齿轮13在柜体1空腔内部转动，进而啮合齿条14上下移动，齿条14又与滑动块6固定连接，进而推动了隔板2上下，使得隔板2高度可进行调节，合理运用档案柜的空间，提高了档案取用时的效率。

[0027] 综上所述，本实用新型在使用时，通过设置有导轨3以及折叠板4，可以方便的取出

档案时，同时设置了滑动轮7、滑动板8、连接板9、转动轴10、滑动杆11以及固定板12，使用人员在开启档案柜时，只需要推动最右侧的折叠板4，由于最右侧折叠板4两端转动连接着固定板12，进而固定板12通过连接板9推动滑动板8，在设置于滑动板8一侧的滑动轮7的作用下，滑动板8在导轨3内部水平滑动，在水平滑动的同时使得折叠板4之间通过转动轴10进行折叠，在滑动杆11的作用下使得位于中间两组折叠板4在折叠的同时依然可以沿导轨3滑动，降低了可能由于门开启的角度过小不慎剐蹭档案导致档案的破损的风险，通过设置有隔板2以及滑动块6，使得现有的档案柜格栅之间的高度可以调节，同时设置了转动杆5、齿轮13、齿条14以及手轮15，当较大的档案袋需要竖直存放时，使用者只需要转动手轮15，手轮15带动了转动杆5转动，转动杆5又带动了齿轮13在柜体1空腔内部转动，进而啮合齿条14上下移动，齿条14又与滑动块6固定连接，进而推动了隔板2上下，使得隔板2高度可进行调节，合理运用档案柜的空间，提高了档案取用时的效率。

[0028] 以上实施例仅用以说明本实用新型的技术方案，而非对其限制；尽管参照前述实施例对本实用新型进行了详细的说明，本领域的普通技术人员应当理解：其依然可以对前述各实施例所记载的技术方案进行修改，或者对其中部分技术特征进行等同替换；而这些修改或者替换，并不使相应技术方案的本质脱离本实用新型各实施例技术方案的精神和范围。

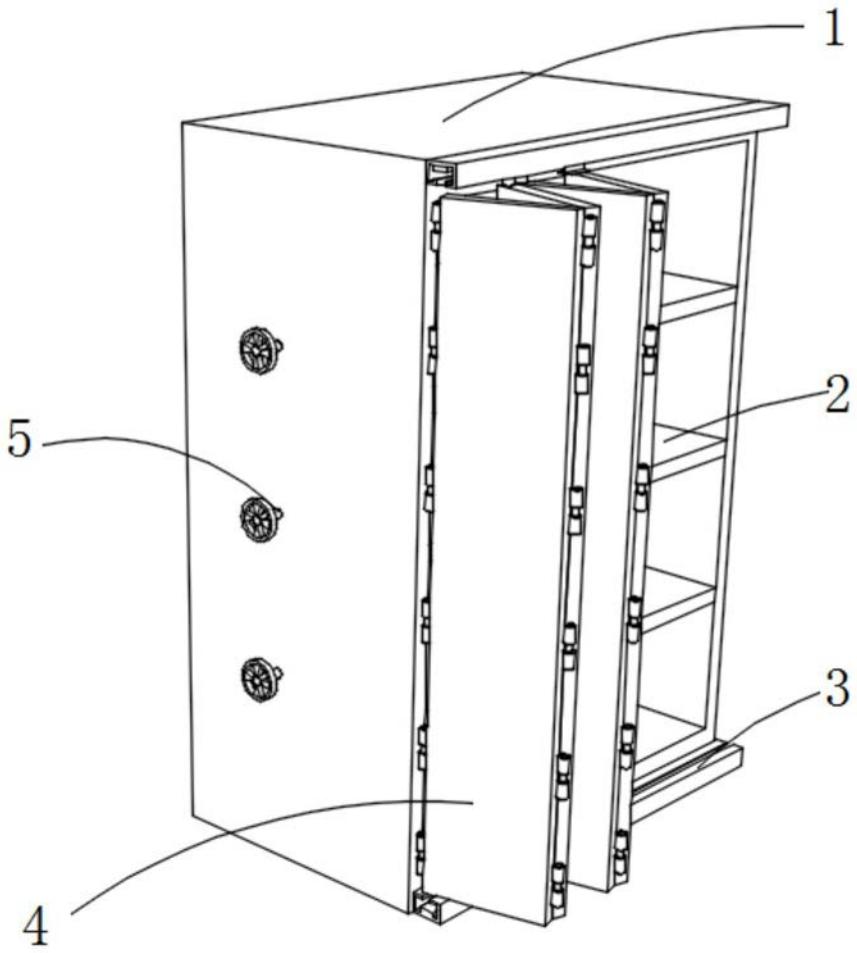

图1

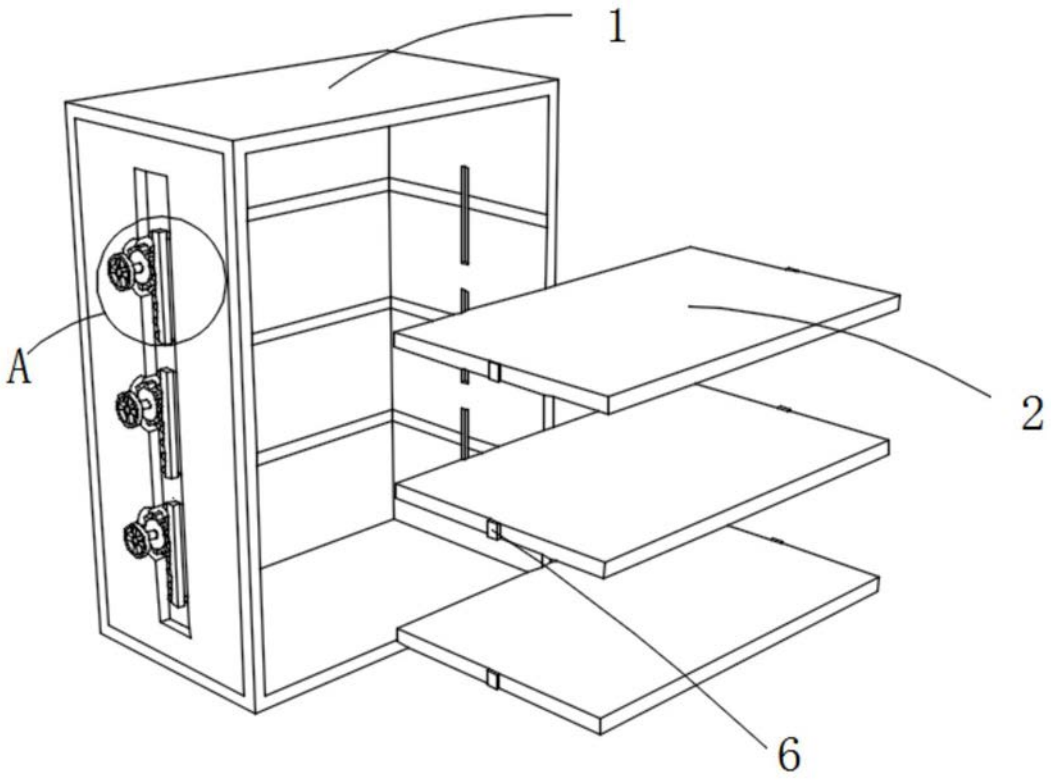

图2

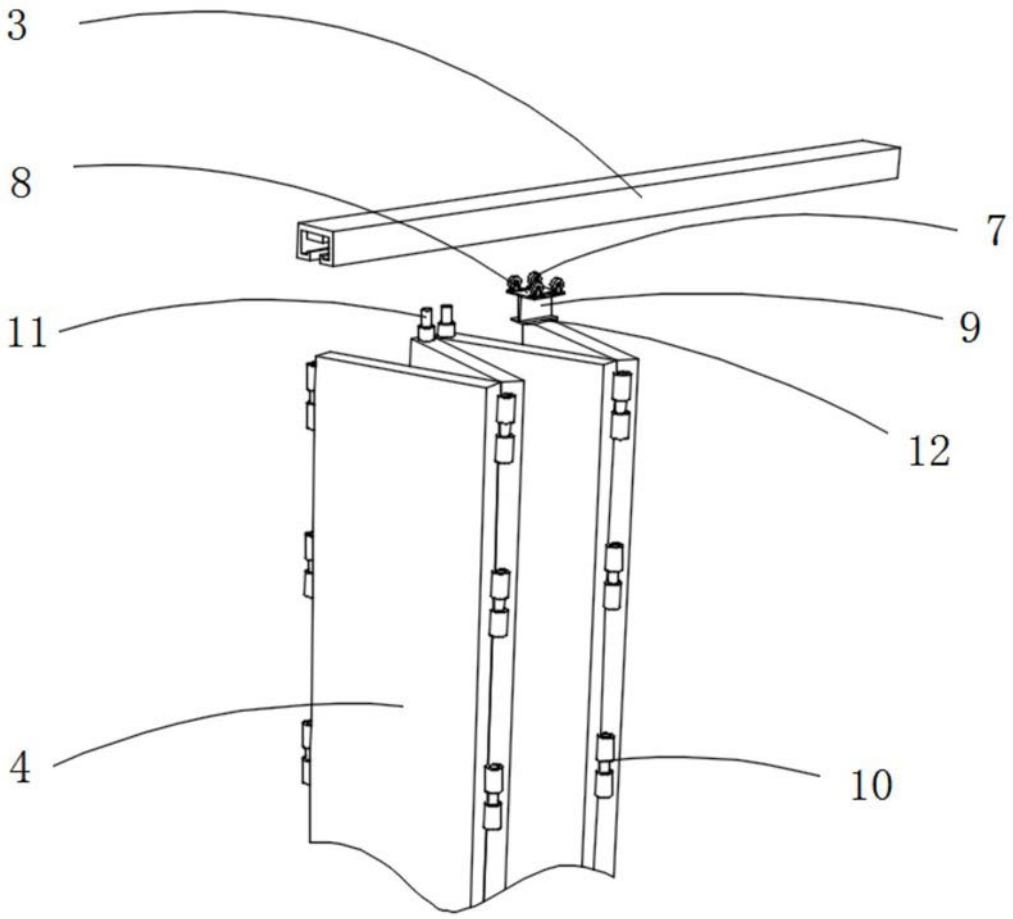

图3

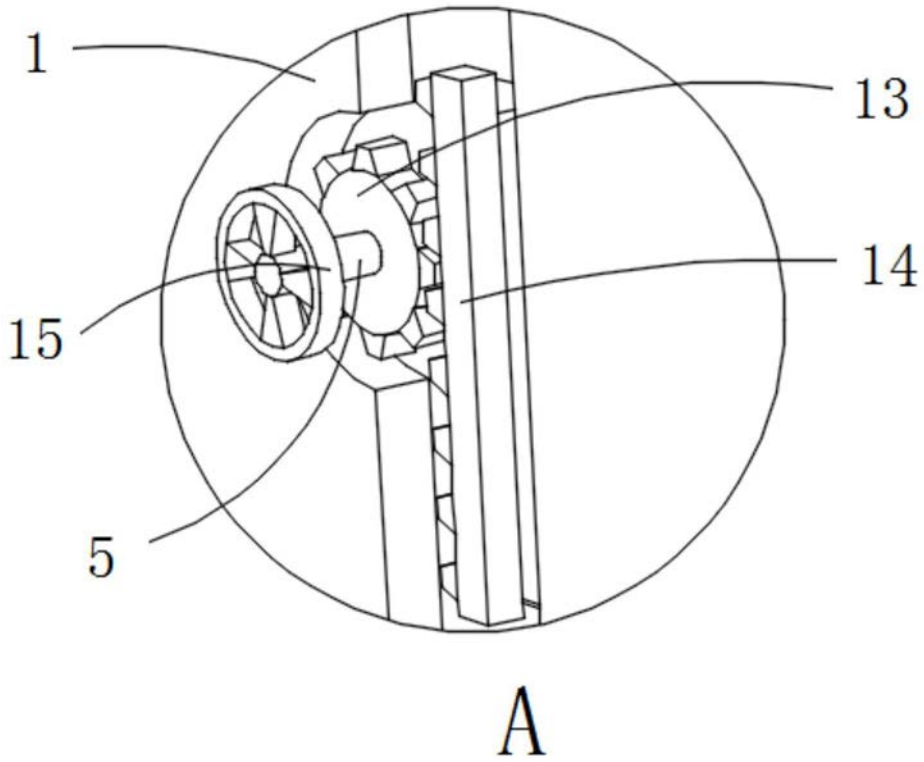

图4