(19)中华人民共和国国家知识产权局

(12)实用新型专利

(10)授权公告号 CN 202553664 U
(45)授权公告日 2012.11.28

(21)申请号 201220158466.0

(22)申请日 2012.04.16

(73)专利权人 张龙飞
地址 250200 山东省济南市章丘市明水白云路40号(山东省章丘市第四中学)高一22班

(72)发明人 张龙飞

(74)专利代理机构 济南诚智商标专利事务所有限公司 37105
代理人 王汝银

(51)Int.Cl.
A47J 43/28(2006.01)

权利要求书 1 页 说明书 1 页 附图 1 页

(54)实用新型名称

一种可调换大小的漏勺

(57)摘要

一种可调换大小的漏勺，属于厨房用品，其结构包括手柄和勺头，所述的勺头包括大勺头和小勺头，每个勺头的连接柄末端通过合页连接于手柄前端，所述的每个勺头前端都设有锁定孔，所述的手柄的前、后两侧的对应位置各设一锁定扣，所述的锁定扣与锁定孔活动扣接。由于在手柄的一端活动铰接有两个勺头，可根据使用需要随时调换大、小号漏勺。

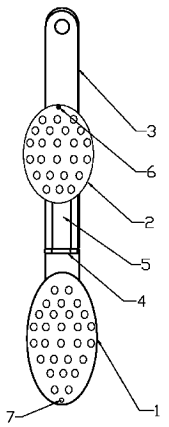

CN 202553664 U

1. 一种可调换大小的漏勺，包括手柄和勺头，其特征是，所述的勺头包括大勺头和小勺头，每个勺头的连接柄末端通过合页连接于手柄前端，所述的每个勺头前端都设有锁定孔，所述的手柄的前、后两侧的对应位置各设一锁定扣，所述的锁定扣与锁定孔活动扣接。

一种可调换大小的漏勺

技术领域

[0001] 本实用新型涉及一种漏勺，具体地说是一种可调换大小的漏勺。

背景技术

[0002] 人们做饭时经常要用到漏勺打捞锅内汤中的食物，人们通常在厨房里备有大号和小号漏勺，使用时要根据所打捞的食物大小，来确定使用大号漏勺或是小号漏勺，比较麻烦。

实用新型内容

[0003] 本实用新型的目的在于提供一种可调换大小的漏勺，该漏勺设有大、小两个勺头，可随时根据使用者的需要更换。

[0004] 本实用新型解决其技术问题所采取的技术方案是：一种可调换大小的漏勺，其结构包括手柄和勺头，所述的勺头包括大勺头和小勺头，每个勺头的连接柄末端通过合页连接于手柄前端，所述的每个勺头前端都设有锁定孔，所述的手柄的前、后两侧的对应位置各设一锁定扣，所述的锁定扣与锁定孔活动扣接。

[0005] 本实用新型的有益效果是：由于在手柄的一端活动铰接有两个勺头，可根据使用需要随时调换大、小号漏勺；由于在漏勺的末端设有锁定孔，将不使用的其中一个漏勺通过锁定孔与锁定扣扣接，不影响另一个勺头的使用，方便实用。

附图说明

[0006] 图 1 为本实用新型的结构示意图。

[0007] 图中：1 大勺头，2 小勺头，3 手柄，4 合页，5 连接柄，6 锁定扣，7 锁定孔。

具体实施方式

[0008] 如图 1 所示。一种可调换大小的漏勺，其结构包括手柄 3 和勺头，所述的勺头包括大勺头 1 和小勺头 2，每个勺头的连接柄 5 末端通过合页 4 连接于手柄 3 前端，所述的每个勺头前端都设有锁定孔 7，所述的手柄 3 的前、后两侧的对应位置各设一锁定扣 6，所述的锁定扣 6 与锁定孔 7 活动扣接。将不使用的其中一个漏勺通过锁定孔 7 与锁定扣 6 扣接，不影响另一个勺头的使用。

[0009] 该可调换大小的漏勺需要使用大号漏勺时，将小勺头 2 向上翻转，将小勺头 1 前端的锁定孔 7 扣在手柄上侧的锁定扣 6 上；反之，当需要使用小号漏勺时，将大勺头 1 向后上方翻转，将大勺头 1 前端的锁定孔 7 扣在手柄后侧的锁定扣 6 上，一个漏勺两种型号，更方便实用。

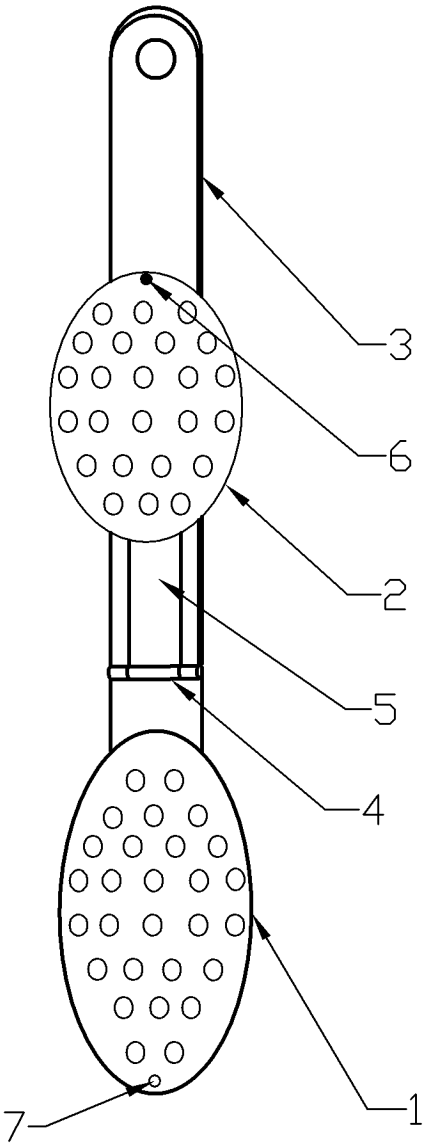

图 1