(19)国家知识产权局

(12)实用新型专利

(10)授权公告号 CN 221222073 U
(45)授权公告日 2024.06.25

(21)申请号 202323205291.1

(22)申请日 2023.11.27

(73)专利权人 武汉祺英电子科技有限公司
地址 430000 湖北省武汉市江汉区民航里2号商铺

(72)发明人 阮从伟

(74)专利代理机构 广州浩泰知识产权代理有限公司 44476
专利代理师 张亚男

(51)Int.Cl.
F16M 11/04(2006.01)
F16M 11/18(2006.01)
F16M 13/02(2006.01)

权利要求书1页 说明书3页 附图1页

(54)实用新型名称

一种安防监控支架

(57)摘要

本实用新型涉及一种安防监控支架，包括高度调节组件，高度调节组件包括固定柱，固定柱中穿插有丝杆，丝杆的一端与驱动件连接；丝杆上设有螺母座，螺母座与丝杆螺纹连接，螺母座上安装有支撑板，支撑板上安装安防监控摄像头。对安防监控摄像头的监控高度进行调节时，驱动件带动丝杆转动，丝杆依次带动螺母座、支撑板和安防监控摄像头沿Z轴方向移动，从而实现对安防监控摄像头的监控角度进行上下的高度调节，使得安防监控摄像头能够对一定高度的目标进行监控。

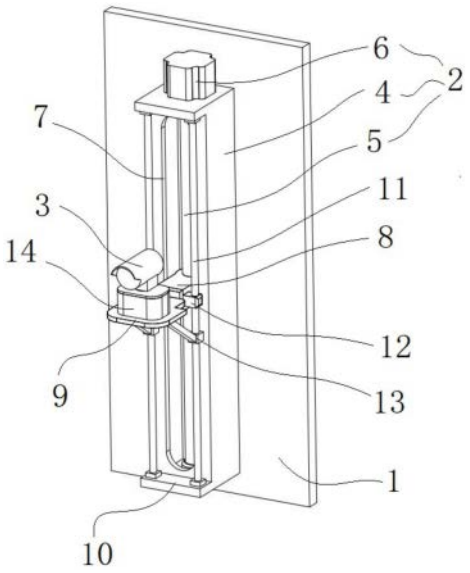

CN 221222073 U

1.一种安防监控支架,包括安装板(1),其特征在于:所述安装板(1)的一侧安装有高度调节组件(2),所述高度调节组件(2)上安装有安防监控摄像头(3),所述高度调节组件(2)包括固定柱(4),所述固定柱(4)为中空,所述固定柱(4)中穿插有丝杆(5),所述丝杆(5)的一端与驱动件(6)连接;所述固定柱(4)的上端面开设有槽口(7),所述丝杆(5)上设有螺母座(8),所述螺母座(8)与所述丝杆(5)螺纹连接,所述螺母座(8)上安装有支撑板(9),所述支撑板(9)上安装所述安防监控摄像头(3);所述固定柱(4)的两端的上端面设有固定板(10),两个所述固定板(10)之间设有两个导向柱(11),两个所述导向柱(11)位于所述槽口(7)的两侧,所述螺母座(8)的两侧均安装有第一导块(12),所述第一导块(12)开设有第一通孔,所述导向柱(11)穿过所述第一通孔与所述第一导块(12)滑动连接;所述导向柱(11)上位于所述第一导块(12)的下方滑动连接有第二导块(13),所述第二导块(13)通过支撑架与所述支撑板(9)连接。

2.根据权利要求1所述的安防监控支架,其特征在于:所述驱动件(6)为第一电机或旋转把手。

3.根据权利要求1所述的安防监控支架,其特征在于:还包括角度调节组件(14),所述角度调节组件(14)安装在所述支撑板(9)上,所述安防监控摄像头(3)与所述角度调节组件(14)连接。

4.根据权利要求3所述的安防监控支架,其特征在于:所述角度调节组件(14)包括第二电机(15),所述第二电机(15)的输出端传动连接有转动轴(16),所述转动轴(16)远离所述第二电机(15)的一端连接有支撑座(17),所述支撑座(17)上安装所述安防监控摄像头(3)。

5.根据权利要求4所述的安防监控支架,其特征在于:所述支撑板(9)上安装有防护箱(18),所述防护箱(18)的上端面开设有第二通孔,所述转动轴(16)穿过所述第二通孔与所述支撑座(17)连接。

一种安防监控支架

技术领域

[0001] 本实用新型涉及监控支架技术领域,具体涉及一种安防监控支架。

背景技术

[0002] 安防监控是用来进行监控保证安全的设备,可以全方位地进行监控,安防监控能实时、形象、真实地反映被监控对象,它可以让人能够看到被监视现场的实际发生的一切情况,并通过录像机记录下来,同时报警系统设备对非法入侵进行报警,产生的报警信号输入报警主机,报警主机触发监控系统录像并记录。

[0003] 现有的安防监控一般通过安防监控支架进行固定,但安防监控支架在使用时,无法对安防监控摄像头的监控角度进行上下的角度调节,使得安防监控摄像头不能对一定高度的目标进行监控。

实用新型内容

[0004] 本实用新型的目的是设计一种安防监控支架,可以对安防监控摄像头的监控角度进行上下的角度调节,使得安防监控摄像头能够对一定高度的目标进行监控,以解决上述背景技术所提出的问题。

[0005] 为实现上述目的,本实用新型提供如下技术方案:提供一种安防监控支架,包括安装板所述安装板的一侧安装有高度调节组件,所述高度调节组件上安装有安防监控摄像头,所述高度调节组件包括固定柱,所述固定柱为中空,所述固定柱中穿插有丝杆,所述丝杆的一端与驱动件连接;所述固定柱的上端面开设有槽口,所述丝杆上设有螺母座,所述螺母座与所述丝杆螺纹连接,所述螺母座上安装有支撑板,所述支撑板上安装所述安防监控摄像头。

[0006] 进一步地,所述固定柱的两端的上端面设有固定板,两个所述固定板之间设有两个导向柱,两个所述导向柱位于所述槽口的两侧,所述螺母座的两侧均安装有第一导块,所述第一导块开设有第一通孔,所述导向柱穿过所述第一通孔与所述第一导块滑动连接。

[0007] 进一步地,所述导向柱上位于所述第一导块的下方滑动连接有第二导块,所述第二导块通过支撑架与所述支撑板连接。

[0008] 进一步地,所述驱动件为第一电机或旋转把手。

[0009] 进一步地,还包括角度调节组件,所述角度调节组件安装在所述支撑板上,所述安防监控摄像头与所述角度调节组件连接。

[0010] 进一步地,所述角度调节组件包括第二电机,所述第二电机的输出端传动连接有转动轴,所述转动轴远离所述第二电机的一端连接有支撑座,所述支撑座上安装所述安防监控摄像头。

[0011] 进一步地,所述支撑板上安装有防护箱,所述防护箱的上端面开设有第二通孔,所述转动轴穿过所述第二通孔与所述支撑座连接。

[0012] 与现有技术相比,本实用新型的有益效果:

[0013] 本实用新型通过设置高度调节组件,对安防监控摄像头的监控高度进行调节时,驱动件带动丝杆转动,丝杆依次带动螺母座、支撑板和安防监控摄像头沿Z轴方向移动,从而实现对安防监控摄像头的监控角度进行上下的高度调节,使得安防监控摄像头能够对一定高度的目标进行监控。

附图说明

[0014] 为了更清楚地说明本实用新型实施例或现有技术中的技术方案,下面将对实施例或现有技术描述中所需要使用的附图作简单地介绍,显而易见地,下面描述中的附图仅仅是本实用新型的一些实施例,对于本领域普通技术人员来讲,在不付出创造性劳动的前提下,还可以根据这些附图获得其他的附图。

[0015] 图1为本实用新型的整体结构示意图;

[0016] 图2为本实用新型的角度调节组件剖视图。

[0017] 图中所标各部件的名称如下:

[0018] 1、安装板;2、高度调节组件;3、安防监控摄像头;4、固定柱;5、丝杆;6、驱动件;7、槽口;8、螺母座;9、支撑板;10、固定板;11、导向柱;12、第一导块;13、第二导块;14、角度调节组件;15、第二电机;16、转动轴;17、支撑座;18、防护箱。

具体实施方式

[0019] 为更进一步阐述本实用新型为实现预定实用新型目的所采取的技术手段及功效,以下结合附图及较佳实施例,对依据本实用新型的具体实施方式、结构、特征及其功效,详细说明如后。

[0020] 实施例:请参考图1-2,一种安防监控支架,包括安装板1,安装板1的一侧安装有高度调节组件2,高度调节组件2上安装有安防监控摄像头3,高度调节组件2包括固定柱4,固定柱4为中空,固定柱4中穿插有丝杆5,丝杆5的一端与驱动件6连接,驱动件6为第一电机或旋转把手,第一电机为伺服电机,实现智能启动,旋转把手可实现手动调节。固定柱4的上端面开设有槽口7,丝杆5上设有螺母座8,螺母座8与丝杆5螺纹连接,槽口7可供螺母座8在固定柱4内移动;母座上安装有支撑板9,支撑板9上安装安防监控摄像头3。固定柱4的两端的上端面设有固定板10,两个固定板10之间设有两个导向柱11,两个导向柱11位于槽口7的两侧,螺母座8的两侧均安装有第一导块12,第一导块12开设有第一通孔,导向柱11穿过第一通孔与第一导块12滑动连接。导向柱11上位于第一导块12的下方滑动连接有第二导块13,第二导块13通过支撑架与支撑板9连接。对安防监控摄像头3的监控高度进行调节时,驱动件6带动丝杆5转动,丝杆5依次带动螺母座8、支撑板9和安防监控摄像头3沿Z轴方向移动,由此实现对安防监控摄像头3的监控角度进行上下的高度调节,使得安防监控摄像头3能够对一定高度的目标进行监控;同时螺母座8在第一导块12与导向柱11的滑动连接作用下,支撑板9上的安防监控摄像头3在第二导块13与导向柱11的滑动连接作用下,稳定进行上下移动,避免安防监控摄像头3在高度调节过程中会出现晃动,对安防监控摄像头3内部的零部件产生不利的影响。

[0021] 还包括角度调节组件14,角度调节组件14安装在支撑板9上,安防监控摄像头3与角度调节组件14连接。角度调节组件14包括第二电机15,第二电机15为小型马达,第二电机

15的输出端传动连接有转动轴16,转动轴16远离第二电机15的一端连接有支撑座17,支撑座17上安装安防监控摄像头3,通过设置角度调节组件14,第二电机15启动,带动转动轴16转动,转动轴16依次带动支撑座17和安防监控摄像头3进行转动,实现安防监控摄像头3可以实现360°调节。支撑板9上安装有防护箱18,防护箱18的上端面开设有第二通孔,转动轴16穿过第二通孔与支撑座17连接,防护箱18用于防护角度调节组件14不受外界的干扰,提高其使用寿命。

[0022] 本实用新型的工作原理:对安防监控摄像头3的监控高度进行调节时,驱动件6带动丝杆5转动,丝杆5依次带动螺母座8、支撑板9和安防监控摄像头3沿Z轴方向移动,同时螺母座8在第一导块12与导向柱11的滑动连接作用下,支撑板9上的安防监控摄像头3在第二导块13与导向柱11的滑动连接作用下,稳定进行上下移动,直至安防监控摄像头3能够到达一定高度;然后启动第二电机15,带动转动轴16转动,转动轴16依次带动支撑座17和安防监控摄像头3进行转动,直至安防监控摄像头3完成一定角度的调节,如此工作。

[0023] 需要说明的是,当元件被称为“固定于”另一个元件,它可以直接在另一个元件上或者也可以存在居中的元件。当一个元件被认为是“连接”另一个元件,它可以是直接连接到另一个元件或者可能同时存在居中元件。本文所使用的术语“上”、“下”、“左”、“右”、“前”、“后”以及类似的表述只是为了说明的目的。

[0024] 以上所述,仅是本实用新型的较佳实施例而已,并非对本实用新型作任何形式上的限制,虽然本实用新型已以较佳实施例揭示如上,然而并非用以限定本实用新型,任何本领域技术人员,在不脱离本实用新型技术方案范围内,当可利用上述揭示的技术内容做出些许更动或修饰为等同变化的等效实施例,但凡是未脱离本实用新型技术方案内容,依据本实用新型的技术实质对以上实施例所作的任何简介修改、等同变化与修饰,均仍属于本实用新型技术方案的范围内。

[0025] 以上所述,仅是本实用新型的较佳实施例而已,并非对本实用新型作任何形式上的限制,虽然本实用新型已以较佳实施例揭示如上,然而并非用以限定本实用新型,任何本领域技术人员,在不脱离本实用新型技术方案范围内,当可利用上述揭示的技术内容做出些许更动或修饰为等同变化的等效实施例,但凡是未脱离本实用新型技术方案内容,依据本实用新型的技术实质对以上实施例所作的任何简介修改、等同变化与修饰,均仍属于本实用新型技术方案的范围内。

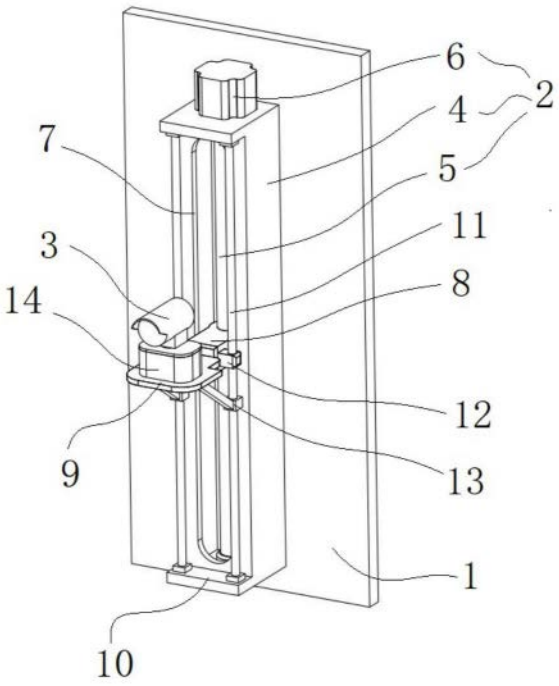

图1

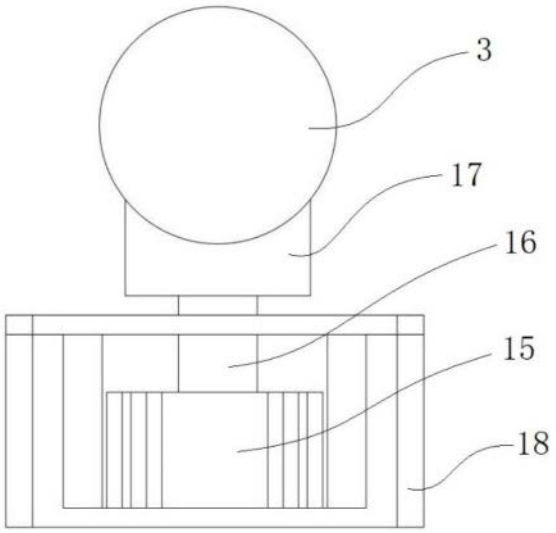

图2