(19)中华人民共和国国家知识产权局

(12)实用新型专利

(10)授权公告号 CN 213650473 U
(45)授权公告日 2021.07.09

(21)申请号 202022183265.3

(22)申请日 2020.09.28

(73)专利权人 青岛海德包装有限公司
地址 266000 山东省青岛市李沧区文昌路306号

(72)发明人 虞顺立

(74)专利代理机构 北京天奇智新知识产权代理有限公司 11340
代理人 陈岚崴

(51)Int.Cl.
B65D 30/10(2006.01)
B65D 33/02(2006.01)
B65D 30/20(2006.01)

权利要求书1页 说明书2页 附图4页

(54)实用新型名称

一种高强度塑料方底袋

(57)摘要

本实用新型涉及塑料收纳袋领域，尤其是一种高强度塑料方底袋，其包括四面围合的主立面和侧立面，及围合空间底部的底面，相对的两个主立面底部通过热熔胶点贴合后折在底面下方；所述主立面及侧立面的下部及底面外表面一体成型有加强筋。本实用新型通过将热熔胶粘结的主立面折叠衬托在底面上，同时借助一体成型的加强筋，显著加强袋底强度，并提升耐装填冲击、耐码垛压力、耐跌落冲击等性能。本方案中的塑料袋制作成本低，不增加袋子厚度、节省原材料，且袋底防破效果明显。

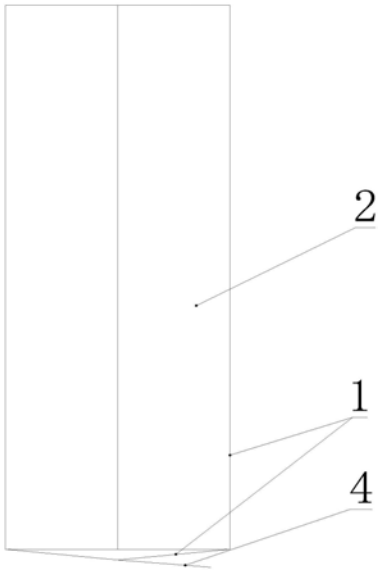

CN 213650473 U

1.一种高强度塑料方底袋,其特征在于,包括四面围合的主立面(1)和侧立面(2),及围合空间底部的底面(3),相对的两个主立面(1)底部通过热熔胶点(6)贴合后折在底面(3)下方;所述主立面(1)及侧立面(2)的下部及底面(3)外表面一体成型有加强筋。

2.根据权利要求1所述的一种高强度塑料方底袋,其特征在于,所述加强筋包括相互平行的横向加强筋(7)及相邻横向加强筋(7)之间的交叉加强筋(8),所述交叉加强筋(8)呈网状交错分布。

3.根据权利要求2所述的一种高强度塑料方底袋,其特征在于,相邻两排交叉加强筋(8)的倾斜方向相反。

4.根据权利要求1所述的一种高强度塑料方底袋,其特征在于,所述热熔胶点(6)的形状为圆形、椭圆形或多边形。

5.根据权利要求1所述的一种高强度塑料方底袋,其特征在于,所述热熔胶点(6)的材质为聚氨酯、EVA、PE或丙烯酸酯。

6.根据权利要求1所述的一种高强度塑料方底袋,其特征在于,主立面(1)底部的热熔胶点(6)的数量为多个。

7.根据权利要求1所述的一种高强度塑料方底袋,其特征在于,所述主立面(1)、侧立面(2)及底面(3)的材料为塑料单膜、塑/塑复合膜或铝塑复合膜。

一种高强度塑料方底袋

技术领域

[0001] 本实用新型涉及塑料收纳袋领域，尤其是一种高强度塑料方底袋。

背景技术

[0002] 塑料方底袋主要用于较重物料的包装，主要是颗粒和粉状物料，此时袋底角是应力集中点，当受到外力作用(例如装填冲击、码垛压力、运输颠簸震动等)时，塑料袋易从袋底角发生撑破开裂。业内一般采取增加袋子厚度、加套外袋等办法，但是这些办法存在成本高、包装效率低等缺点。

实用新型内容

[0003] 本实用新型旨在解决上述问题，提供了一种高强度塑料方底袋，其采用的技术方案如下：

[0004] 一种高强度塑料方底袋，包括四面围合的主立面和侧立面，及围合空间底部的底面，相对的两个主立面底部通过热熔胶点贴合后折在底面下方；所述主立面及侧立面的下部及底面外表面一体成型有加强筋。

[0005] 在上述方案的基础上，所述加强筋包括相互平行的横向加强筋及相邻横向加强筋之间的交叉加强筋，所述交叉加强筋呈网状交错分布。

[0006] 在上述方案的基础上，相邻两排交叉加强筋的倾斜方向相反。

[0007] 优选地，所述热熔胶点的形状为圆形、椭圆形或多边形。

[0008] 优选地，所述热熔胶点的材质为聚氨酯、EVA、PE或丙烯酸酯。

[0009] 优选地，主立面底部热熔胶点的数量为多个。

[0010] 优选地，所述主立面、侧立面及底面的材料为塑料单膜、塑/塑复合膜或铝塑复合膜。

[0011] 本实用新型的有益效果为：通过将热熔胶粘结的主立面折叠衬托在底面上，同时借助一体成型的加强筋，显著加强袋底强度，并提升耐装填冲击、耐码垛压力、耐跌落冲击等性能。本方案中的塑料袋制作成本低，不增加袋子厚度、节省原材料，且袋底防破效果明显。

附图说明

[0012] 图1：本实用新型侧面折叠结构示意图；

[0013] 图2：本实用新型底面结构示意图；

[0014] 图3：本实用新型主立面加强筋示意图；

[0015] 图4：本实用新型侧立面加强筋示意图；

[0016] 图5：本实用新型底面加强筋示意图。

具体实施方式

[0017] 下面结合附图和实施例对本实用新型作进一步说明：

[0018] 在本实用新型中，除非另有明确的规定和限定，术语“安装”、“相连”、“连接”、“固定”等术语应做广义理解，例如，可以是固定连接，也可以是可拆卸连接，或成一体；可以是直接相连，也可以通过中间媒介间接相连，可以是两个元件内部的连通或两个元件的相互作用关系。对于本领域的普通技术人员而言，可以根据具体情况理解上述术语在本实用新型中的具体含义。

[0019] 在本实用新型的描述中，需要理解的是，术语“中心”、“长度”、“上”、“下”、“前”、“后”、“左”、“右”、“竖直”、“水平”、“顶”、“底”、“内”等指示的方位或位置关系为基于附图所示的方位或位置关系，仅是为了便于描述本实用新型和简化描述，而不是指示或暗示所指的装置或元件必须具有特定的方位、以特定的方位构造和操作，因此不能理解为对本实用新型的限制。此外，术语“第一”、“第二”仅用于描述目的，而不能理解为指示或暗示相对重要性或者隐含指明所指示的技术特征的数量。由此，限定有“第一”、“第二”的特征可以明示或者隐含地包括一个或者更多个该特征。在本实用新型的描述中，除非另有说明，“多个”的含义是两个或两个以上。

[0020] 在本实用新型中，除非另有明确的规定和限定，第一特征在第二特征之“上”或之“下”可以包括第一和第二特征直接接触，也可以包括第一和第二特征不是直接接触而是通过它们之间的另外的特征接触。而且，第一特征在第二特征“之上”、“上方”和“上面”包括第一特征在第二特征正上方和斜上方，或仅仅表示第一特征水平高度高于第二特征。第一特征在第二特征“之下”、“下方”和“下面”包括第一特征在第二特征正下方和斜下方，或仅仅表示第一特征水平高度小于第二特征。

[0021] 如图1至图5所示，一种高强度塑料方底袋，包括四面围合的主立面1和侧立面2，及围合空间底部的底面3，主立面1与侧立面2分别为2个且相对设置，相对的2个主立面1下方通过热熔胶点6贴合后，将折叠部4折叠并贴合在底面3下方，袋子底部装满物料后，袋底被物料撑开，主立面1底部被撑开，折叠后垫在底面3下方，有效防止应力集中的产生，提高袋底承重强度。

[0022] 所述主立面1及侧立面2的下部及底面3外表面一体成型有加强筋。加强筋包括相互平行的横向加强筋7及相邻横向加强筋7之间的交叉加强筋8，所述交叉加强筋8呈网状交错分布。优选地，相邻两排交叉加强筋8的倾斜方向相反。同时，袋体下部各个面上的加强筋相互连接。这样的结构在提高袋体强度的同时，有助于将袋底局部位置承受的重量和压力分散至整个袋体，强化袋体的结构强度。

[0023] 优选地，热熔胶点6的形状为圆形、椭圆形或多边形，热熔胶点6的材质为聚氨酯、EVA、PE或丙烯酸酯，主立面1底部热熔胶点6的数量可以为多个，用于增加折叠部4的强度。主立面1、侧立面2及底面3的材料为塑料单膜、塑/塑复合膜或铝塑复合膜。

[0024] 上面以举例方式对本实用新型进行了说明，但本实用新型不限于上述具体实施例，凡基于本实用新型所做的任何改动或变型均属于本实用新型要求保护的范围。

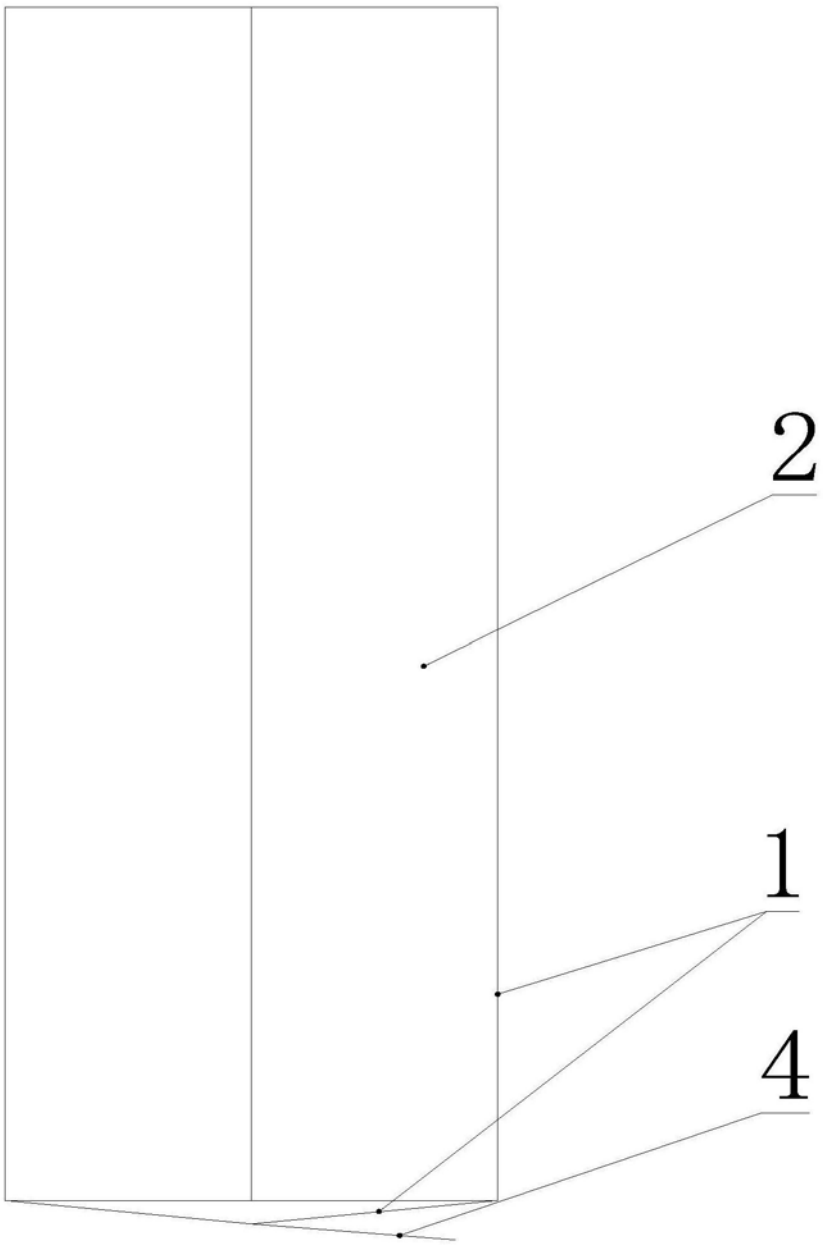

图1

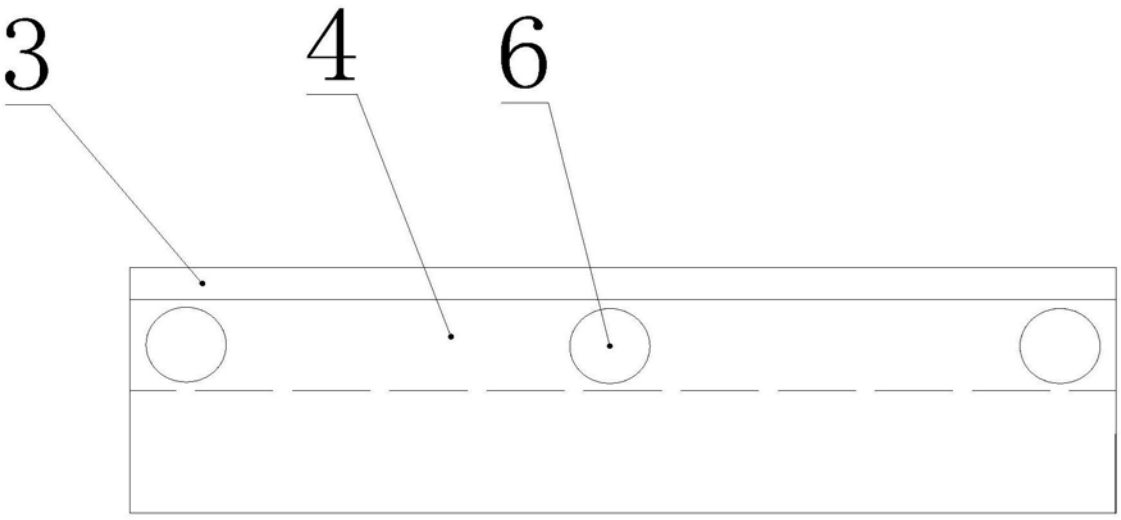

图2

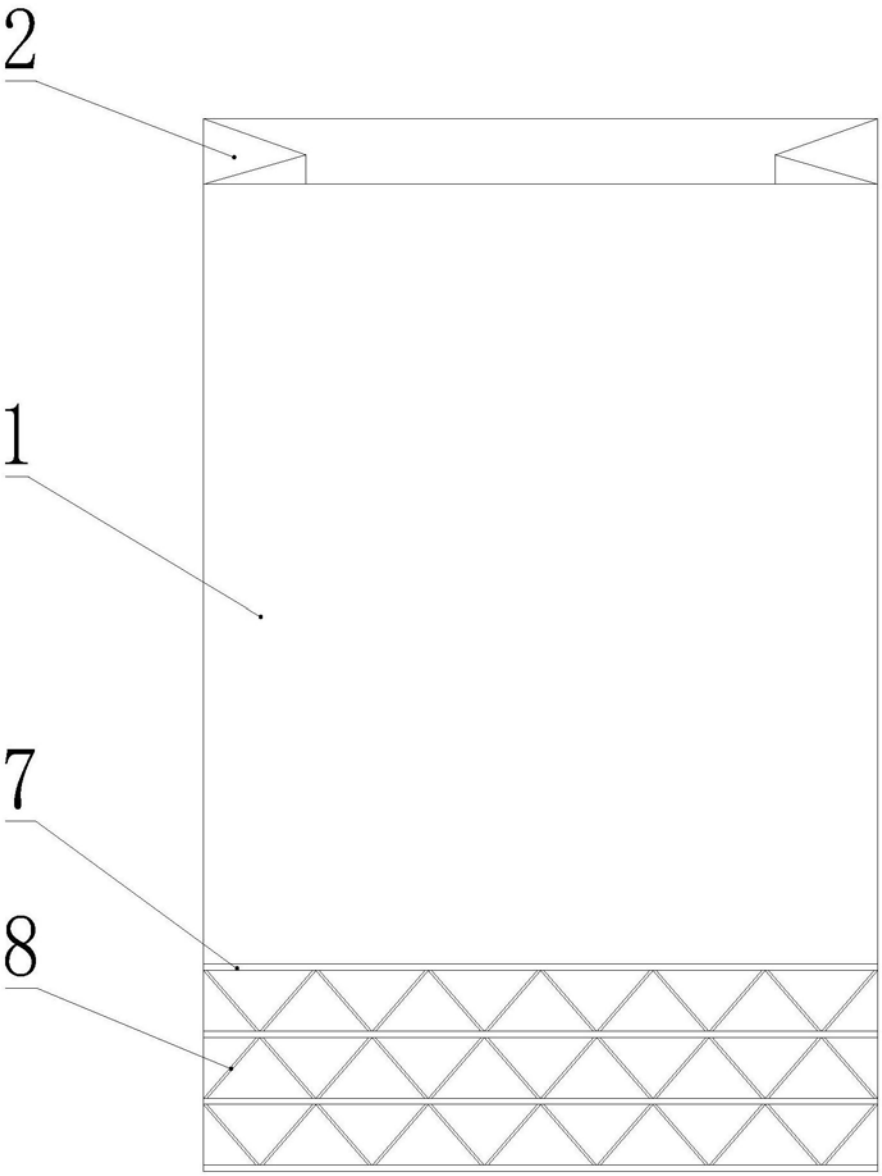

图3

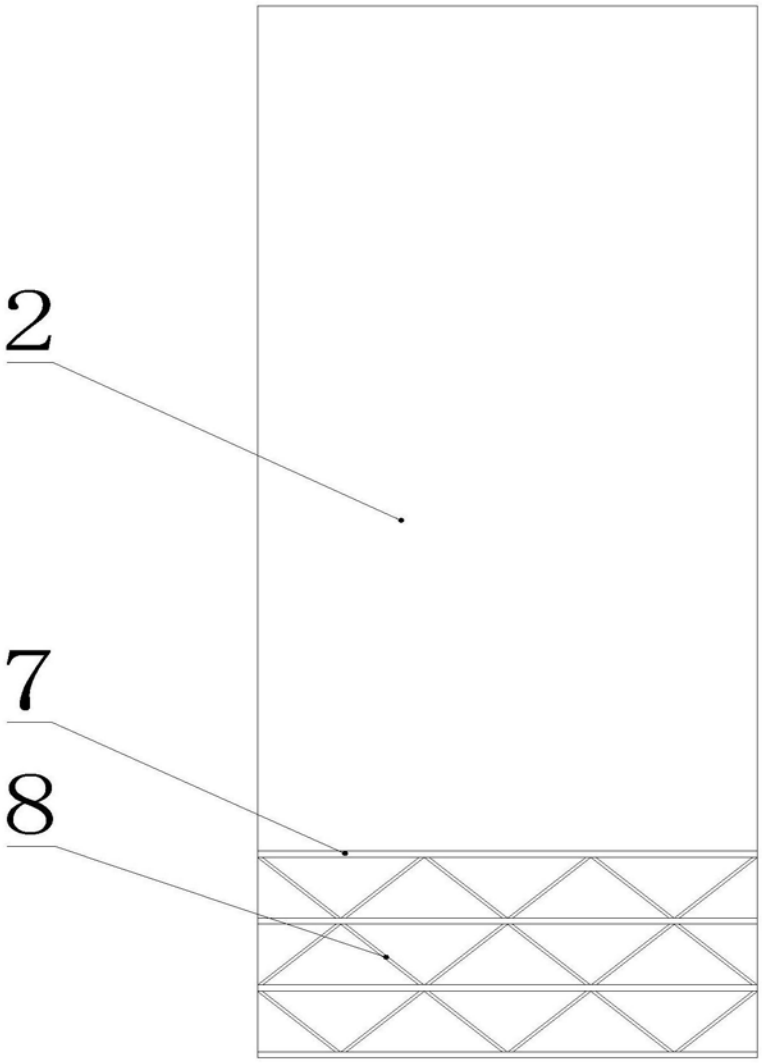

图4

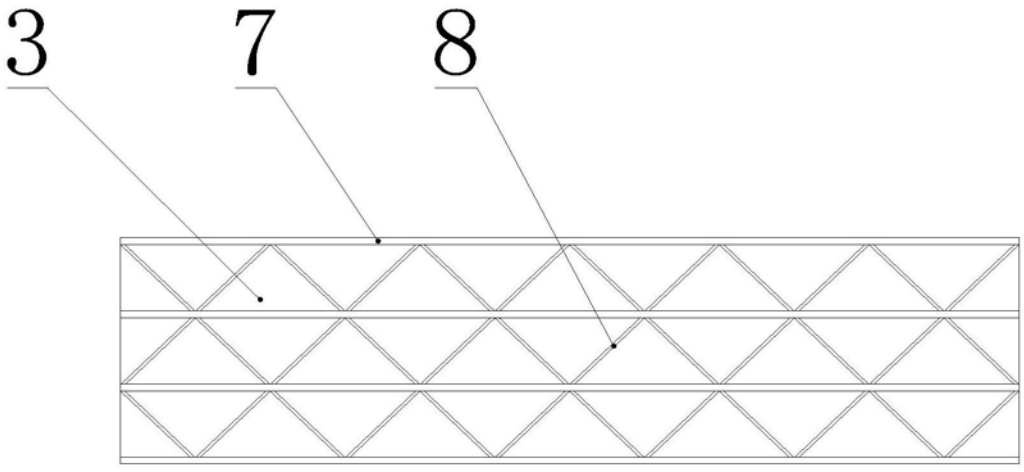

图5