(19)中华人民共和国国家知识产权局

(12)发明专利申请

(10)申请公布号 CN 105942848 A
(43)申请公布日 2016.09.21

(21)申请号 201610557163.9

(22)申请日 2016.07.14

(71)申请人 安徽状元郎电子科技有限公司
地址 230000 安徽省合肥市经开区桃花工业园繁华西路工投立恒广场B-13C、D栋

(72)发明人 蒋智谋 胡加峰 李敬龙 蒋加佳 朱文峰 刘帅

(51)Int.Cl.
A47J 27/21(2006.01)
A47J 36/36(2006.01)

权利要求书1页 说明书2页 附图1页

(54)发明名称

一种能保温的电水壶

(57)摘要

本发明公开了一种能保温的电水壶，包括壶身、底座、壶把手、壶盖、壶嘴、保温层、感温部件、显示部件、第一指示灯、第二指示灯、加热部件、制冷部件、加热按钮、制冷按钮、控制部件、控制壶盖按钮和电线插头，壶身的边侧设有壶把手，壶把手上设有控制壶盖按钮，壶盖通过铰链部件铰接在壶身的上端，壶身上在壶把手的对面设有壶嘴，壶身的外表面包裹有保温层，壶身的内部设有感温部件，壶身的下端设有显示部件，显示部件的边侧设有第一指示灯和第二指示灯，壶身的底部设有底座，底座的上端设有加热部件和制冷部件，底座的内部设有控制部件，底座的边侧设有加热按钮和制冷按钮。该电水壶能制冷、保温，用户使用体验好。

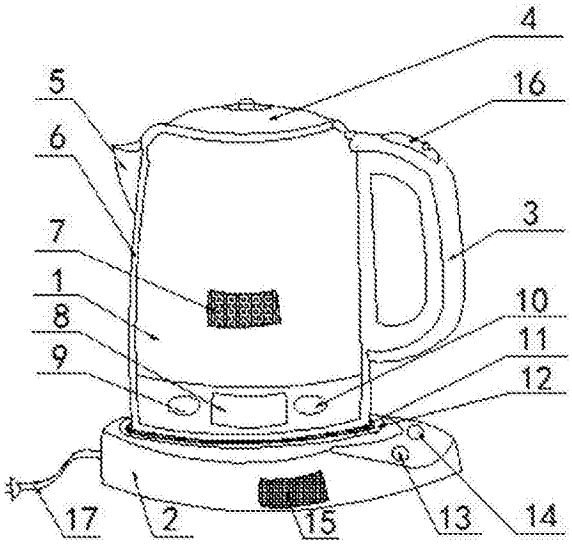

CN 105942848 A

1.一种能保温的电水壶，包括壶身(1)、底座(2)、壶把手(3)、壶盖(4)、壶嘴(5)、保温层(6)、感温部件(7)、显示部件(8)、第一指示灯(9)、第二指示灯(10)、加热部件(11)、制冷部件(12)、加热按钮(13)、制冷按钮(14)、控制部件(15)、控制壶盖按钮(16)和电线插头(17)，其特征在于，所述壶身(1)的边侧设有所述壶把手(3)，所述壶把手(3)上设有所述控制壶盖按钮(16)，所述壶盖(4)通过铰链部件铰接在所述壶身(1)的上端，所述壶身(1)上在所述壶把手(3)的对面设有所述壶嘴(5)，所述壶身(1)的的外表面包裹有所述保温层(6)，所述壶身(1)的内部设有所述感温部件(7)，所述壶身(1)的下端设有所述显示部件(8)，所述显示部件(8)的边侧设有所述第一指示灯(9)和所述第二指示灯(10)，所述壶身(1)的底部设有所述底座(2)，所述底座(2)的上端设有所述加热部件(11)和所述制冷部件(12)，所述底座(2)的内部设有所述控制部件(15)，所述底座(2)的边侧设有所述加热按钮(13)和所述制冷按钮(14)，所述底座(2)的边侧还连接所述电线插头(17)。

2.根据权利要求1所述的一种能保温的电水壶，其特征在于，所述控制部件(15)包括数据处理单元和中央处理单元，所述控制部件(15)与所述加热部件(11)、所述制冷部件(12)以及所述感温部件(7)进行电性连接。

3.根据权利要求1所述的一种能保温的电水壶，其特征在于，所述保温层(6)为真空隔热层。

4.根据权利要求1所述的一种能保温的电水壶，其特征在于，所述壶嘴(5)的内部安装有过滤网。

5.根据权利要求1所述的一种能保温的电水壶，其特征在于，所述壶把手(3)的外表面包裹有防滑橡胶。

一种能保温的电水壶

技术领域

[0001] 本发明涉及一种电水壶，具体涉及一种能保温的电水壶，属于日常电子家居设备领域。

背景技术

[0002] 电水壶作为使用越来越频繁的一种生活必需品，在使用过程中，用户经常会碰到一些困扰，例如，电水壶能将水快速加热到沸腾，但是，冷却沸腾的水需要太长的等待时间。用户拥有一个电水壶，能享受冬天捧着热气腾腾的水杯，但是，炎热的夏天喝不到透心凉的冰水。电热水壶的工作原理为：水沸腾时产生的水蒸汽使蒸汽感温元件的双金属片变形，这种变形通过杠杆原理推动电源开关断电。其断电是不可自复位的，故断电后水壶不会自动再加热。有些人水烧开后，因为忙于其他事或忘记冲开水，使烧好的开水又冷却，用户使用体验差。

发明内容

[0003] 本发明要解决的技术问题是克服现有电水壶不具有制冷和保温效果的缺陷，提供一种能保温的电水壶。

[0004] 为了解决上述技术问题，本发明提供了如下的技术方案：

[0005] 本发明一种能保温的电水壶，包括壶身、底座、壶把手、壶盖、壶嘴、保温层、感温部件、显示部件、第一指示灯、第二指示灯、加热部件、制冷部件、加热按钮、制冷按钮、控制部件、控制壶盖按钮和电线插头，所述壶身的边侧设有所述壶把手，所述壶把手上设有所述控制壶盖按钮，所述壶盖通过铰链部件铰接在所述壶身的上端，所述壶身上在所述壶把手的对面设有所述壶嘴，所述壶身的的外表面包裹有所述保温层，所述壶身的内部设有所述感温部件，所述壶身的下端设有所述显示部件，所述显示部件的边侧设有所述第一指示灯和所述第二指示灯，所述壶身的底部设有所述底座，所述底座的上端设有所述加热部件和所述制冷部件，所述底座的内部设有所述控制部件，所述底座的边侧设有所述加热按钮和所述制冷按钮，所述底座的边侧还连接所述电线插头。

[0006] 作为本发明的一种优选技术方案，所述控制部件包括数据处理单元和中央处理单元，所述控制部件与所述加热部件、所述制冷部件以及所述感温部件进行电性连接。

[0007] 作为本发明的一种优选技术方案，所述保温层为真空隔热层。

[0008] 作为本发明的一种优选技术方案，所述壶嘴的内部安装有过滤网。

[0009] 作为本发明的一种优选技术方案，所述壶把手的外表面包裹有防滑橡胶。

[0010] 本发明所达到的有益效果是：本发明一种能保温的电水壶，壶身的外部包裹的真空隔热保温层，可以使烧开的水，不会应忘记冲而冷却。此外，该种电水壶能够使用户根据自身需求加热或制冷水，控制加热部件进行加热或制冷部件进行制冷，有效提升用户的使用体验。

附图说明

[0011] 附图用来提供对本发明的进一步理解，并且构成说明书的一部分，与本发明的实施例一起用于解释本发明，并不构成对本发明的限制。在附图中：

[0012] 图1是本发明一种能保温的电水壶的结构示意图；

[0013] 图中：1、壶身；2、底座；3、壶把手；4、壶盖；5、壶嘴；6、保温层；7、感温部件；8、显示部件；9、第一指示灯；10、第二指示灯；11、加热部件；12、制冷部件；13、加热按钮；14、制冷按钮；15、控制部件；16、控制壶盖按钮；17、电线插头。

具体实施方式

[0014] 以下结合附图对本发明的优选实施例进行说明，应当理解，此处所描述的优选实施例仅用于说明和解释本发明，并不用于限定本发明。

[0015] 实施例1

[0016] 如图1所示，本发明提供一种能保温的电水壶，包括壶身1、底座2、壶把手3、壶盖4、壶嘴5、保温层6、感温部件7、显示部件8、第一指示灯9、第二指示灯10、加热部件11、制冷部件12、加热按钮13、制冷按钮14、控制部件15、控制壶盖按钮16和电线插头17，壶身1的边侧设有壶把手3，壶把手3上设有控制壶盖按钮16，壶盖4通过铰链部件铰接在壶身1的上端，壶身1上在壶把手3的对面设有壶嘴5，壶身1的的外表面包裹有保温层6，壶身1的内部设有感温部件7，壶身1的下端设有显示部件8，显示部件8的边侧设有第一指示灯9和第二指示灯10，壶身1的底部设有底座2，底座2的上端设有加热部件11和制冷部件12，底座2的内部设有控制部件15，底座2的边侧设有加热按钮13和制冷按钮14，底座2的边侧还连接电线插头17。

[0017] 进一步的，控制部件15包括数据处理单元和中央处理单元，控制部件15与加热部件11、制冷部件12以及感温部件7进行电性连接。保温层6为真空隔热层。壶嘴5的内部安装有过滤网。壶把手3的外表面包裹有防滑橡胶。

[0018] 具体原理：该种能保温的电水壶，使用时，外接电源，若要加热水，按取底座2上的加热按钮13，加热部件11对水进行加热，水沸腾时产生的水蒸汽使感温部件7的双金属片变形，这种变形通过杠杆原理推动电源开关断电，断电后壶身1外包裹的保温层6，对热水进行保温。若要制冷水，按取底座2上的制冷按钮14，制冷部件12对水进行制冷。此外，壶把手3上设置的控制壶盖按钮16可以通过铰链将壶盖4打开，便于冲接水，使壶盖4不易丢失。

[0019] 本发明一种能保温的电水壶，壶身1的外部包裹的真空隔热保温层6，可以使烧开的水，不会应忘记冲而冷却。此外，该种电水壶能够使用户根据自身需求加热或制冷水，控制加热部件11进行加热或制冷部件12进行制冷，有效提升用户的使用体验。

[0020] 最后应说明的是：以上所述仅为本发明的优选实施例而已，并不用于限制本发明，尽管参照前述实施例对本发明进行了详细的说明，对于本领域的技术人员来说，其依然可以对前述各实施例所记载的技术方案进行修改，或者对其中部分技术特征进行等同替换。凡在本发明的精神和原则之内，所作的任何修改、等同替换、改进等，均应包含在本发明的保护范围之内。

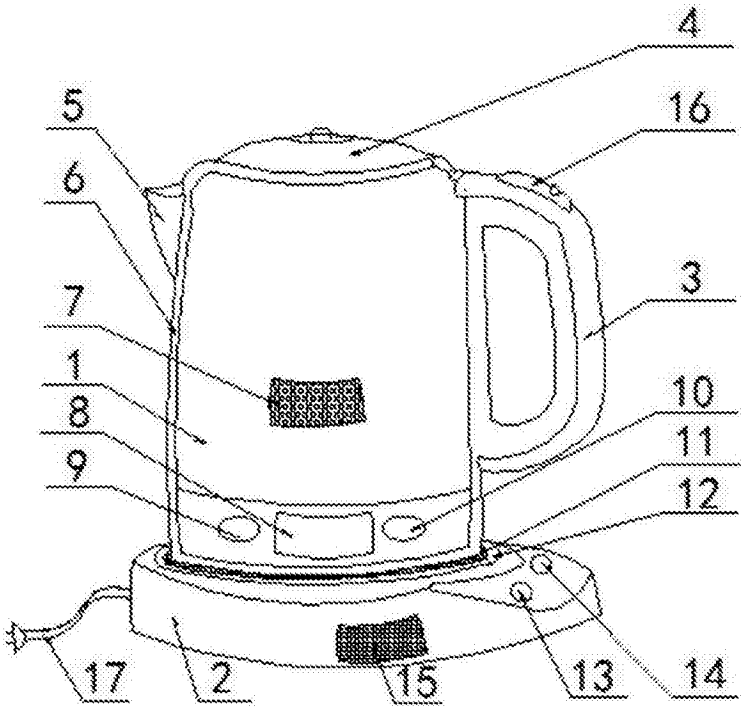

图1