(19)中华人民共和国国家知识产权局

(12)实用新型专利

(10)授权公告号 CN 205234311 U
(45)授权公告日 2016.05.18

(21)申请号 201521005898.8

(22)申请日 2015.12.08

(73)专利权人 江苏鸿华科技有限公司
地址 224000 江苏省盐城市飞驰大道30号1幢

(72)发明人 胡崇坎 马维邦 余剑峰

(74)专利代理机构 东莞众业知识产权代理事务所（普通合伙）44371
代理人 李宇翔

(51)Int.Cl.
A47J 37/06(2006.01)

(ESM)同样的发明创造已同日申请发明专利

权利要求书1页 说明书3页 附图5页

(54)实用新型名称

一种吸烟式电烧烤器

(57)摘要

本实用新型公开了一种吸烟式电烧烤器，涉及炉具技术领域。本实用新型包括本体总成，所述本体总成之内，从下而上依次安装有承油盘、接油盘、发热总成及煎盘，所述本体总成内部的一侧还安装有横流风扇总成，所述接油盘与承油盘之间具有内循环横流风道，所述接油盘两侧分别设有风道孔，在横流风扇总成的驱动下，所述煎盘之上的烟气经接油盘一侧的风道孔进入横流风扇总成，再从横流风扇总成进入内循环横流风道，最后从接油盘另一侧的风道孔排出至煎盘之上。本实用新型能收集油料杂质、能反射热量至煎盘、能吸附食材烧烤时产生的烟气，使用和控制非常方便。

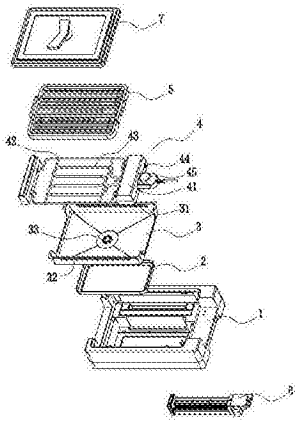

CN 205234311 U

1.一种吸烟式电烧烤器，包括本体总成，其特征在于：所述本体总成之内，从下而上依次安装有承油盘、接油盘、发热总成及煎盘，所述本体总成内部的一侧还安装有横流风扇总成，所述接油盘与承油盘之间具有内循环横流风道，所述接油盘两侧分别设有风道孔，在横流风扇总成的驱动下，所述煎盘之上的烟气经接油盘一侧的风道孔进入横流风扇总成，再从横流风扇总成进入内循环横流风道，最后从接油盘另一侧的风道孔排出至煎盘之上。

2.根据权利要求1所述的吸烟式电烧烤器，其特征在于：所述横流风扇总成包括风道架体、横流风鼓及马达总成，所横流风鼓可拆卸地安装在风道架体之内，所述马达总成可拆卸地安装在风道架体一侧，用于驱动横流风鼓旋转；所述风道架体下端具有接油槽。

3.根据权利要求2所述的吸烟式电烧烤器，其特征在于：所述马达总成与横流风鼓之间设有连接传动机构。

4.根据权利要求1所述的吸烟式电烧烤器，其特征在于：所述接油盘的底部为漏斗状结构，该漏斗状结构的中部具有若干排油孔，接油盘中的油料杂质可经排油孔落入至承油盘内。

5.根据权利要求1所述的吸烟式电烧烤器，其特征在于：所述发热总成包括电热座及安装在电热座上的固定支架及电热元件。

6.根据权利要求5所述的吸烟式电烧烤器，其特征在于：所述电热元件为不锈钢电热管。

7.根据权利要求5所述的吸烟式电烧烤器，其特征在于：所述电热座一侧设有横流风扇总成的控制开关及调温棒，其中，调温棒用于控制电热元件的温度。

8.根据权利要求1所述的吸烟式电烧烤器，其特征在于：所述煎盘上具有凹凸烧烤面，该凹凸烧烤面上设有若干漏油孔。

9.根据权利要求1-8中任意一项所述的吸烟式电烧烤器，其特征在于：所述煎盘之上，设有盖体，盖体与煎盘之间形成外循环风道。

一种吸烟式电烧烤器

技术领域

[0001] 本实用新型涉及一种炉具，特别涉及一种吸烟式电烧烤器。

背景技术

[0002] 烧烤器是一种烧烤设备，可以用来做羊肉串、烤肉等。烧烤器分为3种，碳烧烤器、气烧烤器和电烧烤器，其中，碳烧烤器烟气大、易污染环境，越来越不适合于城市中使用；气烧烤器则在燃气燃烧过程中，易产生有毒气浸入食材，不利于人体健康；而电烧烤器则以油烟少、不易污染环境而备受欢迎。

[0003] 在现有技术中，电烧烤器通常包括烧烤器本体，烧烤器本体内设有电加热器及煎盘(或烤盘)，通过电加热器为煎盘加热，实现羊肉串、烤肉等食材的烧烤。但是，这一类电烧烤器还存在以下缺陷：其一、羊肉串、烤肉等食材在烧烤过程中易滴落油料杂质，不仅浪费油料，更是对烧烤器本体造成损伤，给清洗造成困难；其二、电加热器在工作过程中，不仅会对煎盘加热，还会对烧烤器本体加热，易造成热量的浪费，易烧烤器本体受热变形，电路损伤短路，引发安全事故；其三、电加热器在工作过程中，其本身虽然不产生烟气，但是食材在烧烤过程中，则极易产生烟气，这种由食材烧烤时产生的烟气进入大气，仍然会造成环境污染。

实用新型内容

[0004] 本实用新型要解决的技术问题是针对上述现有技术中的不足，提供一种能收集油料杂质、能反射热量至煎盘、能吸附食材烧烤时产生的烟气的吸烟式电烧烤器。

[0005] 为解决上述技术问题，本实用新型的技术方案是：一种吸烟式电烧烤器，包括本体总成，所述本体总成之内，从下而上依次安装有承油盘、接油盘、发热总成及煎盘，所述本体总成内部的一侧还安装有横流风扇总成，所述接油盘与承油盘之间具有内循环横流风道，所述接油盘两侧分别设有风道孔，在横流风扇总成的驱动下，所述煎盘之上的烟气经接油盘一侧的风道孔进入横流风扇总成，再从横流风扇总成进入内循环横流风道，最后从接油盘另一侧的风道孔排出至煎盘之上。

[0006] 作为对本实用新型的进一步阐述：

[0007] 优选地，所述横流风扇总成包括风道架体、横流风鼓及马达总成，所横流风鼓可拆卸地安装在风道架体之内，所述马达总成可拆卸地安装在风道架体一侧，用于驱动横流风鼓旋转；所述风道架体下端具有接油槽。

[0008] 优选地，所述接油盘底部为漏斗状结构，该漏斗状结构的中部具有若干排油孔，接油盘中的油料杂质可经排油孔落入至承油盘内。

[0009] 优选地，所述发热总成包括电热座及安装在电热座上的固定支架及电热元件。进一步，所述电热元件为不锈钢电热管。所述电热座一侧设有横流风扇总成的控制开关及调温棒，其中，调温棒用于控制电热元件的温度。

[0010] 优选地，所述煎盘上具有凹凸烧烤面，该凹凸烧烤面上设有若干漏油孔。

[0011] 优选地，所述煎盘之上，设有盖体，盖体与煎盘之间形成外循环风道。

[0012] 本实用新型的有益效果是：其一、由于在发热总成的下方设置了接油盘和承油盘，因而使得煎盘处的油料杂质能经接油盘后落入至承油盘内，避免了油料的浪费，避免了油料对烧烤器本体造成损伤，清洗更为容易；其二、本实用新型的电加热器在工作过程中，其下方的接油盘和承油盘能向上反射热量，阻隔了电加热器向烧烤器本体加热，降低了热量的浪费，电烧烤器受热变形、安全、耐用；其三、由于本体总成内部的一侧还安装有横流风扇总成，所述接油盘与承油盘之间具有内循环横流风道，所述接油盘两侧分别设有风道孔，在横流风扇总成的驱动下，所述煎盘之上的烟气经接油盘一侧的风道孔进入横流风扇总成，再从横流风扇总成进入内循环横流风道，最后从接油盘另一侧的风道孔排出至煎盘之上；这样，食材在烧烤过程中产生的烟气能在横流风扇总成及承油盘中得到沉积、吸附，大大减少了烟气对环境的污染。

附图说明

[0013] 图1为吸烟式电烧烤器的立体结构示意图。

[0014] 图2为吸烟式电烧烤器的分散结构示意图。

[0015] 图3为横流风扇总成的纵整体结构示意图。

[0016] 图4为横流风扇总成的纵分散结构示意图。

[0017] 图5为吸烟式电烧烤器拿掉盖体之后的立体结构示意图。

[0018] 图6为图5中沿A-A线的纵剖视图。

[0019] 图中：1.本体总成；2.承油盘；3.接油盘；31、32.风道孔；33.排油孔；4.发热总成；41.电热座；42.固定支架；43.电热元件；44.控制开关；45.调温棒；5.煎盘；51.凹凸烧烤面；52.漏油孔；6.横流风扇总成；61.风道架体；62.横流风鼓；63.马达总成；7.盖体。

具体实施方式

[0020] 下面结合附图对本实用新型的结构原理和工作原理作进一步详细说明。

[0021] 如图1、图2、图4和图5所示，本实用新型为一种吸烟式电烧烤器，包括本体总成1，所述本体总成1之内，从下而上依次安装有承油盘2、接油盘3、发热总成4及煎盘5，所述本体总成1内部的一侧还安装有横流风扇总成6，所述接油盘3与承油盘2之间具有内循环横流风道X(参照图6)，所述接油盘3两侧分别设有风道孔31、32，在横流风扇总成6的驱动下，所述煎盘5之上的烟气经接油盘3一侧的风道孔31进入横流风扇总成6，再从横流风扇总成6进入内循环横流风道X，最后从接油盘3另一侧的风道孔32排出至煎盘5之上；在此过程中，食材在烧烤过程中产生的烟气能在横流风扇总成6及承油盘2中得到沉积、吸附，大大减少了烟气对环境的污染。

[0022] 如图3和图4所示，所述横流风扇总成6包括风道架体61、横流风鼓62及马达总成63，所横流风鼓62可拆卸地安装在风道架体61之内，所述马达总成63可拆卸地安装在风道架体61一侧，用于驱动横流风鼓62旋转；所述风道架体61下端具有接油槽611。由于风鼓及马达总成均能从风道架体上方便地拆卸下来，因此，风鼓及风道架体内部方便清洗，避免了油污在横流风扇总成内部沉积结诟、影响鼓风的问题。所述马达总成63与横流风鼓62之间可通过连接传动机构(图中未示出)传动，传动效能优良。

[0023] 如图2和图6所示，所述接油盘3底部为漏斗状结构，该漏斗状结构的中部具有若干排油孔33，接油盘3中的油料杂质可经排油孔33落入至承油盘2内。采用漏斗状结构的接油盘3既能使油料杂质汇入中部的排油孔，又能将发热总成的热量向上方中部反射，能效提高，同时避免了发热总成对本体总成的损伤。

[0024] 如图2所示，所述所述发热总成4包括电热座41及安装在电热座41上的固定支架42及电热元件43。进一步，所述电热元件43为不锈钢电热管。所述电热座41一侧设有横流风扇总成的控制开关44及调温棒45，其中，调温棒45用于控制电热元件43的温度。

[0025] 如图2和图5所示，所述煎盘5上具有凹凸烧烤面51，该凹凸烧烤面51上设有若干漏油孔52。凹凸烧烤面便于烧烤，防止食材与煎盘粘连，漏油孔能使煎盘上的多余油料杂质流出煎盘。

[0026] 如图1和图2所示，作为本实用新型的一种优选方式，所述煎盘5之上，设有盖体7，盖体7与煎盘5之间形成外循环风道。盖上盖体7时，在横流风扇总成的驱动下，所述煎盘5之上的烟气经接油盘3一侧的风道孔31进入横流风扇总成6，再从横流风扇总成6进入内循环横流风道X，最后从接油盘3另一侧的风道孔32排出至外循环风道，如此循环。

[0027] 以上所述，仅是本实用新型较佳实施方式，凡是依据本实用新型的技术方案对以上的实施方式所作的任何细微修改、等同变化与修饰，均属于本实用新型技术方案的范围内。

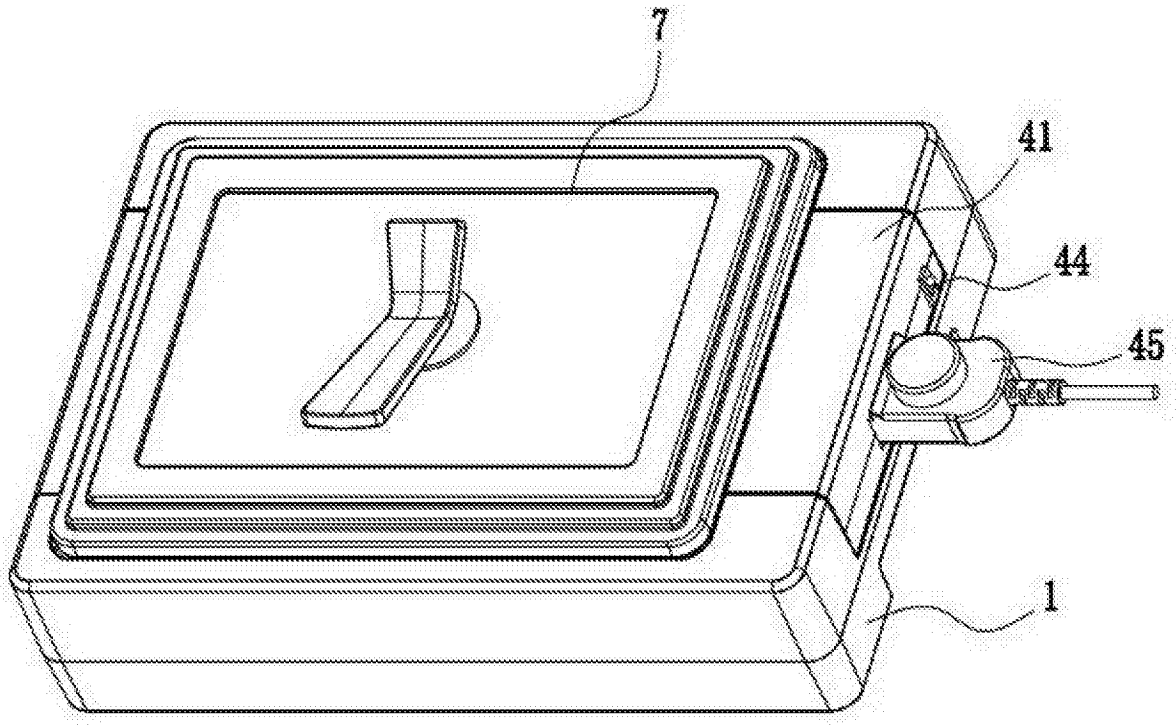

图1

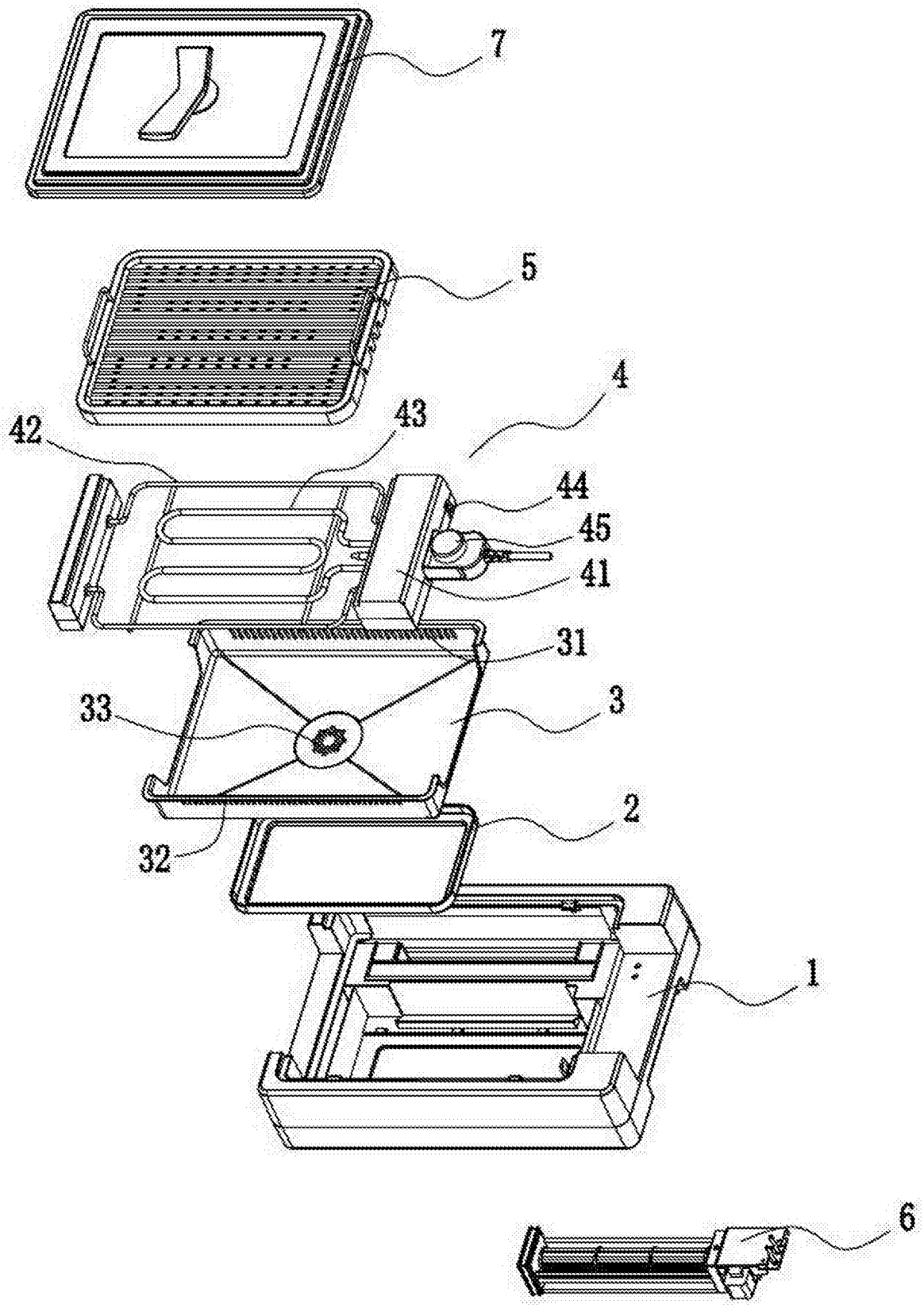

图2

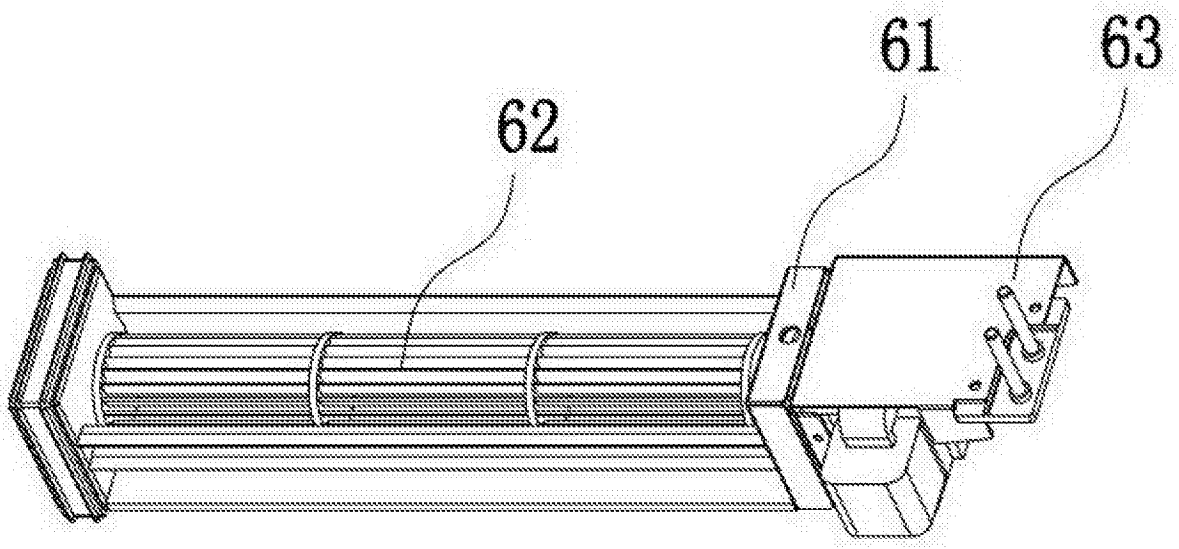

图3

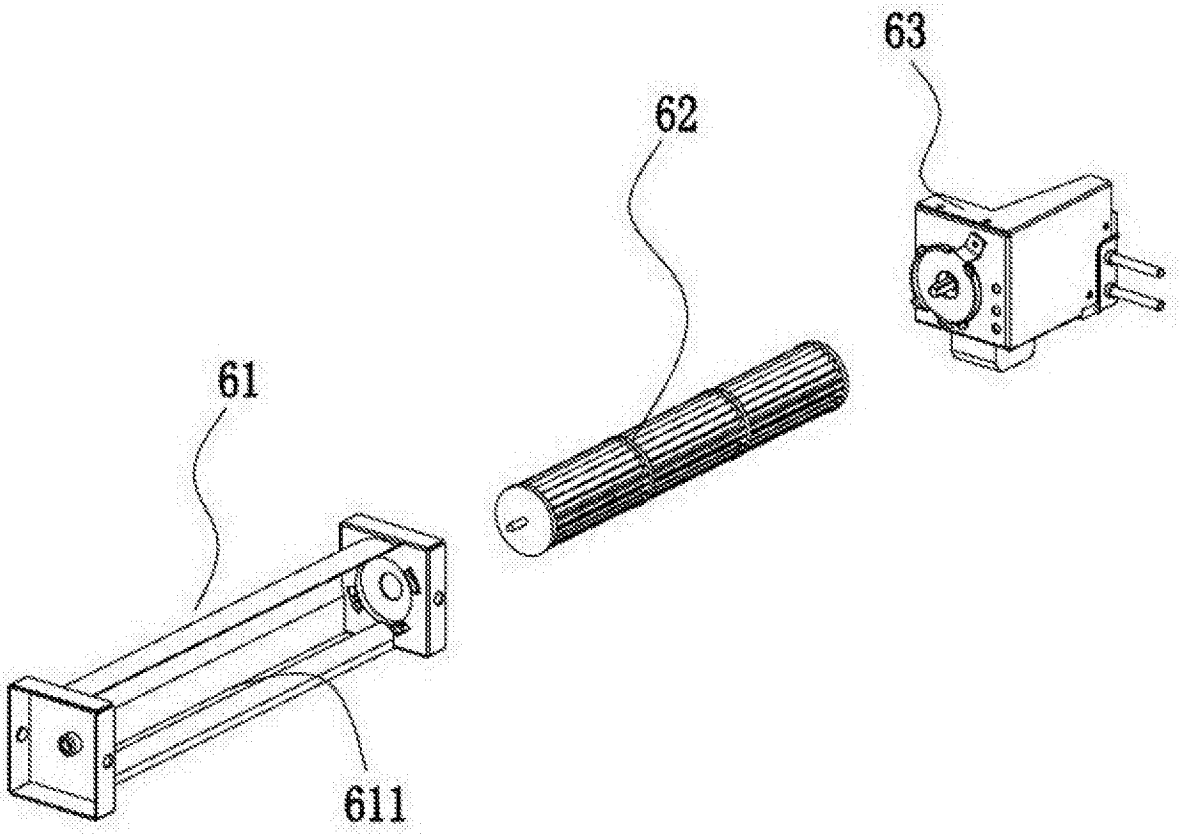

图4

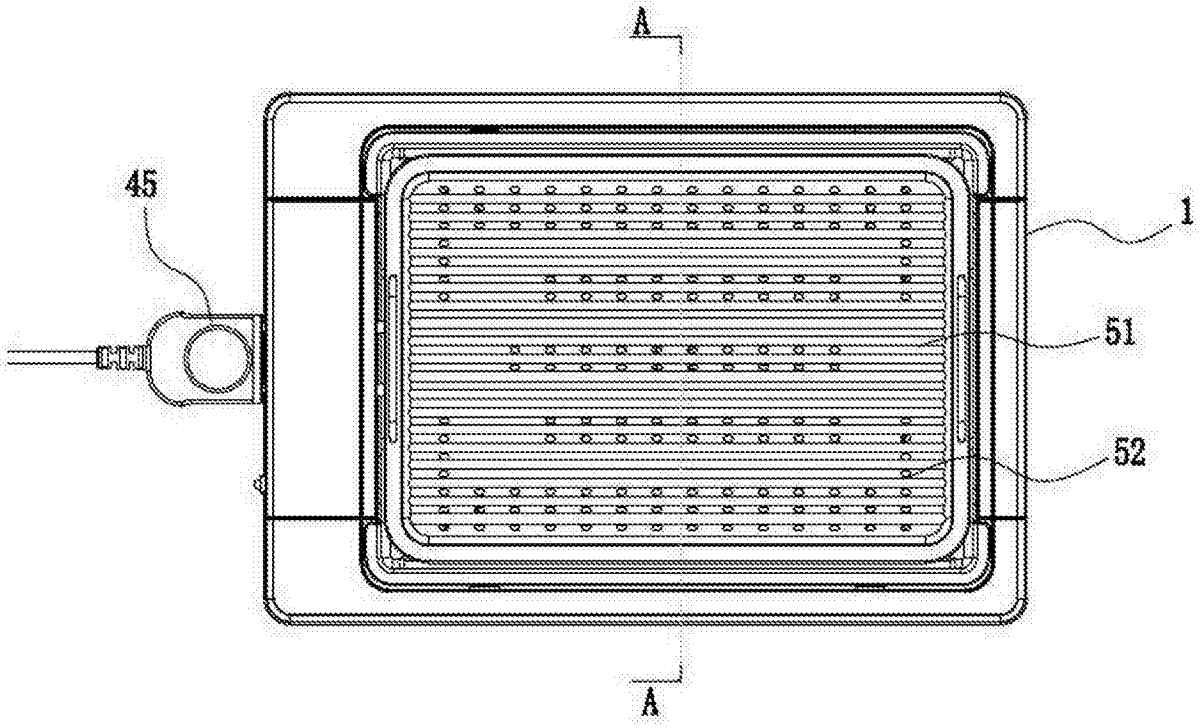

图5

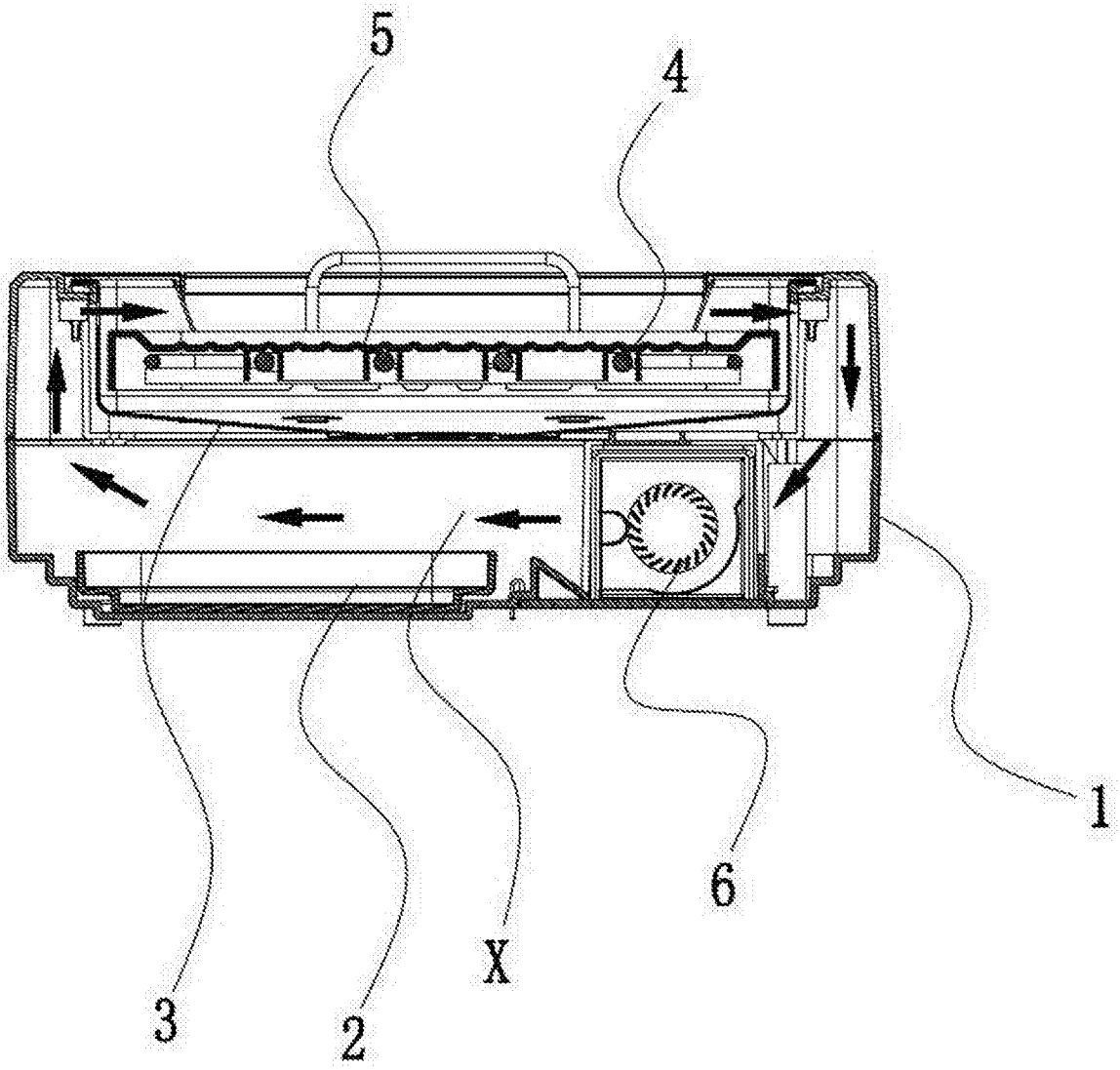

图6