(19)国家知识产权局

(12)实用新型专利

(10)授权公告号 CN 217880784 U
(45)授权公告日 2022.11.22

(21)申请号 202220840872.9

(22)申请日 2022.04.13

(73)专利权人 重庆城市管理职业学院
地址 401331 重庆市沙坪坝区虎溪大学城南二路151号

(72)发明人 蔡渡播

(74)专利代理机构 重庆巨华智汇知识产权代理事务所(普通合伙) 50271
专利代理师 田东阳

(51)Int.Cl.
G09F 15/00(2006.01)

权利要求书1页 说明书3页 附图2页

(54)实用新型名称

一种便于移动的会议内容展示板

(57)摘要

本实用新型公开了一种便于移动的会议内容展示板,涉及便于移动的会议内容展示板装置技术领域,本实用新型包括移动机构,包括底座板以及设置于底座板下表面的万向轮;调节机构,包括设置于底座板上表面的圆盘槽,圆盘槽上方设有电动伸缩杆;展示机构,包括设置于T型条块上方的收缩组件,收缩组件包括槽块、第一展示板以及限位块。本实用新型一种便于移动的会议内容展示板,通过利用第二展示板一侧表面穿过方形槽口与方形槽口滑动配合的特性,通过辅助把手将第二展示板拉至第一展示板一侧,增大展示面积,其中照明灯管起到照明的作用,当不需要进行展示时,操作人员可将第一展示板两侧的第二展示板进行收缩,便于对装置进行收纳,结构设计人性化。

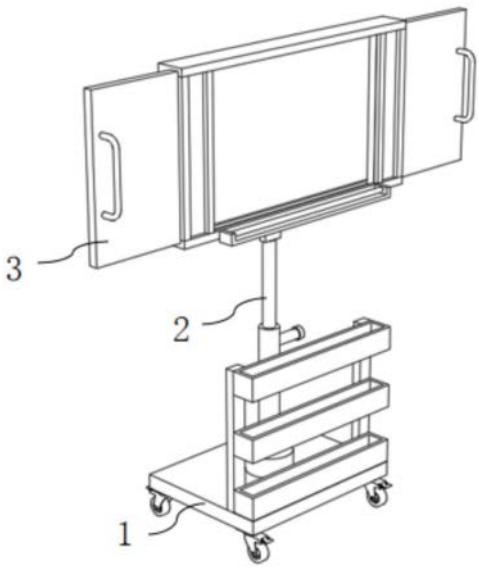

CN 217880784 U

1.一种便于移动的会议内容展示板,其特征在于:包括

移动机构(1),包括底座板(101)以及设置于底座板(101)下表面的万向轮(102);

调节机构(2),包括设置于底座板(101)上表面的圆盘槽(201),所述圆盘槽(201)上方设有电动伸缩杆(202),所述圆盘槽(201)上表面设有旋转槽口,所述电动伸缩杆(202)一端穿过旋转槽口与旋转槽口旋转配合,所述电动伸缩杆(202)上表面设有T型条块(203);

展示机构(3),包括设置于T型条块(203)上方的收缩组件,所述收缩组件包括槽块(301)、第一展示板(302)以及限位块(303),所述槽块(301)下表面设有T型槽口,所述T型条块(203)一端穿过T型槽口与T型槽口滑动配合,所述第一展示板(302)一侧表面与槽块(301)一侧表面连接,所述限位块(303)下表面与第一展示板(302)内部下表面连接。

2.根据权利要求1所述的一种便于移动的会议内容展示板,其特征在于:所述底座板(101)上表面设有连接杆(103)。

3.根据权利要求2所述的一种便于移动的会议内容展示板,其特征在于:所述连接杆(103)一侧表面存储盒(104)。

4.根据权利要求1所述的一种便于移动的会议内容展示板,其特征在于:所述电动伸缩杆(202)外表面设有转动把杆(204)。

5.根据权利要求1所述的一种便于移动的会议内容展示板,其特征在于:所述第一展示板(302)一侧表面设有安装块(304),所述安装块(304)内部一侧表面设有照明灯管(305)。

6.根据权利要求5所述的一种便于移动的会议内容展示板,其特征在于:所述收缩组件还包括设置于第一展示板(302)一侧的第二展示板(306),所述第一展示板(302)一侧表面设有方形槽口,所述第二展示板(306)一侧表面穿过方形槽口与方形槽口滑动配合。

7.根据权利要求6所述的一种便于移动的会议内容展示板,其特征在于:所述第二展示板(306)一侧表面设有辅助把手(307)。

一种便于移动的会议内容展示板

技术领域

[0001] 本实用新型涉及便于移动的会议内容展示板装置技术领域，特别涉及一种便于移动的会议内容展示板。

背景技术

[0002] 展板，是指用于发布、展示信息时使用的板状介质，有纸质、新材料、金属材质等，展板的画面为背胶材质，可根据使用现场的亮度和个人喜好选择亚光膜或亮膜，在工作会议中也常会用到展示板来展示会议内容。

[0003] 现有的人们在进行工作会议时大多数采用大型展示板进行内容会议展示，现有的用于工作会议的展示型体型较大，占地空间大，在不需要使用时，往往导致占地资源的浪费，且由于现有的会议内容展示板不易组装拆卸导致工作人员容易磕碰展示板，存在安全隐患。

实用新型内容

[0004] 本实用新型的目的在于提供一种便于移动的会议内容展示板，克服了现有技术的不足，通过利用第二展示板一侧表面穿过方形槽口与方形槽口滑动配合的特性，通过辅助把手将第二展示板拉至第一展示板一侧，增大展示面积，其中照明灯管起到照明的作用，当不需要进行展示时，操作人员可将第一展示板两侧的第二展示板进行收缩，便于对装置进行收纳，结构设计人性化。

[0005] 为解决上述问题，本实用新型所采取的技术方案如下：

[0006] 一种便于移动的会议内容展示板，包括

[0007] 移动机构，包括底座板以及设置于底座板下表面的万向轮；

[0008] 调节机构，包括设置于底座板上表面的圆盘槽，所述圆盘槽上方设有电动伸缩杆，所述圆盘槽上表面设有旋转槽口，所述电动伸缩杆一端穿过旋转槽口与旋转槽口旋转配合，所述电动伸缩杆上表面设有T型条块；

[0009] 展示机构，包括设置于T型条块上方的收缩组件，所述收缩组件包括槽块、第一展示板以及限位块，所述槽块下表面设有T型槽口，所述T型条块一端穿过T型槽口与T型槽口滑动配合，所述第一展示板一侧表面与槽块一侧表面连接，所述限位块下表面与第一展示板内部下表面连接。

[0010] 进一步地，所述底座板上表面设有连接杆。

[0011] 进一步地，所述连接杆一侧表面存储盒。

[0012] 进一步地，所述电动伸缩杆外表面设有转动把杆。

[0013] 进一步地，所述第一展示板一侧表面设有安装块，所述安装块内部一侧表面设有照明灯管。

[0014] 进一步地，所述收缩组件还包括设置于第一展示板一侧的第二展示板，所述第一展示板一侧表面设有方形槽口，所述第二展示板一侧表面穿过方形槽口与方形槽口滑动配

合。

[0015] 进一步地，所述第二展示板一侧表面设有辅助把手。

[0016] 本实用新型与现有技术相比较，具有以下有益效果：

[0017] 本实用新型通过利用第二展示板一侧表面穿过方形槽口与方形槽口滑动配合的特性，通过辅助把手将第二展示板拉至第一展示板一侧，增大展示面积，其中照明灯管起到照明的作用，当不需要进行展示时，操作人员可将第一展示板两侧的第二展示板进行收缩，便于对装置进行收纳，结构设计人性化。

[0018] 本实用新型通过利用电动伸缩杆一端穿过旋转槽口与旋转槽口旋转配合的特性，通过转动把杆调节第一展示板以及第二展示板的角度方位，其中通过电动伸缩杆作用调节高度，调节方位操作方便快捷。

附图说明

[0019] 图1为一种便于移动的会议内容展示板的外部整体结构示意图；

[0020] 图2为一种便于移动的会议内容展示板的第一视角结构示意图；

[0021] 图3为一种便于移动的会议内容展示板的第二视角结构示意图；

[0022] 图4为一种便于移动的会议内容展示板的展示机构结构示意图。

[0023] 图中：1、移动机构；101、底座板；102、万向轮；103、连接杆；104、存储盒；2、调节机构；201、圆盘槽；202、电动伸缩杆；203、T型条块；204、转动把杆；3、展示机构；301、槽块；302、第一展示板；303、限位块；304、安装块；305、照明灯管；306、第二展示板；307、辅助把手。

具体实施方式

[0024] 为使本实用新型实现的技术手段、创作特征、达成目的与功效易于明白了解，下面结合具体实施方式，进一步阐述本实用新型。

[0025] 在本实用新型的描述中，需要说明的是，术语“上”、“下”、“内”、“外”“前端”、“后端”、“两端”、“一端”、“另一端”等指示的方位或位置关系为基于附图所示的方位或位置关系，仅是为了便于描述本实用新型和简化描述，而不是指示或暗示所指的装置或元件必须具有特定的方位、以特定的方位构造和操作，因此不能理解为对本实用新型的限制。此外，术语“第一”、“第二”仅用于描述目的，而不能理解为指示或暗示相对重要性。

[0026] 在本实用新型的描述中，需要说明的是，除非另有明确的规定和限定，术语“安装”、“设置有”、“连接”等，应做广义理解，例如“连接”，可以是固定连接，也可以是可拆卸连接，或一体地连接；可以是机械连接，也可以是电连接；可以是直接相连，也可以通过中间媒介间接相连，可以是两个元件内部的连通。对于本领域的普通技术人员而言，可以具体情况理解上述术语在本实用新型中的具体含义。

[0027] 请参照图1—4所示，本实用新型为一种便于移动的会议内容展示板，包括

[0028] 移动机构1，包括底座板101以及设置于底座板101下表面的万向轮102；

[0029] 调节机构2，包括设置于底座板101上表面的圆盘槽201，圆盘槽201上方设有电动伸缩杆202，圆盘槽201上表面设有旋转槽口，电动伸缩杆202一端穿过旋转槽口与旋转槽口旋转配合，电动伸缩杆202上表面设有T型条块203；

[0030] 展示机构3，包括设置于T型条块203上方的收缩组件，收缩组件包括槽块301、第一展示板302以及限位块303，槽块301下表面设有T型槽口，T型条块203一端穿过T型槽口与T型槽口滑动配合，第一展示板302一侧表面与槽块301一侧表面连接，限位块303下表面与第一展示板302内部下表面连接。

[0031] 使用时，操作人员可将黑板擦以及写字笔等工具放置在存储盒104中，便于操作人员及时找到工具并使用，其中可通过利用电动伸缩杆202一端穿过旋转槽口与旋转槽口旋转配合的特性，通过转动把杆204调节第一展示板302以及第二展示板306的角度方位，其中通过电动伸缩杆202作用调节高度，当需要进行展示时，操作人员可利用T型条块203一端穿过T型槽口与T型槽口滑动配合的特性，将槽块301与T型条块203安装起来，其中，为了更好地演示会议内容，操作人员可利用第二展示板306一侧表面穿过方形槽口与方形槽口滑动配合的特性，通过辅助把手307将第二展示板306拉至第一展示板302一侧，增大展示面积，其中照明灯管305起到照明的作用，当不需要进行展示时，操作人员可将第一展示板302两侧的第二展示板306进行收缩，便于对装置进行收纳。

[0032] 为了便于在底座板101上方存放东西，底座板101上表面设有连接杆103。

[0033] 连接杆103一侧表面存储盒104；使用时，操作人员可将黑板擦以及写字笔等工具放置在存储盒104中，便于操作人员及时找到工具并使用，结构设计人性化。

[0034] 为了便于调节第一展示板302以及第二展示板306的角度以及高度，电动伸缩杆202外表面设有转动把杆204；使用时，操作人员通过利用电动伸缩杆202一端穿过旋转槽口与旋转槽口旋转配合的特性，通过转动把杆204调节第一展示板302以及第二展示板306的角度方位，其中通过电动伸缩杆202作用调节高度，操作方便快捷。

[0035] 为了较为方便地组装以及拆卸结构，第一展示板302一侧表面设有安装块304，安装块304内部一侧表面设有照明灯管305。

[0036] 收缩组件还包括设置于第一展示板302一侧的第二展示板306，第一展示板302一侧表面设有方形槽口，第二展示板306一侧表面穿过方形槽口与方形槽口滑动配合。

[0037] 第二展示板306一侧表面设有辅助把手307；使用时，操作人员可利用T型条块203一端穿过T型槽口与T型槽口滑动配合的特性，将槽块301与T型条块203安装起来，其中，为了更好地演示会议内容，操作人员可利用第二展示板306一侧表面穿过方形槽口与方形槽口滑动配合的特性，通过辅助把手307将第二展示板306拉至第一展示板302一侧，增大展示面积，其中照明灯管305起到照明的作用，当不需要进行展示时，操作人员可将第一展示板302两侧的第二展示板306进行收缩，便于对装置进行收纳。

[0038] 以上显示和描述了本实用新型的基本原理和主要特征和本实用新型的优点。本行业的技术人员应该了解，本实用新型不受上述实施例的限制，上述实施例和说明书中描述的只是说明本实用新型的原理，在不脱离本实用新型精神和范围的前提下，本实用新型还会有各种变化和改进，这些变化和改进都落入要求保护的本实用新型范围内。本实用新型要求保护范围由所附的权利要求书及其等效物界定。

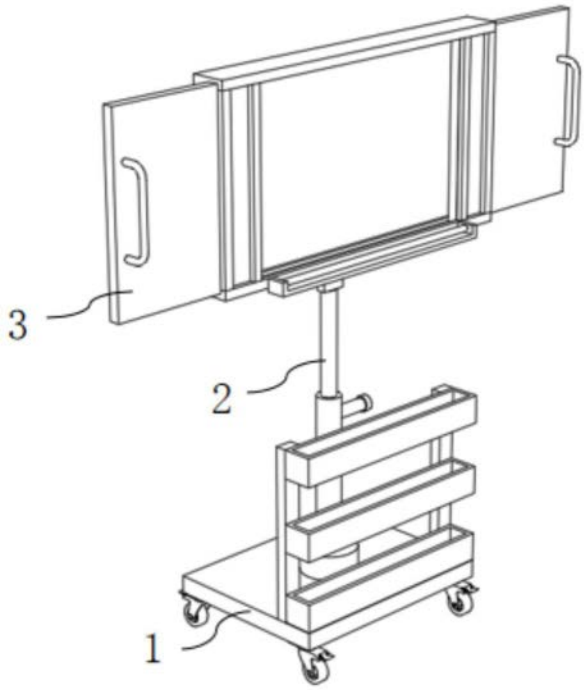

图1

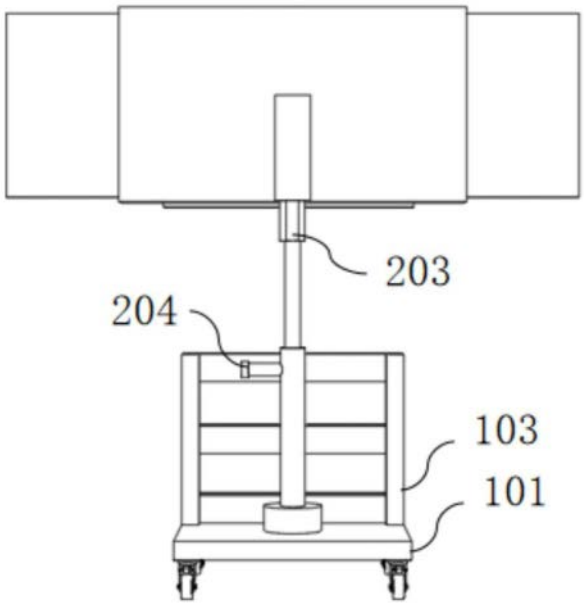

图2

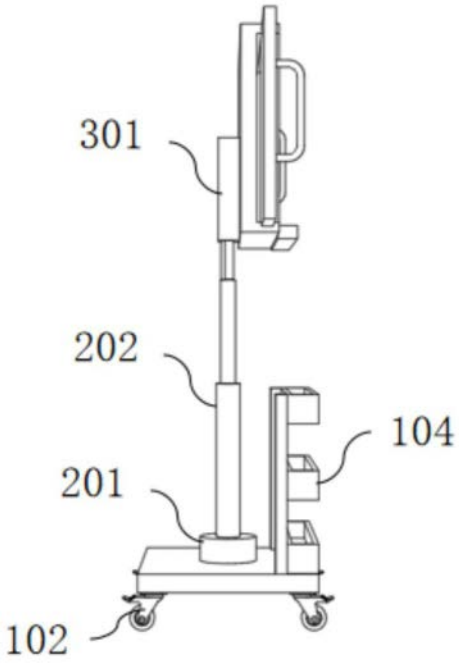

图3

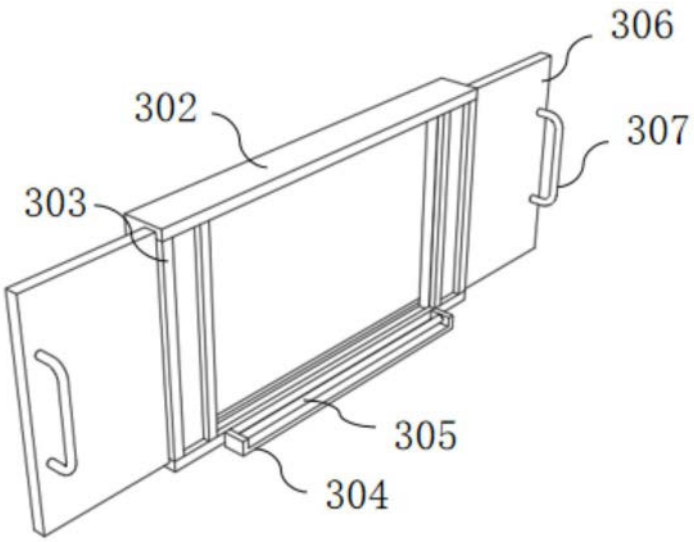

图4