(19)中华人民共和国国家知识产权局

(12)实用新型专利

(10)授权公告号 CN 202982250 U
(45)授权公告日 2013.06.12

(21)申请号 201220741274.2

(22)申请日 2012.12.16

(73)专利权人 靳建华
地址 252400 山东省聊城市莘县政府街23号山东省莘县人民医院神经内科

(72)发明人 靳建华

(51)Int.Cl.
A61B 19/00(2006.01)
A61G 13/00(2006.01)

权利要求书1页 说明书1页 附图1页

(54)实用新型名称

神经内科检查床

(57)摘要

神经内科检查床，属于医疗用具技术领域。本实用新型的技术方案是：包括床板和床腿，其特征是床板下面设有抽拉盒，抽拉盒内设有器械卡槽，抽拉盒外设有挂钩，挂钩上设有挂环，挂环上设有记录板。本实用新型结构简单，神经内科医务人员在给病人进行检查时，操作简便、省时省力，减轻了医务人员的工作难度。

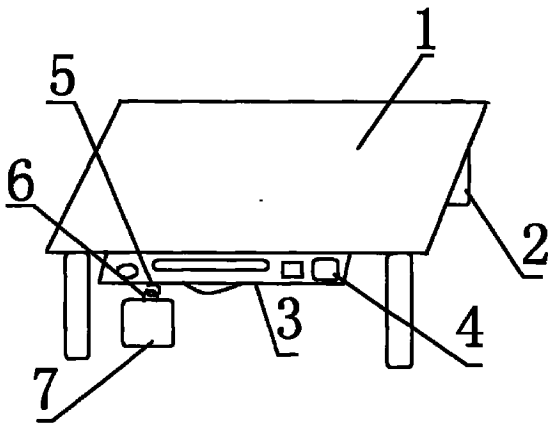

CN 202982250 U

1. 神经内科检查床，包括床板 (1) 和床腿 (2)，其特征是：床板 (1) 下面设有抽拉盒 (3)，抽拉盒 (3) 内设有器械卡槽 (4)，抽拉盒 (3) 外设有挂钩 (5)，挂钩 (5) 上设有挂环 (6)，挂环 (6) 上设有记录板 (7)。

神经内科检查床

[0001] 技术领域：本实用新型属于医疗用具技术领域，具体的讲是一种神经内科检查床。

[0002] 背景技术：目前，在临床上神经内科医务人员在给病人进行检查时，需要用到叩诊锤、触觉针、测量尺的用具，现有的技术常常是由医务人员携带手术器械到病人床前进行检查，这样操作十分麻烦、费时费力，给医务人员增加了极大的工作难度。

[0003] 发明内容：本实用新型的目的是提供一种结构简单，神经内科医务人员在给病人进行检查时，操作简便、省时省力的神经内科检查床。

[0004] 本实用新型的技术方案是：包括床板和床腿，其特征是床板下面设有抽拉盒，抽拉盒内设有器械卡槽，抽拉盒外设有挂钩，挂钩上设有挂环，挂环上设有记录板。

[0005] 本实用新型的有益效果是：本实用新型结构简单，神经内科医务人员在给病人进行检查时，操作简便、省时省力，减轻了医务人员的工作难度。

[0006] 附图说明：附图 1 为本实用新型的结构示意图。

[0007] 图中 1、床板，2、床腿，3、抽拉盒，4、器械卡槽，5、挂钩，6、挂环，7、记录板。

[0008] 具体实施方式：包括床板 1 和床腿 2，其特征是床板 1 下面设有抽拉盒 3，抽拉盒 3 内设有器械卡槽 4，抽拉盒 3 外设有挂钩 5，挂钩 5 上设有挂环 6，挂环 6 上设有记录板 7。神经内科医务人员在给病人进行检查时，将检查器分别放在器械卡槽 4 内，在记录板 7 上记录检查结果即可。

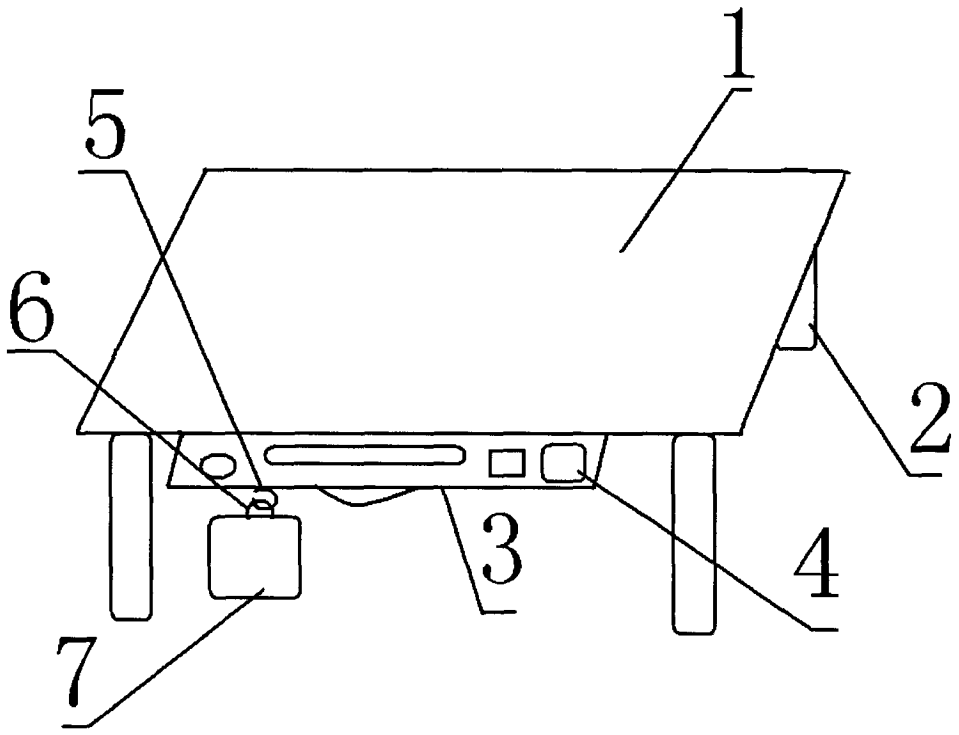

图 1