(19)国家知识产权局

(12)发明专利申请

(10)申请公布号 CN 115306107 A
(43)申请公布日 2022.11.08

(21)申请号 202210944540.X

(22)申请日 2022.08.08

(71)申请人 浙江亚厦装饰股份有限公司
地址 312300 浙江省绍兴市上虞章镇工业新区

(72)发明人 丁欣欣 王文广 周东珊 项欣雨 刘航东 钟亮

(74)专利代理机构 浙江千克知识产权代理有限公司 33246
专利代理师 周帅

(51)Int.Cl.
E04F 13/076(2006.01)
E04F 13/23(2006.01)
E04B 9/06(2006.01)
E04B 9/00(2006.01)
E04B 9/22(2006.01)
E04B 1/61(2006.01)

权利要求书2页 说明书5页 附图9页

(54)发明名称

一种装配式厨卫吊顶系统及安装方法

(57)摘要

本发明的一种装配式厨卫吊顶系统及安装方法，涉及室内装潢领域。本发明的一种装配式厨卫吊顶系统，包括墙板、吊顶板、龙骨；墙板固定在墙面上；吊顶板包括多块吊顶基板，龙骨数量与吊顶基板的数量相同，龙骨固定在吊顶基板的顶部，吊顶基板由所述龙骨搭载墙板上；相邻的吊顶基板之间设有平接件；吊顶板的侧边与墙板之间设有顶部模块，顶部模块内设有滑动收边件，龙骨通过顶部模块间接搭载在墙板顶部。本发明的优点是在相邻的吊顶基板之间设有平接件，可以使整个吊顶板形成一个整体，以此增加结构稳定性并、避免后期松动，并且控制吊顶基板之间的缝隙，使整体更美观；并且本发明设有滑动收边件，滑动收边件可以将吊顶板与顶部模块之间的间隙遮盖，实现收边。

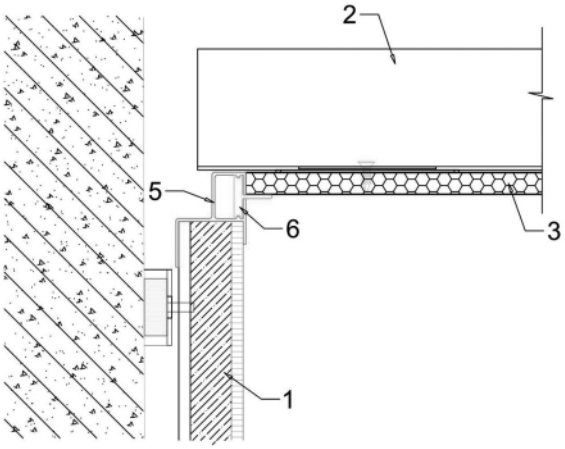

CN 115306107 A

1.一种装配式厨卫吊顶系统，其特征在于：包括墙板(1)、吊顶板(3)、龙骨(2)；

墙板(1)固定在墙面上；

吊顶板(3)包括多块吊顶基板(31)，龙骨(2)数量与吊顶基板(31)的数量相同，龙骨(2)固定在吊顶基板(31)的顶部，吊顶基板(31)由所述龙骨(2)搭载墙板(1)上；

相邻的吊顶基板(31)之间设有平接件(4)用于使吊顶基板(31)之间缝隙保持一致；

吊顶板(3)的侧边与墙板(1)之间设有顶部模块(5)，顶部模块(5)内设有滑动收边件(6)，龙骨(2)通过顶部模块(5)间接搭载在墙板(1)顶部，龙骨(2)在搭接到墙板(1)顶部前滑动收边件(6)收入所述顶部模块(5)内，在龙骨(2)搭在顶部模块(5)上后，滑动收边件(6)向外滑移至吊顶板(3)下方将吊顶板(3)与顶部模块(5)之间的间隙遮盖。

2.根据权利要求1所述的一种装配式厨卫吊顶系统，其特征在于：所述顶部模块(5)的底部设有卡槽(51)，顶部模块(5)通过底部卡槽(51)固定在墙板(1)顶部。

3.根据权利要求2所述的一种装配式厨卫吊顶系统，其特征在于：顶部模块(5)呈长条形，顶部模块(5)上部由底边(52)、后侧边(53)、顶边(54)和前侧边(55)构成，底边(52)、后侧边(53)、顶边(54)和前侧边(55)构成一个矩形结构并且在中间形成空腔(56)，底边(52)与顶边(54)保持平行，所述底边(52)搭载在墙板(1)顶部，龙骨(2)搭载在顶边(54)，滑动收边件(6)可在空腔(56)内滑移。

4.根据权利要求3所述的一种装配式厨卫吊顶系统，其特征在于：所述前侧边(55)上开设有一个穿缝(551)，滑动收边件(6)包含一个滑动部(62)，滑动部(62)的顶部和底部分别贴合顶边(54)和底边(52)，滑动部(62)上设有水平向着穿缝(551)方向延伸的封边部(63)。

5.根据权利要求3所述的一种装配式厨卫吊顶系统，其特征在于：顶部模块(5)的上部两端均设有开口，滑动收边件(6)可以从顶部模块(5)任意一端的开口插入顶部模块(5)内。

6.根据权利要求4所述的一种装配式厨卫吊顶系统，其特征在于：滑动部(62)上下两端均设有限位槽(621)，顶部模块(5)的底边(52)和顶边(54)上设有配合的限位凸起(57)，滑动收边件(6)向外滑移到最底时，限位凸起(57)卡在限位槽(621)上将滑动收边件(6)定位。

7.根据权利要求1所述的一种装配式厨卫吊顶系统，其特征在于：平接件(4)包括平接母件(41)和平接插件(42)，吊顶基板(31)邻近边缘位置设有V字槽，吊顶基板(31)的边缘能够以V字槽翻折九十度形成翻边(311)，平接母件(41)和平接插件(42)分别连接在相邻的两个吊顶基板(31)的翻边(311)上，并且平接插件(42)插接在平接母件(41)上。

8.一种如权利要求1所述的装配式厨卫吊顶系统的安装方法，其特征在于，包括如下步骤：

在地面将各个龙骨(2)用螺丝固定在吊顶基板(31)上；

在地面对滑动收边件(6)的两侧进行45°切割，形成斜边部(61)；

在地面时将滑动收边件(6)从顶部模块(5)一侧滑入顶部模块(5)中；

将组装好的顶部模块(5)、滑动收边件(6)抬至墙板(1)上端，顶部模块(5)底部有卡槽(51)使顶部模块(5)能够固定在墙板(1)上端；

四面的顶部模块(5)和滑动收边件(6)安装完毕后将组装好将吊顶基板(31)抬至高于墙板(1)处，轻放下吊顶基板(31)，使长于吊顶基板(31)的龙骨(2)能搭接至顶部模块(5)；

将吊顶基板(31)边缘处翻折，形成翻边(311)；

将另一吊顶基板(31)安装在顶部模块(5)上，同样的将其翻折形成翻边(311)；

用平接件(4)将相邻两块吊顶基板(31)相连并控制吊顶基板(31)之前的缝隙大小，而后依次安装其它吊顶基板(31)；

全部吊顶基板(31)安装完毕后，将滑动收边件(6)沿着顶部模块(5)内部滑动，完成收边，相邻滑动收边件(6)之间的斜边部(61)相互对接。

9.根据权利要求8所述的一种装配式厨卫吊顶系统的安装方法，其特征在于：平接件(4)控制吊顶基板(31)之间的缝隙在2.5mm。

一种装配式厨卫吊顶系统及安装方法

技术领域

[0001] 本发明的一种装配式厨卫吊顶系统及安装方法，涉及室内装潢领域。

背景技术

[0002] 随着人们审美水平的不断提高，对于室内装饰中吊顶的要求也越来越高，不仅要对室内的装潢起到渲染的美化作用，还要求安装牢固，使用周期长，但现如今的吊顶普遍存在使用一定年限后吊顶板偏移，吊顶基板之间缝隙扩大、吊顶板与墙板之间缝隙扩大影响美观的问题。

发明内容

[0003] 本发明所要解决的技术问题在于克服现有技术的不足而提供一种加强连接，使结构稳定的装配式厨卫吊顶系统。

[0004] 为解决上述技术问题，本发明采用如下技术方案：

一种装配式厨卫吊顶系统，包括墙板、吊顶板、龙骨；

墙板固定在墙面上；

吊顶板包括多块吊顶基板，龙骨数量与吊顶基板的数量相同，龙骨固定在吊顶基板的顶部，吊顶基板由所述龙骨搭载墙板上；

相邻的吊顶基板之间设有平接件用于使吊顶基板之间缝隙保持一致；

吊顶板的侧边与墙板之间设有顶部模块，顶部模块内设有滑动收边件，龙骨通过顶部模块间接搭载在墙板顶部，龙骨在搭接到墙板顶部前滑动收边件收入所述顶部模块内，在龙骨搭在顶部模块上后，滑动收边件向外滑移至吊顶板下方将吊顶板与顶部模块之间的间隙遮盖。

[0005] 进一步的，所述顶部模块的底部设有卡槽，顶部模块通过底部卡槽固定在墙板顶部。

[0006] 进一步的，顶部模块呈长条形，顶部模块上部由底边、后侧边、顶边和前侧边构成，底边、后侧边、顶边和前侧边构成一个矩形结构并且在中间形成空腔，底边与顶边保持平行，所述底边搭载在墙板顶部，龙骨搭载在顶边，滑动收边件可在空腔内滑移。

[0007] 进一步的，所述前侧边上开设有一个穿缝，滑动收边件包含一个滑动部，滑动部的顶部和底部分别贴合顶边和底边，滑动部上设有水平向着穿缝方向延伸的封边部。

[0008] 进一步的，顶部模块的上部两端均设有开口，滑动收边件可以从顶部模块任意一端的开口插入顶部模块内。

[0009] 进一步的，滑动部上下两端均设有限位槽，顶部模块的底边和顶边上设有配合的限位凸起，动收边件向外滑移到最底时，限位凸起卡在限位槽上将滑动收边件定位。

[0010] 进一步的，平接件包括平接母件和平接插件，吊顶基板邻近边缘位置设有V字槽，吊顶基板的边缘能够以V字槽翻折九十度形成翻边，平接母件和平接插件分别连接在相邻的两个吊顶基板的翻边上，并且平接插件插接在平接母件上。

[0011] 基于同一发明构思，本发明还公开了一种装配式厨卫吊顶系统的安装方法，包括如下步骤：

在地面将各个龙骨用螺丝固定在吊顶基板上；

在地面对滑动收边件的两侧进行45°切割，形成斜边部；

在地面时将滑动收边件从顶部模块一侧滑入顶部模块中；

将组装好的顶部模块、滑动收边件抬至墙板上端，顶部模块底部有卡槽使顶部模块能够固定在墙板上端；

四面的顶部模块和滑动收边件安装完毕后将组装好将吊顶基板抬至高于墙板处，轻放下吊顶基板，使长于吊顶基板的龙骨能搭接至顶部模块；

将吊顶基板边缘处翻折，形成翻边；

将另一吊顶基板安装在顶部模块上，同样的将其翻折形成翻边；

用平接件将相邻两块吊顶基板相连并控制吊顶基板之前的缝隙大小，而后依次安装其它吊顶基板；

全部吊顶基板安装完毕后，将滑动收边件沿着顶部模块内部滑动，完成收边，相邻滑动收边件之间的斜边部相互对接。

[0012] 进一步的，平接件控制吊顶基板之间的缝隙在2.5mm。

[0013] 有益效果：

第一，本发明在相邻的吊顶基板之间设有平接件，可以使整个吊顶板形成一个整体，以此增加结构稳定性并、避免后期松动，并且控制吊顶基板之间的缝隙，使整体更美观；

第二，本发明设有滑动收边件，滑动收边件可以将吊顶板与顶部模块之间的间隙遮盖，实现收边。

附图说明

[0014] 图1为墙板、顶部模块、滑动收边件装配结构示意图；

图2为顶部模块、滑动收边件的分解结构示意图；

图3为滑动收边件的俯视结构示意图；

图4为全部吊顶基板安装完毕后，滑动收边件合围，相邻滑动收边件之间的斜边部无缝对接的状态示意图；

图5、图6为顶部模块与滑动收边件实施方式二的结构图；

图7、图8为顶部模块与滑动收边件实施方式三的结构图；

图9为平接件连接两个吊顶基板的状态示意图；

图10为平接母件的结构示意图；

图11为平接插件的结构示意图；

图12为吊顶基板的结构示意图。

[0015] 附图标记说明：

墙板1；

龙骨2；

吊顶板3，吊顶基板31，翻边311；

平接件4，平接母件41，第一连接部411，第二连接部412，直角槽413，第三连接部

414，第四连接部415，插槽416，平接插件42，第五连接部421，第六连接部422，第七连接部423，矩形槽424，第八连接部425，胶槽43；

顶部模块5，卡槽51，外边511，底边52，后侧边53，顶边54，前侧边55，穿缝551，空腔56，限位凸起57，第一斜面58，第二卡勾部59；

滑动收边件6，斜边部61，滑动部62，限位槽621，封边部63，第二斜面64，封堵部65，第一卡勾部66；

齿槽7。

具体实施方式

[0016] 下面结合说明书附图以及具体实施例对本发明做进一步描述。本领域普通技术人员在基于这些说明的情况下将能够实现本发明。此外，下述说明中涉及到的本发明的实施例通常仅是本发明一部分的实施例，而不是全部的实施例。因此，基于本发明中的实施例，本领域普通技术人员在没有做出创造性劳动的前提下所获得的所有其他实施例，都应当属于本发明保护的范围。

[0017] 一种装配式厨卫吊顶系统，包括墙板1、龙骨2、吊顶板3，

吊顶板3包括多块吊顶基板31，墙板1固定在墙面上，龙骨2对应吊顶基板31的数量，通过龙骨2将吊顶基板31一块块搭载墙板1上，相邻的吊顶基板31之间设有平接件4用于使整个吊顶板3形成一个整体，以此增加结构稳定性并、避免后期松动，并且控制吊顶基板31之间的缝隙，使整体更美观。吊顶板3的侧边与墙板1之间设有顶部模块5，顶部模块5内设有滑动收边件6，龙骨2通过顶部模块5间接搭在墙板1顶部，龙骨2在搭接到墙板1顶部前滑动收边件6收入所述顶部模块5内，在龙骨2搭在顶部模块5上后，滑动收边件6向外滑移至吊顶板3下方将吊顶板3与顶部模块5之间的间隙遮盖，实现收边。

[0018] 具体的，该装配式厨卫吊顶系统的安装步骤如下：

在地面将各个龙骨2用螺丝固定在吊顶基板31上；

在地面对滑动收边件6的两侧进行45°切割，形成斜边部61；

在地面时将滑动收边件6从顶部模块5一侧滑入顶部模块5中；

将组装好的顶部模块5、滑动收边件6抬至墙板1上端，顶部模块5底部有卡槽51使顶部模块5能够固定在墙板1上端；

四面的顶部模块5和滑动收边件6安装完毕后将组装好将吊顶基板31抬至略高于墙板1处，轻放下吊顶基板31，使长于吊顶基板31的龙骨2能搭接至顶部模块5；

将吊顶基板31边缘处沿着边缘出的V型槽翻折(参照图12)，形成翻边311；

将另一吊顶基板31安装在顶部模块5上，同样的将其翻转折成翻边311；

用平接件4将相邻两块吊顶基板31相连，而后依次安装其它吊顶基板31；

全部吊顶基板31安装完毕后，将滑动收边件6沿着顶部模块5内部滑动，完成收边。

[0019] 作为一种可选的实施方式，所述顶部模块5底部的卡槽51具有一长一短的两个外边511，其目的是区分顶部模块5的安装方向，另一目的是方便卡在墙板1底部。

[0020] 顶部模块5和滑动收边件6可以是如下几种实施方式：

实施方式一：顶部模块5整体是呈长条形，其上部由底边52、后侧边53、顶边54和前侧边55构成，底边52、后侧边53、顶边54和前侧边55构成一个矩形结构，在中间形成空腔56，

底边52与顶边54保持平行，其中底边52搭载在墙板1顶部，顶边54用来供龙骨2搭载。

[0021] 前侧边55上开设有一个穿缝551，滑动收边件6包含一个滑动部62，滑动部62的顶部和底部分别贴着顶边54和底边52，滑动部62上设有水平向着穿缝551方向延伸的封边部63。长条形的顶部模块5的上部两端均设有开口，滑动收边件6可以从顶部模块5任意一端的开口插入顶部模块5内，滑动收边件6可以在顶部模块5的空腔56内沿着底边52滑动。

[0022] 在吊顶板3安装完毕后，将滑动收边件6在顶部模块5内部滑动，封边部63从穿缝551滑出，再向外拉，滑动部62上下两端均设有限位槽621，顶部模块5的底边52和顶边54上设有配合的限位凸起57，拉到最底时，限位凸起57卡在限位槽621上，将滑动收边件6定位，收边完成。以此来防止滑动收边件6松动。

[0023] 其中滑动部62的顶部和底部分别贴着顶边54和底边52除了是用来对其滑动进行限位以外，滑动部62本身也是用于支撑顶边54，防止底边52、后侧边53、顶边54和前侧边55构成的矩形结构变形。

[0024] 实施方式二：顶部模块5其上部由底边52、后侧边53、顶边54和前侧边55构成，底边52、后侧边53、顶边54和前侧边55构成一个矩形结构，在中间形成空腔56。底边52具有第一斜面58，滑动收边件6的滑动部62具有与第一斜面58配合的第二斜面64，滑动部62设有向前侧边55方向延伸的封边部63，前侧边55上设有供封边部63穿出的穿缝551，穿缝551的厚度大于所述封边部63的厚度，在封边部63与所述滑动部62的结合处设有封堵部65。

[0025] 在吊顶板3安装完毕后，将滑动收边件6在顶部模块5内部沿着第一斜面58滑动，封边部63从穿缝551滑出，滑到底后封堵部65将穿缝551完全封堵，在封边部63的下端以及穿缝551的下侧具有相互配合的齿槽7。

[0026] 滑到底后，齿槽7相互咬合，将滑动收边件6定位，收边完成。以此来防止滑动收边件6松动。

[0027] 实施方式三：顶部模块5其上部由底边52、后侧边53、顶边54和前侧边55构成，底边52、后侧边53、顶边54和前侧边55构成一个矩形结构，在中间形成空腔56。底边52具有斜面。滑动收边件6的截面呈直角三角型，其斜面与底边52的斜面接触，可以沿着底边52滑动。顶部模块5的前侧边55上设有供滑动收边件6前端穿出的穿缝551。在吊顶板3安装完毕后，将滑动收边件6在顶部模块5内部沿着斜面滑动，待滑动收边件6卡死在穿缝551上时滑动到底，并且自然将穿缝551封堵。在滑动收边件6的顶面设有第一卡勾部66，在穿缝551上侧设有向空腔56内延伸的第二卡勾部59，滑动收边件6滑动到底时，第一卡勾部66和第二卡勾部59相互咬合，并且在第一卡勾部66和第二卡勾部59的接触面上均设有齿槽7来使得咬合更加紧密。以此来防止滑动收边件6松动。

[0028] 上述顶部模块5和滑动收边件6的三种实施方式都可以实现收边的功能，但是最优的还是第一种实施方式，因为其没有斜面，所以厚度最低，材料上最为节省，成本最低。

[0029] 本实施例中，平接件4由平接母件41和平接插件42构成，平接母件41和平接插件42分别连接在相邻的两个吊顶基板31的翻边311上，并且平接插件42插接在平接母件41上。平接插件42和平接母件41插接后可控制两个吊顶基板31之间的工艺缝在2.5mm。

[0030] 其中，平接母件41包括沿着竖直方向延伸设置的第一连接部411，在第一连接部411的顶部设有向外侧垂直延伸的第二连接部412，第一连接部411和第二连接部412之间构成一个九十度的直角槽413，在该直角槽413的内侧设有锯齿状的胶槽43。在第一连接部411

顶部设有向上竖直延伸的第三连接部414，第三连接部414顶部设有垂直向外延伸的第四连接部415，第四连接部415和第二连接部412的延伸方向相同。在第二连接部412、第三连接部414和第四连接部415之间形成供平接插件42插接的插槽416。

[0031] 平接插件42包括相互平行设置的第五连接部421和第六连接部422，第五连接部421和第六连接部422的顶部之间设有第七连接部423，第五连接部421、第六连接部422和第七连接部423之间构成一个矩形槽424，在矩形槽424内侧设有锯齿状的胶槽43。在第五连接部421的顶部还设有向外侧垂直延伸的第八连接部425，第八连接部425与插槽416过盈配合，可以紧插入插槽416内。

[0032] 平接件4更详细的安装方式如下：对平接母件41和平接插件42处的胶槽43内打结构胶，胶槽43锯齿状的设计使平接母件41和平接插件42能够与各自的翻边311紧密连接；在地面拼接好的吊顶基板31及平接母件41，将其抬至墙板1顶部，而后在地面将另一块吊顶基板31与平接插件42安装好后上抬至墙板1顶部，随后横移吊顶基板31，使平接插件42插入平接母件41。

[0033] 其中平接插件42的第五连接部421被夹在两个吊顶基板31之间，第五连接部421的厚度为2.5mm，以此可以使吊顶基板31之间的工艺缝全部控制在2.5mm。

[0034] 以上所述，仅为本发明的具体实施方式，但本发明的保护范围并不局限于此，熟悉该本领域的技术人员应该明白本发明包括但不限于附图和上面具体实施方式中描述的内容。任何不偏离本发明的功能和结构原理的修改都将包括在权利要求书的范围中。

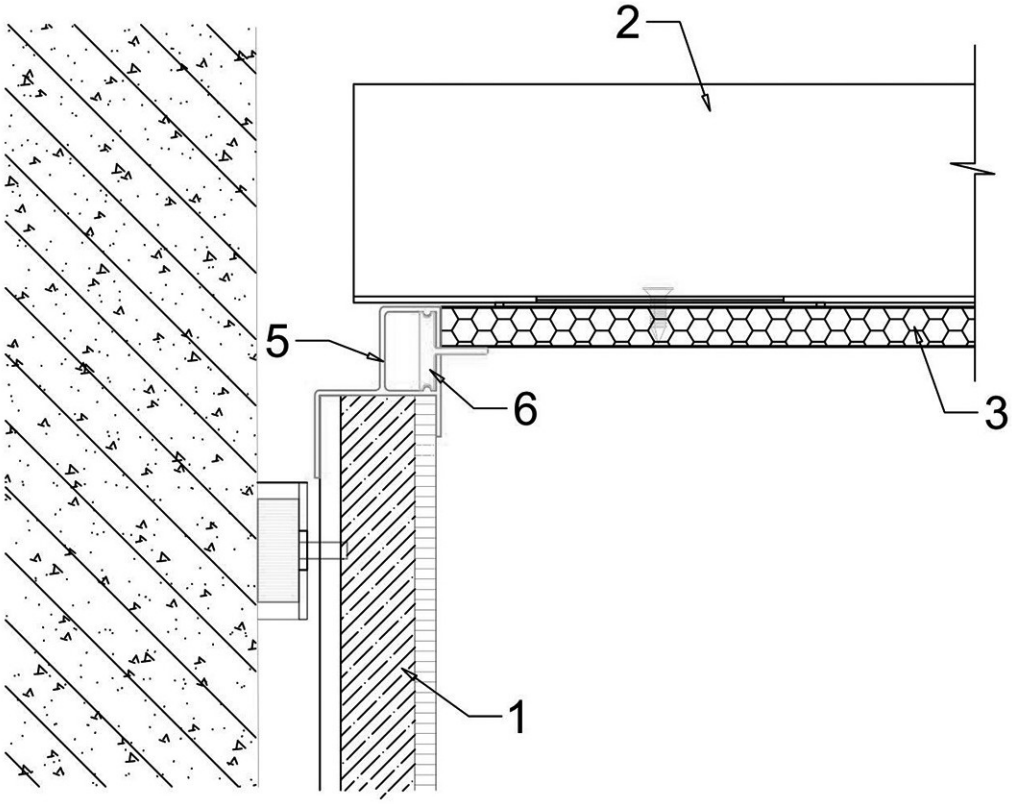

图1

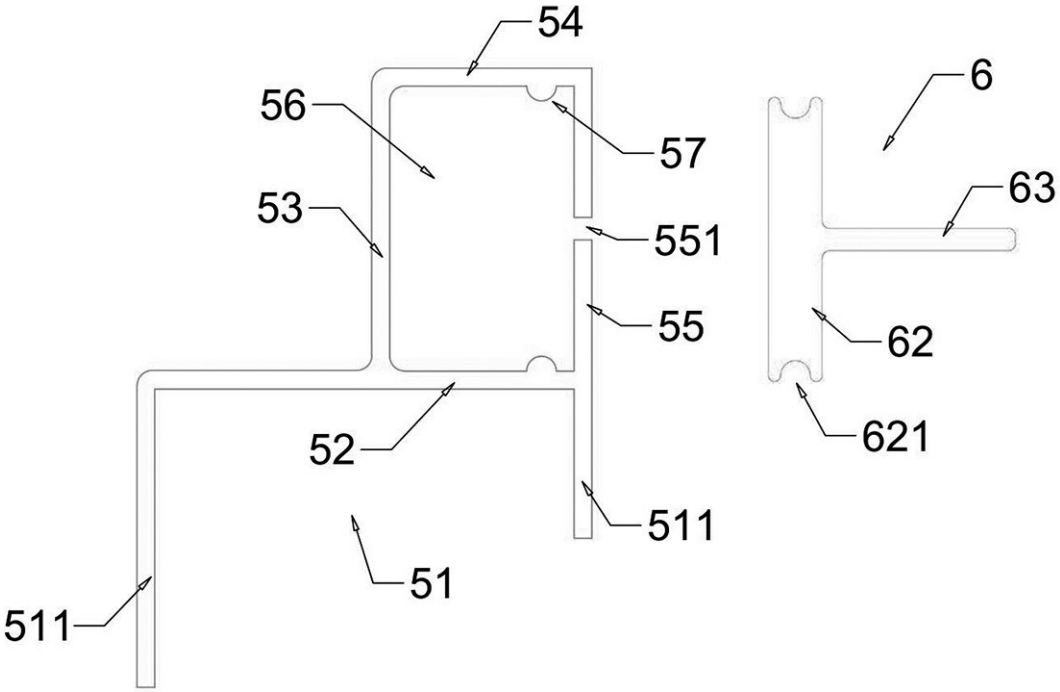

图2

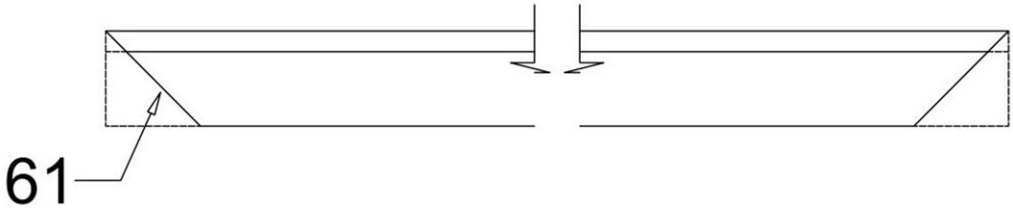

图3

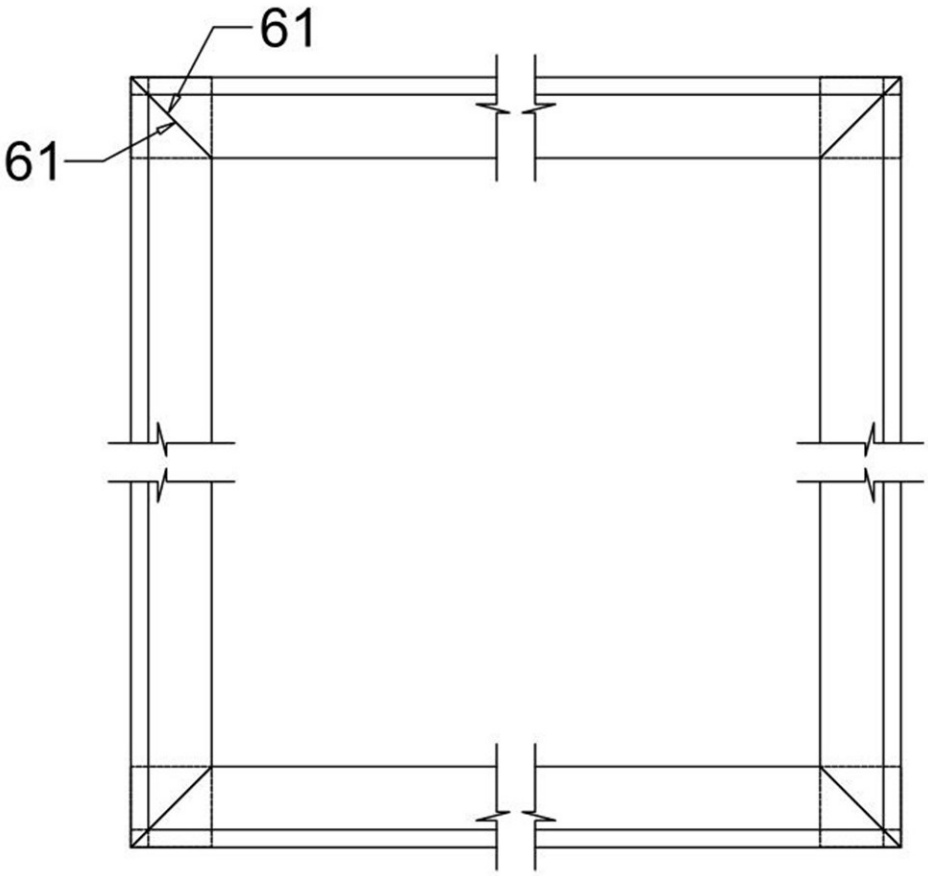

图4

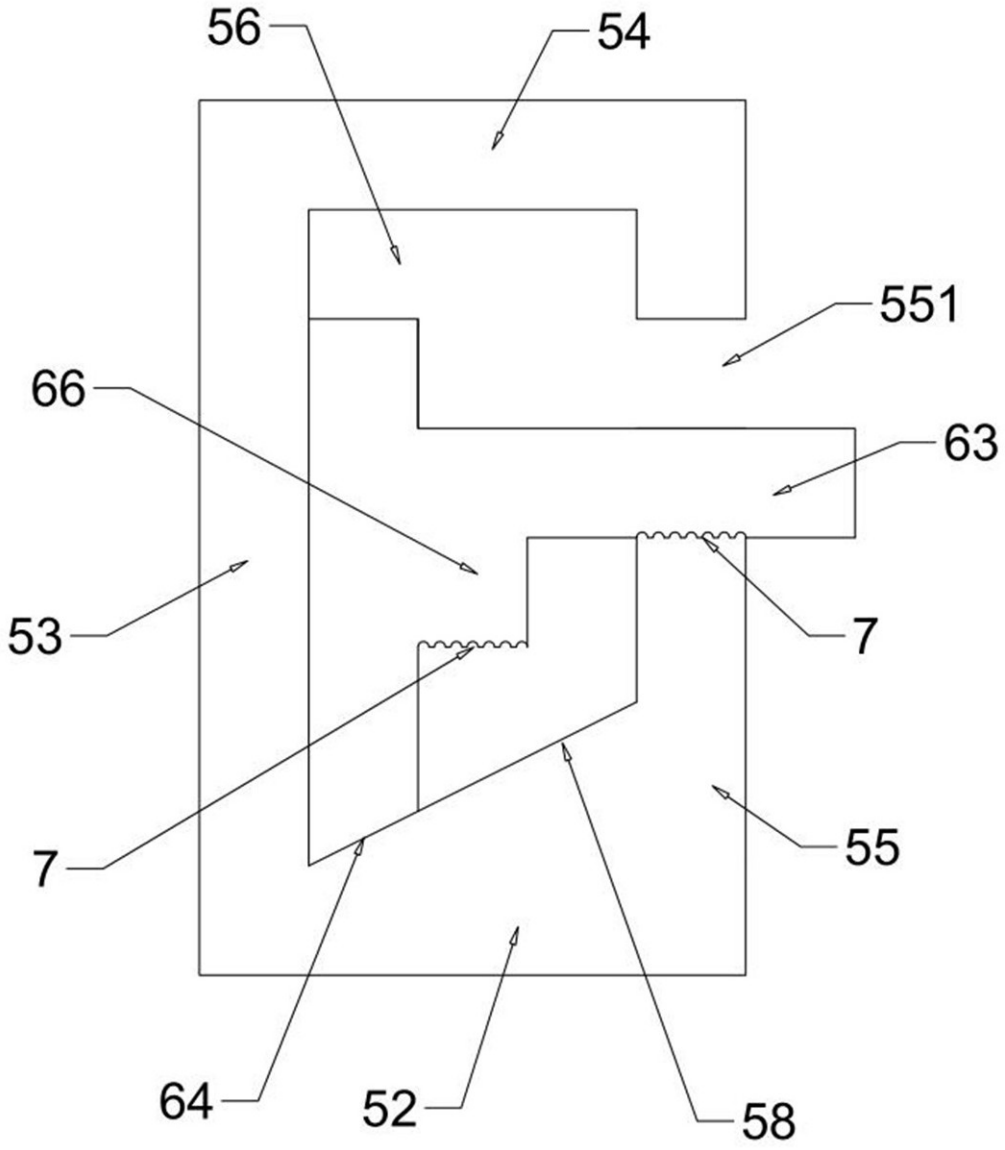

图5

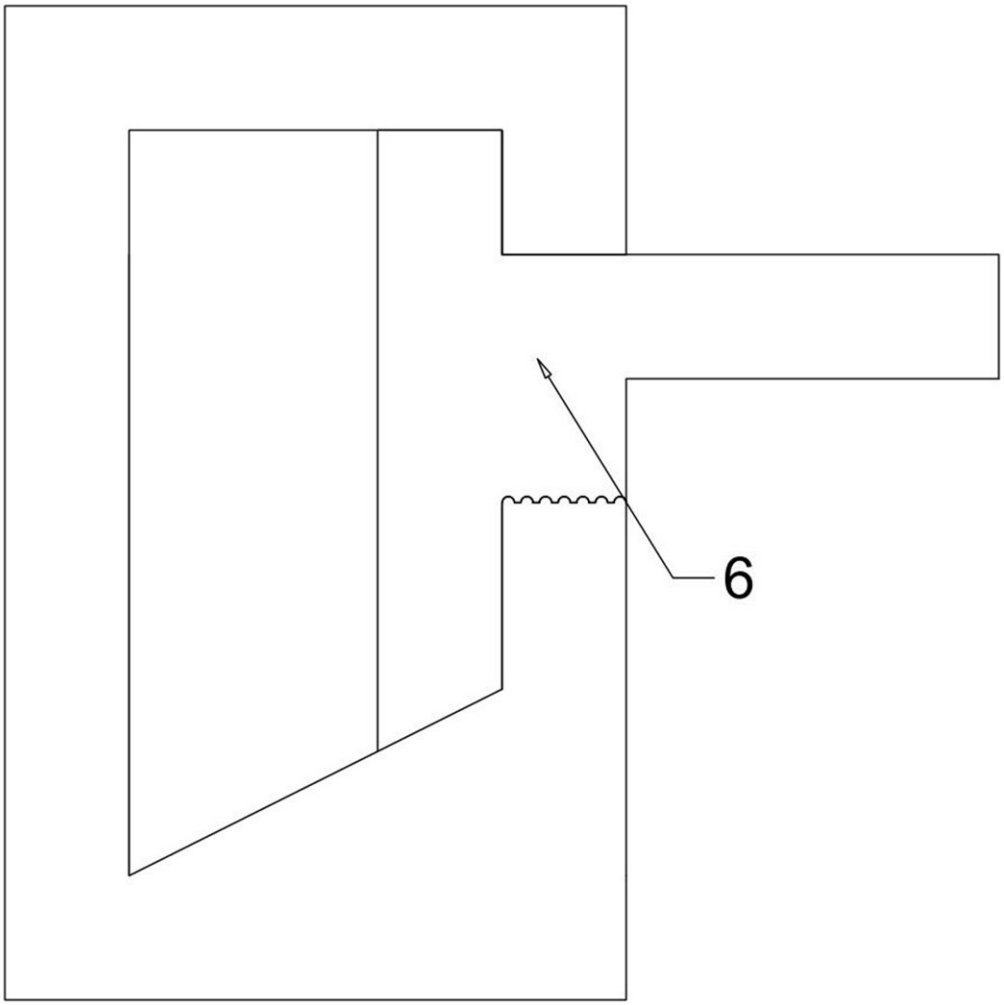

图6

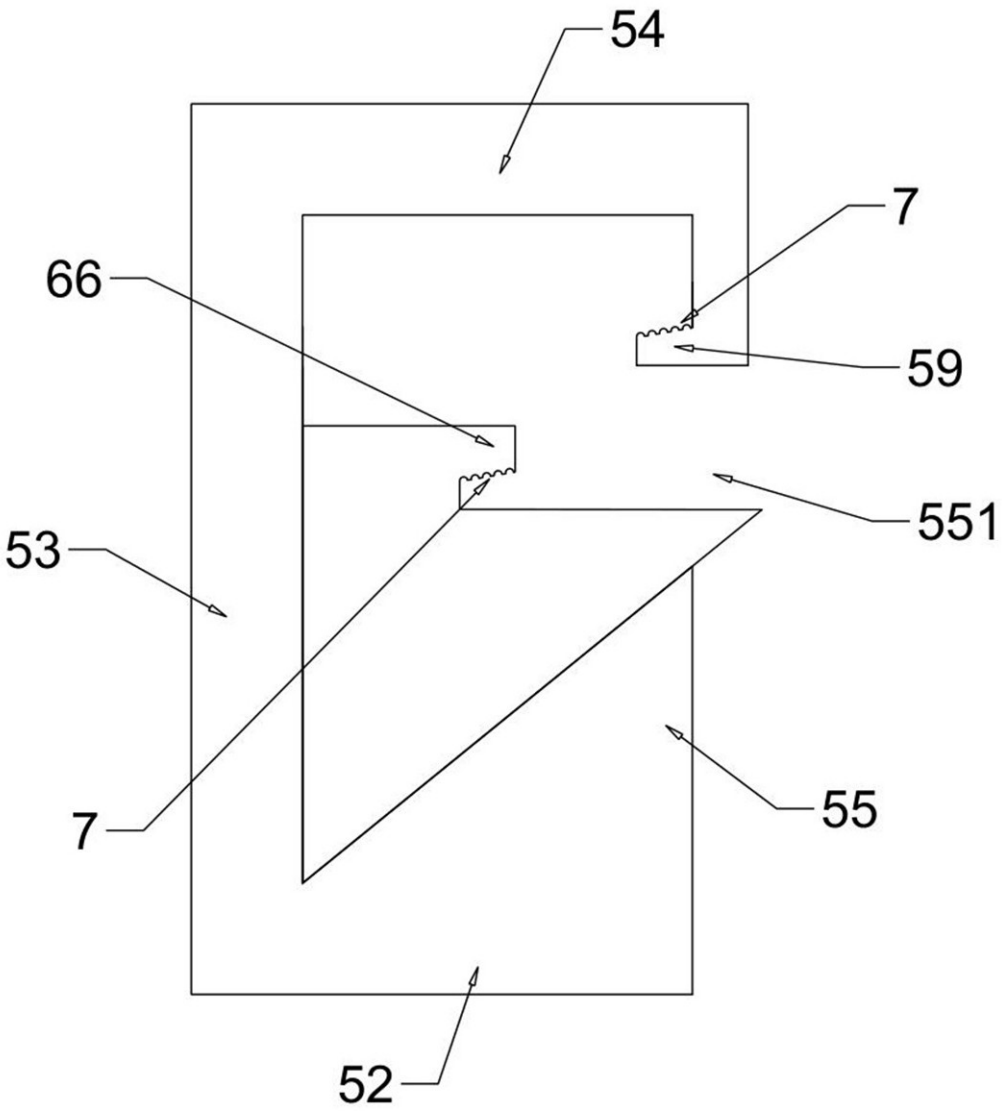

图7

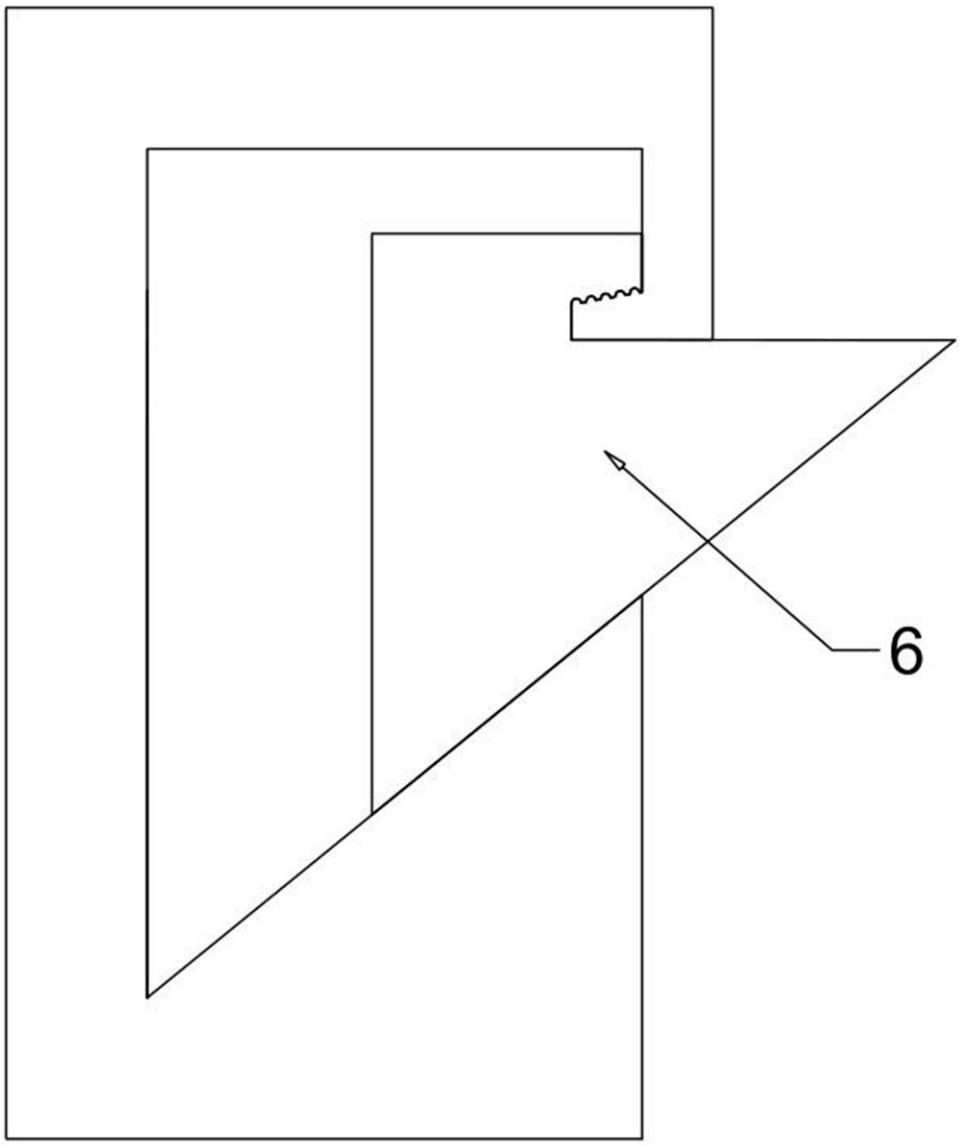

图8

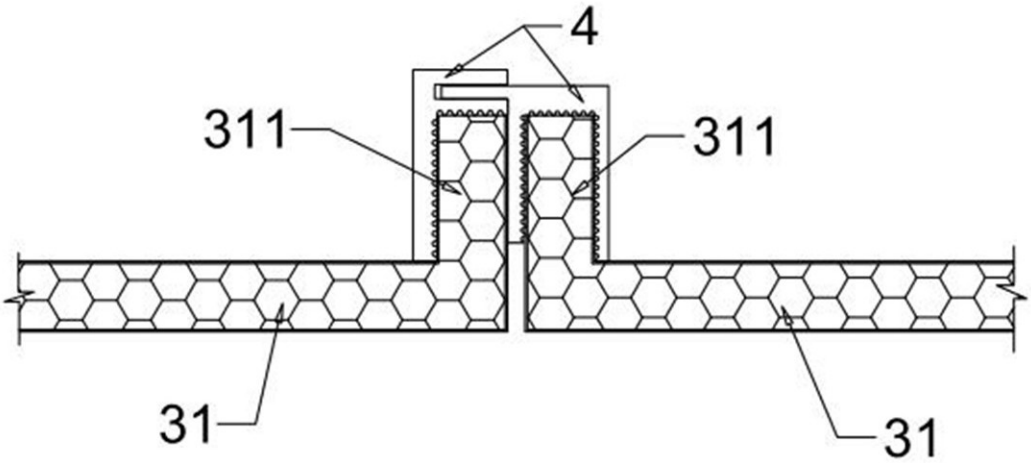

图9

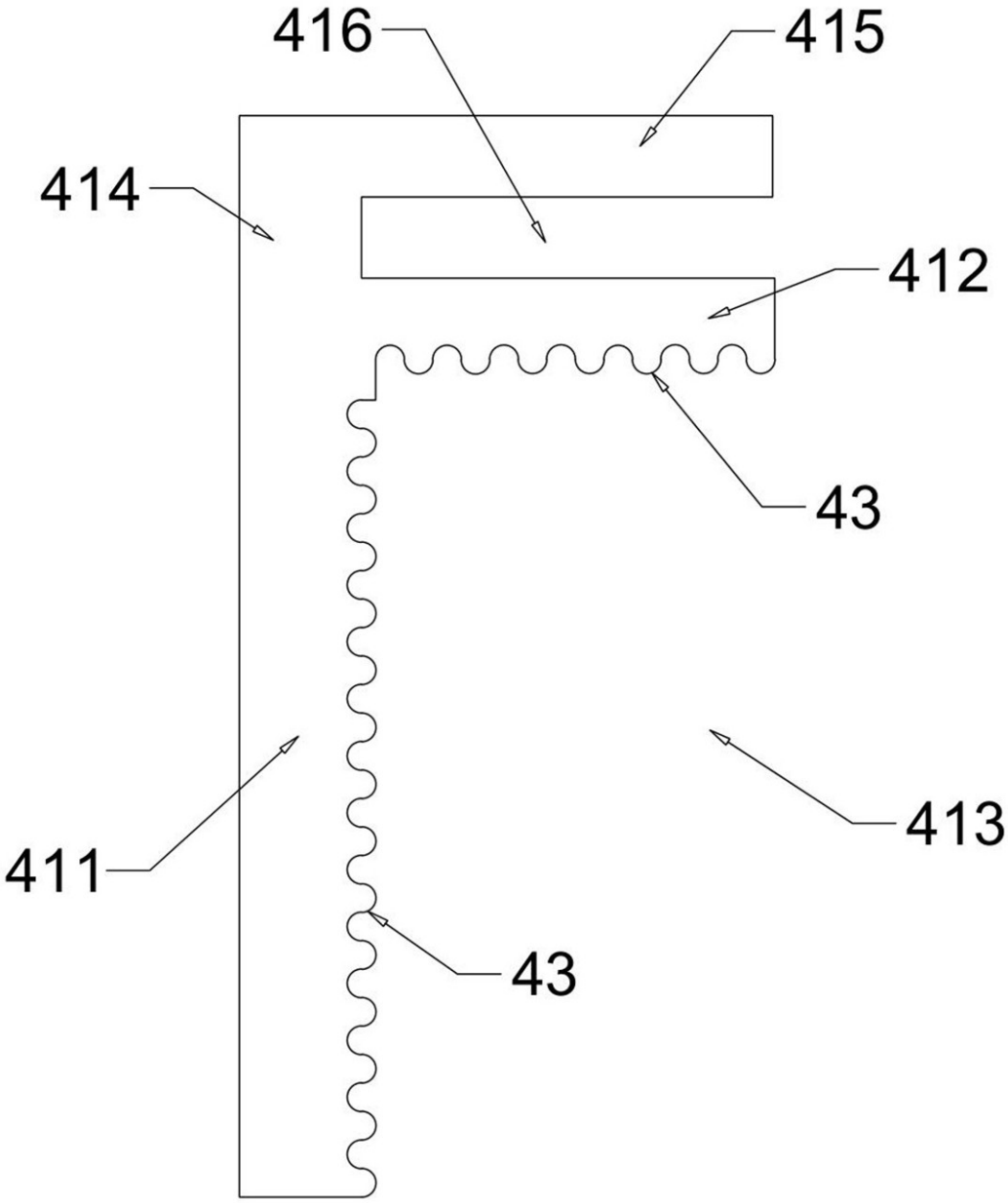

图10

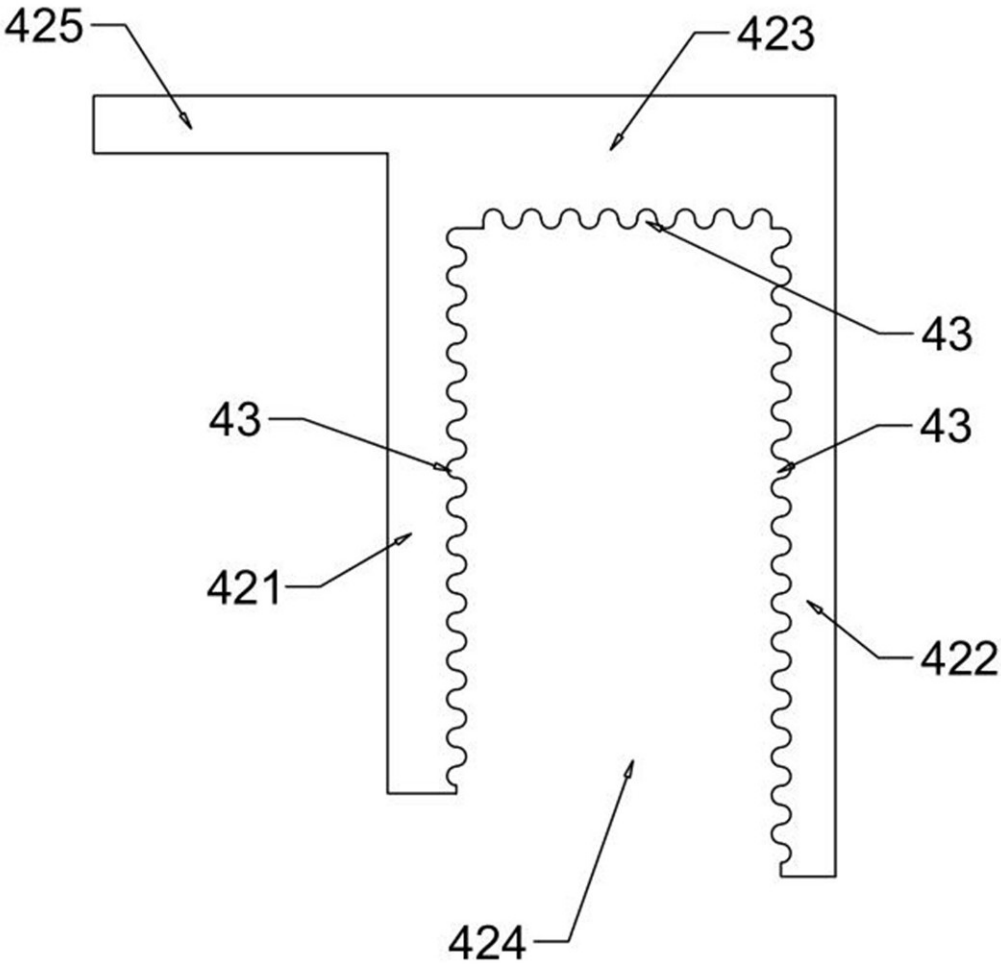

图11

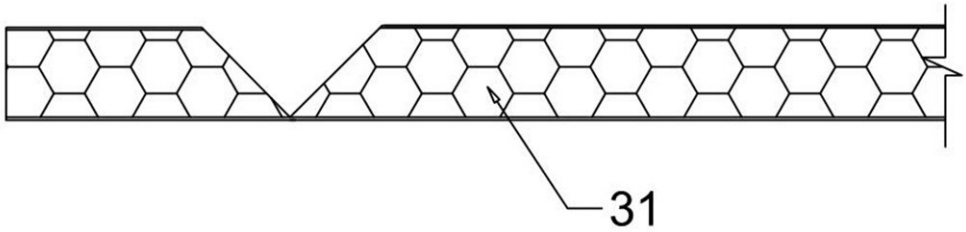

图12