RÉPUBLIQUE FRANÇAISE

INSTITUT NATIONAL
DE LA PROPRIÉTÉ INDUSTRIELLE

PARIS

(11) N° de publication : **2 512 575**
(A n'utiliser que pour les commandes de reproduction).

A1

DEMANDE DE BREVET D'INVENTION

(21) **N° 81 17196**

(54) **Système de suspension pour pochettes de disques.**

(51) Classification internationale (Int. Cl. ³). G 11 B 23/02.

(22) Date de dépôt ..... 8 septembre 1981.
(33) (32) (31) Priorité revendiquée :

(41) Date de la mise à la disposition du public de la demande ..... B.O.P.I. — « Listes » n° 10 du 11-3-1983.

(71) Déposant : MARTIN Philippe. — FR.

(72) Invention de : Philippe Martin.

(73) Titulaire : *Idem* (71)

(74) Mandataire :

2512575

Les disques sont à l'heure actuelle rangés verticalement dans des casiers ou des supports de rangement. Quand le casier n'est pas plein, les disques qui reposent sur leur base ont tendance à prendre une position oblique naturellement ; ainsi, ils ont tendance à se voiler. Par contre, si le casier est plein, il n'est pas possible de voir la face des disques sans les retirer. Quand ils sont stockés dans des supports de rangement individuels, les pochettes qui sont en contact avec celui-ci ont tendance à se râper et se détériorer. Les disques sont également parfois stockés empilés à plat ; en plus de l'inconvénient de l'usure des pochettes lorsqu'elles glissent les unes sur les autres, les sillons subissent un écrasement néfaste à la qualité de restitution du son.

La présente invention a pour objet un dispositif qui remédie à ces inconvénients.

Ce dispositif est caractérisé en ce qu'il comporte le moyen pour suspendre un disque ou une pochette de disque à une tringle ou un crochet.

Grâce au dispositif selon l'invention, les disques peuvent se déplacer librement sous l'effet d'une simple poussée, sans frotter les uns contre les autres. La consultation est améliorée puisqu'on peut voir rapidement les faces et les dos de toute une série de disques simplement en les écartant s'ils ne sont pas trop serrés les uns contre les autres.

Dans un premier mode de réalisation, le dispositif est constitué par une bande rigide auto-adhésive sur l'une de ses faces, comportant un rainage transversal. Deux découpes en "L", symétriques par rapport au rainage, sont caractérisées par le fait qu'un des jambages débouche hors des limites de la bande, parallèlement au rainage, et que l'autre jambage, non débouchant, perpendiculaire au premier et plus court est orienté vers le rainage ; ceci pour faire office de crochet.

Pour utiliser ce porte-disque, on place et colle la bande repliée selon son rainage, à cheval de part et d'autre de la pochette du disque, dans l'axe de son centre de gravité, de telle manière que le jambage débouchant de la découpe soit parallèle et tangent extérieurement au bord supérieur de la pochette. On peut alors engager l'évidement correspondant à la découpe sur une tringle support et suspendre ainsi le disque.

Dans un autre mode de réalisation du dispositif, la bande rigide rainée est rigoureusement carrée après pliage. La posi-

tion de la découpe en "L" est alors caractérisée en ce que le jambage débouchant est tangent à la diagonale de ce carré, le jambage court non débouchant étant orienté dans l'axe de l'autre diagonale vers le rainage.

Ce dispositif s'utilise comme le mode de réalisation précédent, le pli correspondant au rainage formant un angle de 45° avec le rebord supérieur du disque ; la demi-surface de chaque carré de l'élément décrit est en contact avec la pochette du disque, les deux autres le sont entre elles.

On a décrit ci-après, à titre d'exemple non limitatif, divers modes de réalisation du dispositif selon l'invention, avec référence aux dessins annexés dans lesquels :

La Figure 1 est une vue en élévation du premier mode de réalisation.

La Figure 2 est une vue en élévation du deuxième mode de réalisation.

La Figure 3 est une vue en élévation du deuxième mode de réalisation en position d'utilisation.

La Figure 4 est une vue en coupe du deuxième mode de réalisation en position d'utilisation.

La Figure 5 est une vue en élévation du deuxième mode de réalisation.

A la Figure 1 on voit en (1) la bande rigide que le rainage (2) traverse symétriquement. Les deux découpes en "L" (3) sont caractérisées par l'orientation du jambage long (3a) et du jambage court (3b). L'extrémité du jambage court (3b) se termine en arc de cercle (3c) pour pivoter et glisser sur la tringle à laquelle il doit être suspendu.

Dans le mode de réalisation de la Figure 2, la bande rigide (4) possède des caractéristiques identiques à celles de la Figure 1, exception faite de la position des deux découpes en "L" dont les branches sont positionnées à 45° par rapport au rainage. Ce type de disposition permet d'utiliser une surface de matière plus faible que dans le mode de réalisation précédent tout en augmentant la surface de collage en contact avec la pochette du disque.

A la Figure 3 on voit la bande repliée (5) en position d'utilisation. La zone (6) est en contact avec la pochette (7). Le pliage (8) est situé à 45° par rapport au bord supérieur de la pochette (7). La découpe en "L" (9) se termine en demi-cercle (10) pour accrochage sur la tringle (11).

Sur la Figure 4 on voit une coupe sur le crochet (5) en position d'utilisation, suspendu à la tringle (11). La face adhésive (5a) est en contact avec la pochette (7) contenant elle-même le disque (12).

La Figure 5 fait apparaître le positionnement du crochet (5) par rapport à la pochette du disque (7) ainsi qu'à son sens d'ouverture (13). Le crochet (5) est situé dans l'axe du centre de gravité de la pochette (7).

Il va de soi que l'invention ne doit pas être considérée comme limitée aux modes de réalisation décrits et représentés mais en couvre au contraire toutes les variantes.

En conséquence, la description est étendue jusqu'à l'intégration de l'élément crochetable au moment de la réalisation de la pochette des disques, l'élément étant découpé dans le matériau au cours du façonnage de la pochette.

Par ailleurs, réalisé en une pièce indépendante, sans pliage ni zone auto-adhésive, l'élément crochetable peut être glissé par l'intérieur de la pochette, dans une fente pratiquée à cet effet dans la tranche supérieure de la pochette.

C'est ainsi que l'on peut envisager également l'usage de deux crochets pour une même pochette de disques, positionnés à chaque extrémité de la tranche supérieure, ceux-ci se crochetant alors sur deux rangées de tringles parallèles.

Le dispositif peut être utilisé pour ranger tout autre objet que pochettes de disques, qu'il s'agisse de chemises de classement ou autres objets plats souples ou rigides.

2512575

REVENDICATIONS

1. Dispositif porte-disque caractérisé en ce qu'il comporte un moyen pour suspendre une pochette de disque à une tringle ou un crochet.

2. Dispositif selon la revendication 1 caractérisé en ce qu'il est constitué d'une pièce unique.

3. Dispositif suivant la revendication 1 caractérisé en ce qu'il est constitué par une bande rigide repliée sur elle-même, symétrique par rapport au pli.

4. Dispositif suivant la revendication 3, caractérisé en ce que la bande rigide est auto-adhésive sur la face intérieure au pliage.

5. Dispositif suivant la revendication 3, caractérisé en ce que la bande rigide comporte deux découpes symétriques par rapport au pliage, en forme de "L" permettant l'introduction sur une tringle horizontale, puis le blocage de celle-ci verticalement dans le sens de la pesanteur.

6. Dispositif suivant l'une quelconque des revendications 1 à 4 caractérisé en ce que la bande rigide repliée est collée dans l'axe du centre de gravité de la pochette du disque sur l'arête supérieure.

7. Dispositif suivant l'une quelconque des revendications précédentes, caractérisé en ce que l'élément décrit est fixé à demeure sur une pochette de disque.

8. Dispositif suivant l'une quelconque des revendications précédentes, caractérisé en ce que la bande de carton rigide adhésive est positionnée à cheval de part et d'autre de la pochette.

9. Dispositif suivant la revendication 8, caractérisé en ce que seule la demi-surface de la bande de carton est en contact avec la pochette de disque.

-:-:-:-:-

1/1

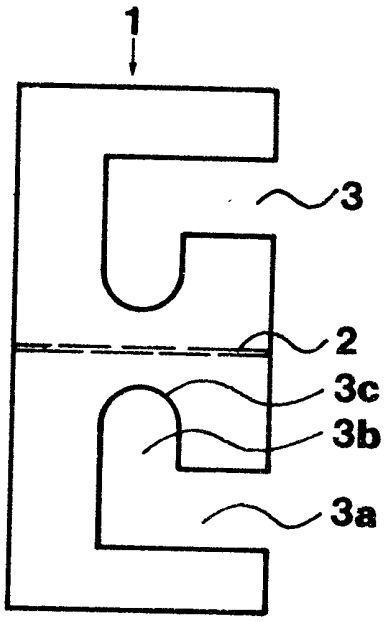

FIG.1

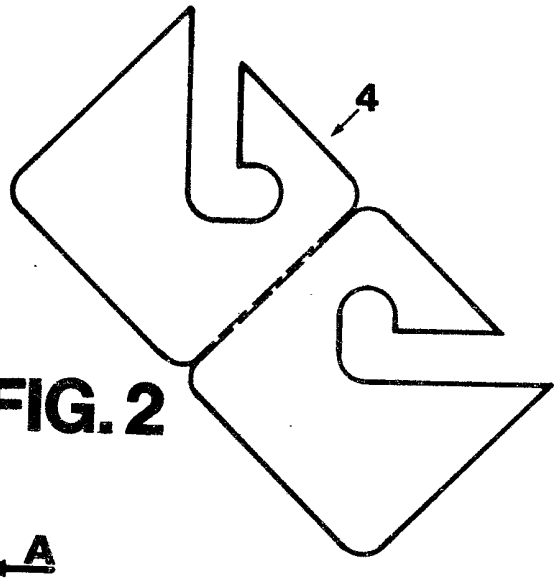

FIG.2

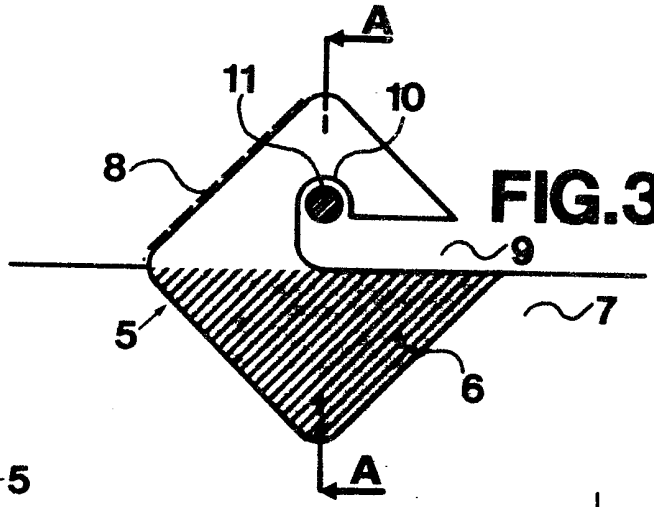

FIG.3

FIG.4

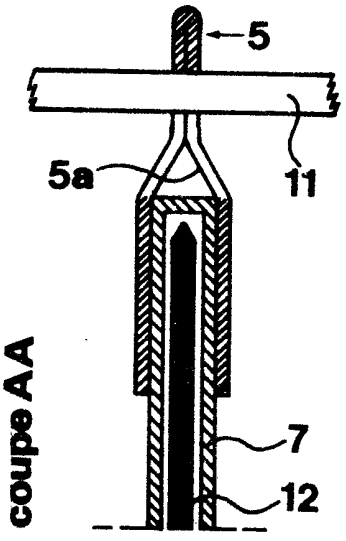

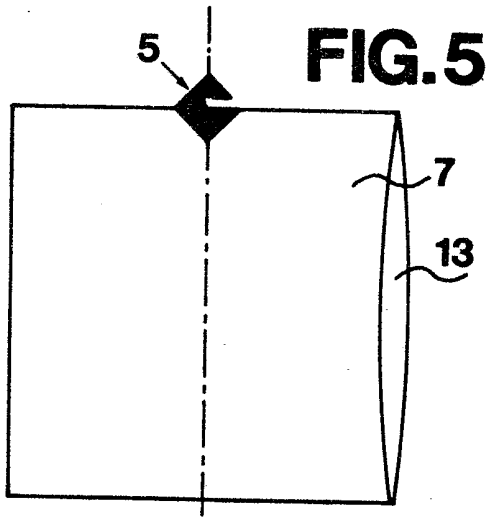

FIG.5