(19)中华人民共和国国家知识产权局

(12)实用新型专利

(10)授权公告号 CN 202375991 U
(45)授权公告日 2012.08.15

(21)申请号 201120509385.6

(22)申请日 2011.12.08

(73)专利权人 李承益
地址 401120 重庆市渝北区实验中学

(72)发明人 李承益

(51)Int.Cl.
A47K 5/00(2006.01)
A47G 19/22(2006.01)

权利要求书 1 页 说明书 1 页 附图 1 页

(54)实用新型名称

能挤牙膏的水杯

(57)摘要

能挤牙膏的水杯，其特征是：在水杯的侧壁上安装夹子，在夹子的下方安装挤压口，在水杯的底部安装卷轴。其有益效果是：在水杯的夹子上夹住牙膏，把牙膏底部穿过挤压口，每天早上刷牙的时候，只要拉动牙膏底部就可以轻松的挤出牙膏，当牙膏快用完时，把多余的牙膏皮卷入卷轴节省空间。

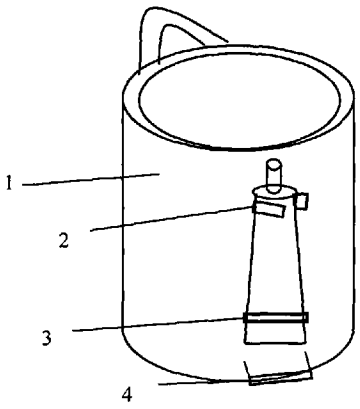

CN 202375991 U

1. 能挤牙膏的水杯，其特征是：在水杯的侧壁上安装夹子，在夹子的下方安装挤压口，在水杯的底部安装卷轴。

能挤牙膏的水杯

技术领域

[0001] 本实用新型涉及一种杯子，特别是一种能挤牙膏的杯子

背景技术

[0002] 早上刷牙的时候，通常因为牙膏快用完了不好挤出而苦恼，扔掉了又很可惜。

发明内容

[0003] 本实用新型的目的就是要解决上述背景技术中提到的问题，提供一种能挤牙膏的水杯。

[0004] 本实用新型采用的技术方案是：能挤牙膏的水杯，其特征是：在水杯的侧壁上安装夹子，在夹子的下方安装挤压口，在水杯的底部安装卷轴。

[0005] 本实用新型的有益效果是：在水杯的夹子上夹住牙膏，把牙膏底部穿过挤压口，每天早上刷牙的时候，只要拉动牙膏底部就可以轻松的挤出牙膏，当牙膏快用完时，把多余的牙膏皮卷入卷轴节省空间。

附图说明

[0006] 下面结合附图和实例对本实用新型作进一步详细说明。

[0007] 图为本实用新型的结构示意图。

[0008] 图中：1、杯子，2、夹子，3、挤压口，4、卷轴。

具体实施方式

[0009] 如图，能挤牙膏的水杯，其特征是：在水杯 1 的侧壁上安装夹子 2，在夹子 2 的下方安装挤压口 3，在水杯 1 的底部安装卷轴 4。其有益效果是：在水杯的夹子上夹住牙膏，把牙膏底部穿过挤压口，每天早上刷牙的时候，只要拉动牙膏底部就可以轻松的挤出牙膏，当牙膏快用完时，把多余的牙膏皮卷入卷轴节省空间。

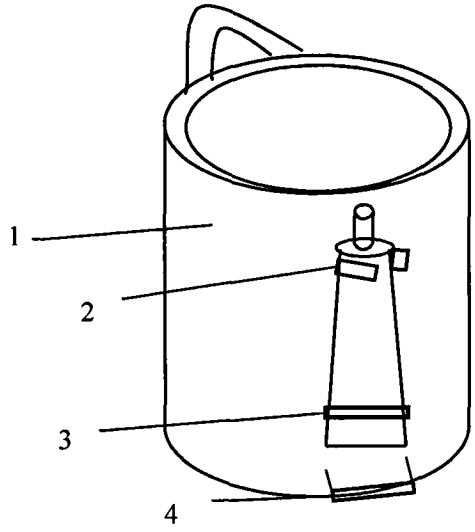
1
2
3
4