[19] 中华人民共和国国家知识产权局

[51] Int. Cl.
A47J 31/40 (2006.01)

[12] 实用新型专利说明书

专利号 ZL 200620017128.X

[45] 授权公告日 2007 年 6 月 27 日

[11] 授权公告号 CN 2914952Y

[22] 申请日 2006.5.23

[21] 申请号 200620017128.X

[73] 专利权人 李朝阳

地址 518105 广东省深圳市宝安区松岗镇燕川村朝阳路大华飞捷工业城

[72] 设计人 李朝阳

[74] 专利代理机构 深圳市千纳专利代理有限公司

代理人 讷志清

权利要求书 2 页 说明书 3 页 附图 3 页

[54] 实用新型名称

多用途冲茶/咖啡器

[57] 摘要

一种多用途冲茶/咖啡器，包括水杯、杯盖和分茶器，其中分茶器包括一置于水杯上的漏斗，该漏斗的底部设有漏孔，其顶部连接一托盘，该托盘的盘底分布有透孔、凸台和凸柱，其中凸柱设置在中心，凸台和凸柱上有孔，托盘上是冲泡杯，其底部有导柱，该导柱在凸台的孔内，其间有弹簧，在冲泡杯与凸柱之间还连接一放水阀，该放水阀的阀杆在凸柱的孔内。 本装置除冲泡茶、咖啡外，还可冲泡其它需冲泡之物。

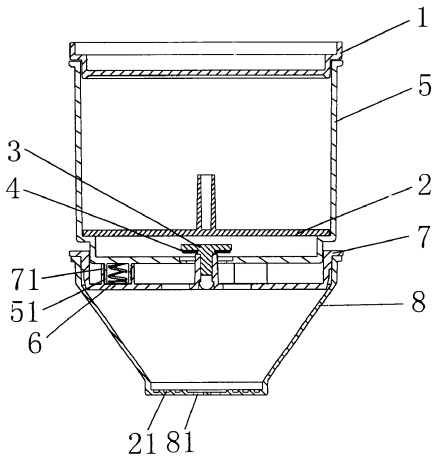

1．一种多用途冲茶/咖啡器，包括水杯、杯盖和分茶器，其特征是所述分茶器包括漏斗，该漏斗的底部设有漏孔，其顶部连接一托盘，该托盘的盘底分布有透孔、凸台和凸柱，其中所述凸柱设置在中心，其内有孔，所述凸台设置在凸柱的周边，其上设有凸台孔，该孔内设有弹簧，该弹簧支撑在冲泡杯的底部，该冲泡杯与凸柱之间通过一放水阀连接，其中放水阀的阀杆设置在凸柱的孔内，其阀盘连接在冲泡杯的内底上。

2．如权利要求 1 所述的多用途冲茶/咖啡器，其特征是所述冲泡杯的底部设有对应凸台孔的导柱，该导柱设有内孔，其中导柱连接在凸台的凸台孔内，其内孔设有弹簧。

3．如权利要求 1 所述的多用途冲茶/咖啡器，其特征是所述放水阀与冲泡杯的内底之间设有密封圈。

4．如权利要求 1 所述的多用途冲茶/咖啡器，其特征是所述冲泡杯内设有一过滤盘或滤筒。

5．如权利要求 1 所述的多用途冲茶/咖啡器，其特征是所述漏斗的底部还设有与漏孔相通的环形滤格。

6．如权利要求 4 所述的多用途冲茶/咖啡器，其特征是所述过滤盘设有环形滤格。

7．如权利要求 1 所述的多用途冲茶/咖啡器，其特征是所述冲泡杯的杯口设有杯盖。

8．如权利要求 1 所述的多用途冲茶/咖啡器，其特征是所述凸台为 3 个并均匀分布。

9．如权利要求 1 所述的多用途冲茶/咖啡器，其特征是所述漏斗为圆台型。

多用途冲茶/咖啡器

技术领域

本实用新型涉及茶/咖啡用具，主要是指一种多用途冲茶/咖啡器。

背景技术

茶或咖啡都是世界主要饮料之一，中国是茶乡，有着一千多年的历史，饮茶是中国人的习惯。已饮茶为例，以往饮茶一般是将茶叶直接放入杯内，冲入开水即可，后来开始将茶叶打成小包，或在杯内装入一隔离网，目的是喝茶时把茶叶与茶水分开。这种饮茶方式和用具还是不能满足人们的需求，同时存在着不太卫生和茶水浓度不能调节等问题；喝咖啡也往往存在上述情况。

发明内容

本实用新型的目的是提供一种多用途冲茶/咖啡器，该器具置放在水杯之上，其内有过滤盘和活塞，过滤盘上是冲泡物，下压冲泡杯，其内的液体经活塞和漏斗进入水杯，本器具克服了现有技术存在的不足。

实现本实用新型的技术方案是：这种器具包括水杯、杯盖和分茶器，其主要结构是所述分茶器包括一置于水杯上的漏斗，该漏斗的底部设有漏孔，其顶部连接一托盘，该托盘的盘底分布有透孔、凸台和凸柱，其中所述凸柱设置在中心，其内有孔，所述凸台设置在凸柱的周边，其上设有凸台孔，该孔内设有弹簧，该弹簧支撑在冲泡杯的底部，该冲泡杯与凸柱之间通过一放水阀连接，其中放水阀的阀杆设置在凸柱的孔内，其阀盘连接在冲泡杯的内底上。

该技术方案还包括：

所述冲泡杯的底部设有对应凸台孔的导柱，该导柱设有内孔，其中导柱

连接在凸台的凸台孔内，其内孔设有弹簧。

所述阀盘与冲泡杯的内底之间设有密封圈。

所述冲泡杯内设有一过滤盘。

所述漏斗的底部还设有与漏孔相通的环形滤格。

所述过滤盘设有环形滤格。

所述冲泡杯的杯口设有杯盖或滤筒。

所述凸台为 3 个并均匀分布。

所述漏斗为圆台型。

本实用新型具有的有益效果：

1．可将茶等浸泡物与饮用杯分离。

2．冲泡浓度可调。

3．适用于任何大小的水杯。

4．使用方便、卫生。

附图说明

图 1 是本实用新型的组装分解示意图，其中 1 杯盖、2 过滤盘、21 环形滤格、3 放水阀、31 阀盘、32 阀杆、4 密封圈、5 冲泡杯、6 弹簧、7 托盘、71 凸台、72 凸台孔、73 透孔、74 凸柱、75 孔、8 漏斗、9 水杯、10 把手。

图 2 是图 1 的冲泡杯示意图，其中 51 导柱、81 漏孔。

图 3 是分茶器安装在水杯上的示意图。

具体实施方式

下面结合附图对本实用新型做进一步说明：

如图所示，本冲茶/咖啡器包括水杯 1 和分茶器两部分，其中分茶器由杯

盖 1、过滤盘 2、放水阀 3、密封圈 4、冲泡杯 5、弹簧 6、托盘 7 和漏斗 8 组成；其中杯盖 1 盖在冲泡杯 5 上，过滤盘 2 放在冲泡杯 5 的里面，其上放有茶或咖啡等冲泡物，在冲泡杯 5 的底面中心处有一个孔，该孔的孔径小于放水阀 3 的阀盘 31，阀盘 31 下面固定阀杆 32，该阀杆 32 穿过冲泡杯 5 底面的孔并插在托盘 7 中心的凸柱 74 内的孔 75 里，阀杆 32 的下端卡在孔 75 的底面上，另外，在冲泡杯 5 的底部还均匀分布（呈三角形）有 3 个导柱 51，该导柱 51 有内孔，在托盘 7 上也有与导柱 51 对应的凸台 71，该凸台 71 上有凸台孔 72，导柱 51 插在孔 72 里，导柱 51 的内孔与凸台孔 72 之间有支撑弹簧 6，导柱 51 在孔 72 里上下移动，在托盘 7 的底面还分布有若干个大小不一的透孔 73，该透孔 73 用于流过冲泡杯 5 内的液体，托盘 7 放在漏斗 8 的上面，漏斗 8 则放在水杯 9 的杯口上，漏斗 8 为圆台型，其可与不同口径的水杯 9 配合使用，在漏斗 8 的底面有漏孔 81，该漏孔 81 可让液体进入水杯 9 内，此外，在漏斗 8 的底面和过滤盘 2 的表面还分别设有相互分隔的环形滤格 21，该环形滤格 21 用于过滤浸泡物。

工作原理

将分茶器（漏孔）放在水杯上面，把茶或咖啡放入冲泡杯里的过滤盘上，然后倒入开水并盖上盖子，约 1 分钟后用手向下压冲泡杯，这时放水阀打开，水通过冲泡杯底面的孔进入托盘，再经托盘底面上的孔流入水杯里饮用。

本装置除冲泡茶、咖啡外，还可冲泡其它需冲泡之物。

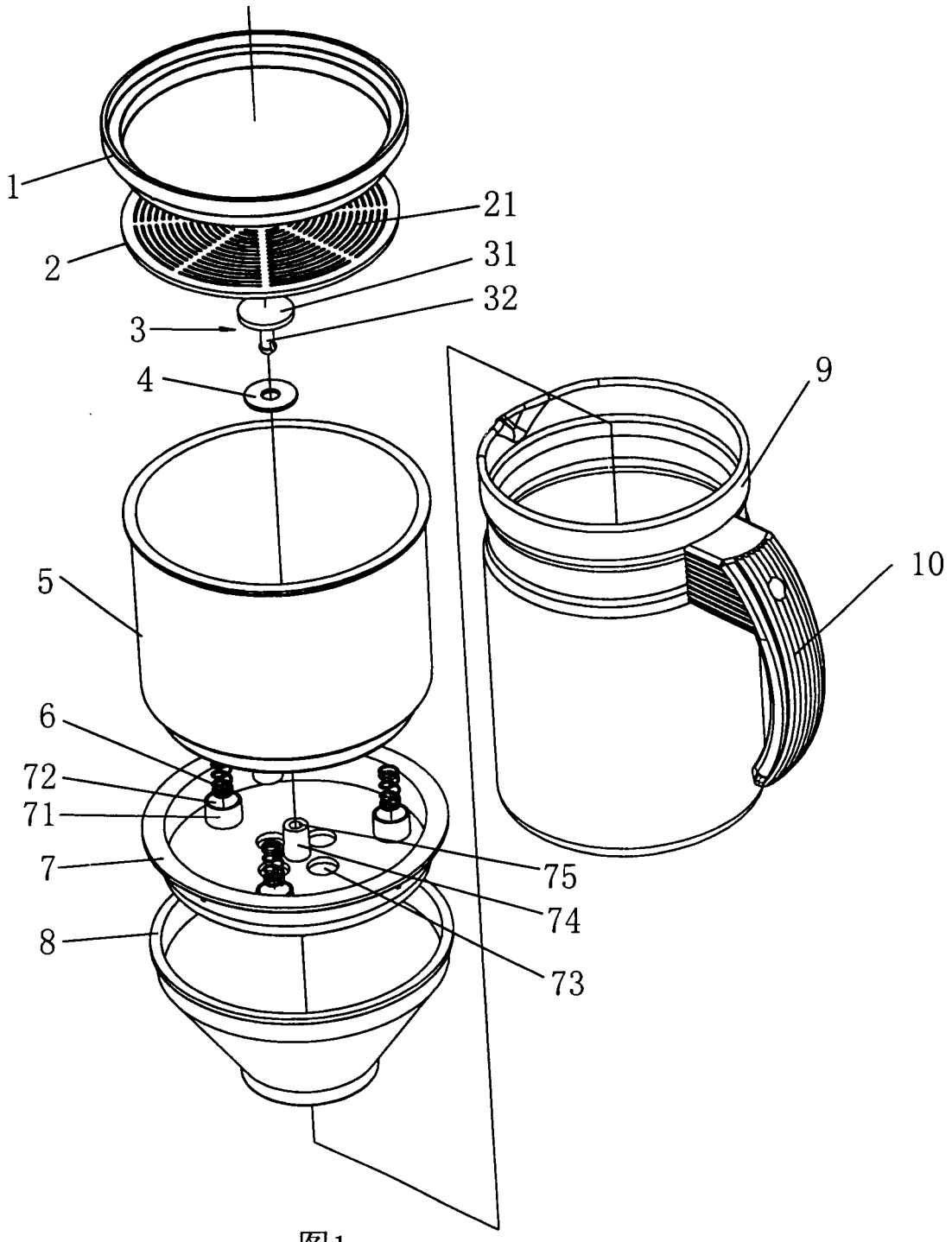

图1

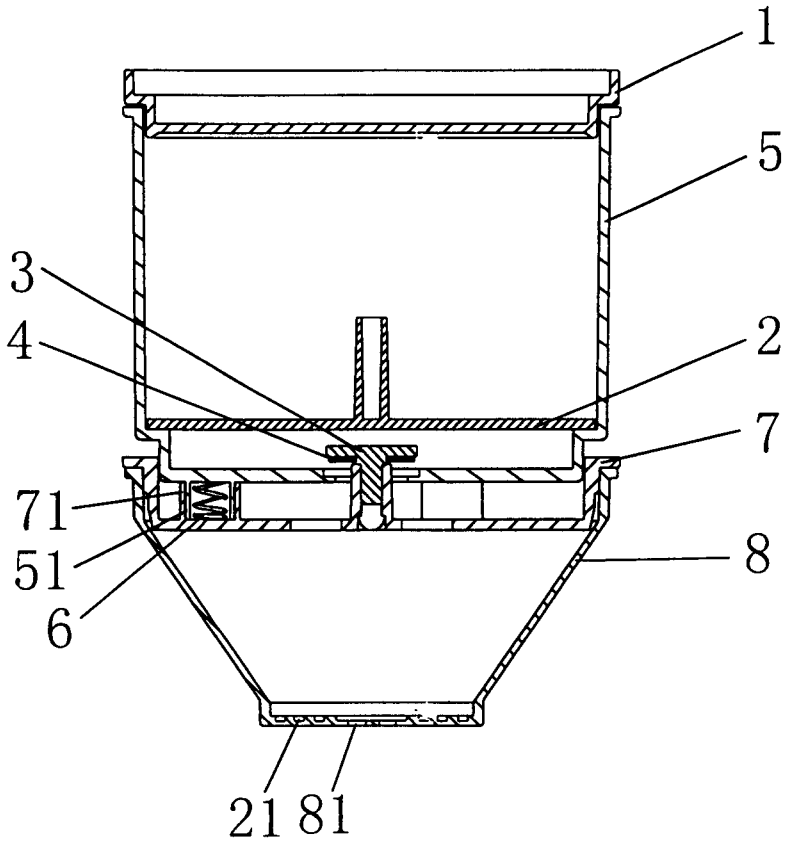

图2

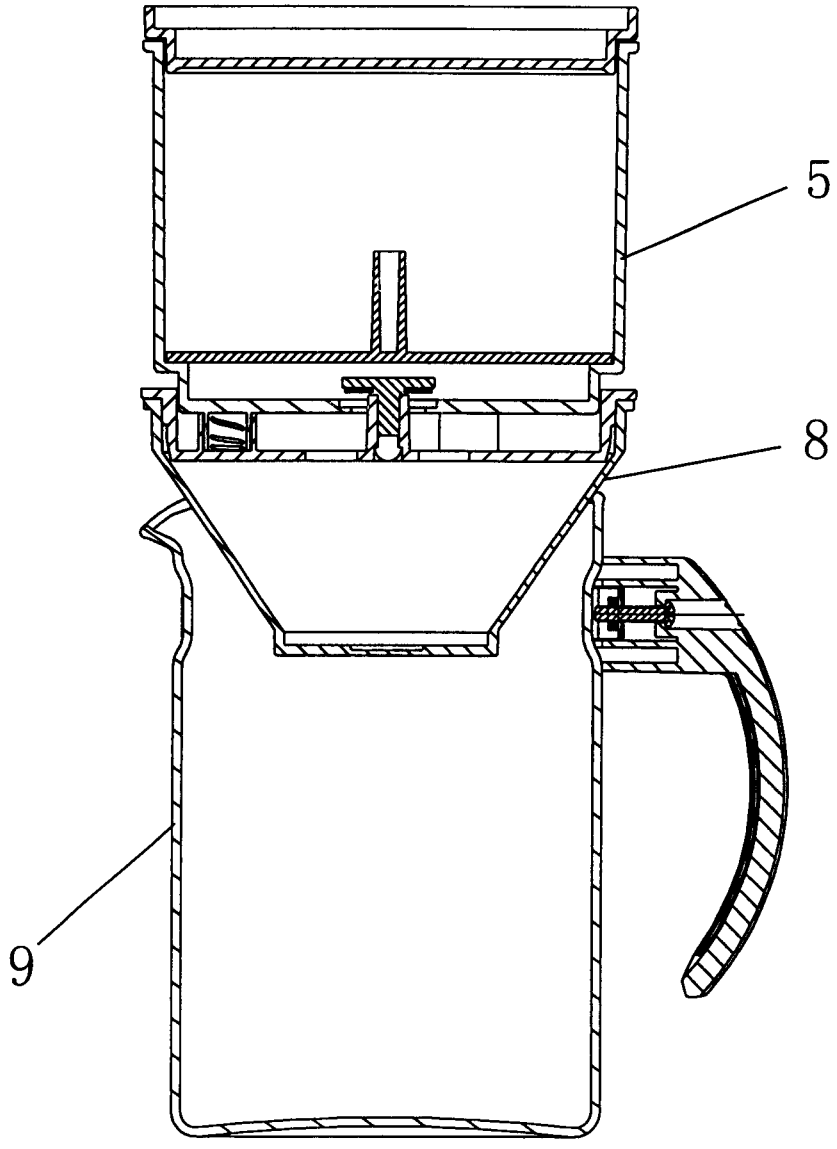

图3