(19)中华人民共和国国家知识产权局

(12)实用新型专利

(10)授权公告号 CN 204056074 U
(45)授权公告日 2014.12.31

(21)申请号 201420183661.8

(22)申请日 2014.04.16

(73)专利权人 孙瑞轩
地址 256200 山东省滨州市邹平县黄山中学3号楼2单元101室

(72)发明人 孙瑞轩

(74)专利代理机构 济南泉城专利商标事务所 37218
代理人 刘丽

(51)Int.Cl.
B62J 1/00(2006.01)
B62J 1/10(2006.01)

权利要求书1页 说明书2页 附图2页

(54)实用新型名称

一种自行车鞍座

(57)摘要

本实用新型公开了一种自行车鞍座，包括支撑架和设于支撑架上用于直接支撑人体重量的座面，所述座面包括沿鞍座长度方向上的对称轴对称的左、右两部分，且两部分座面中间留有缝隙，所述两部分座面的前部与支撑架前端采用能左右转动的结构连接，所述两部分座面后端分别与设于支撑架后端的支撑梁采用能在支撑梁上左右调节固定位置的结构固定连接。由于两部分座面之间设有缝隙，可以使人体会阴中部悬空不受座面的压迫；松开螺栓，通过左右调节两部分座面之间的距离来调节鞍座的宽度到舒适的位置，每个人都可以通过此操作选择适合自己鞍座宽度，提高了鞍座的舒适度，增强了鞍座对不同使用者的适应性。

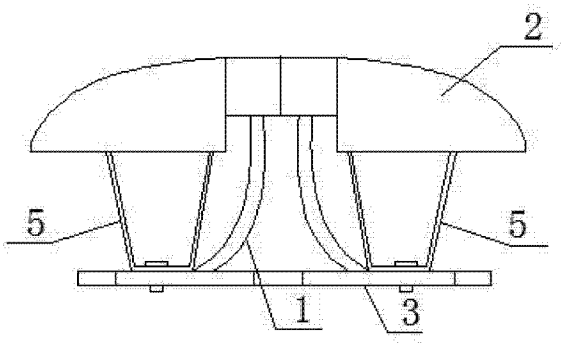

CN 204056074 U

1. 一种自行车鞍座，包括支撑架和设于支撑架上用于直接支撑人体重量的座面，其特征在于：所述座面包括沿鞍座长度方向上的对称轴对称的左、右两部分，且两部分座面中间留有缝隙，所述两部分座面的前部与支撑架前端采用能左右转动的结构连接，所述两部分座面后端分别与设于支撑架后端的支撑梁采用能在支撑梁上左右调节固定位置的结构固定连接；

所述能在支撑梁上左右调节固定位置的结构包括设于支撑梁上的两个长条孔、分别设于两部分座面后端的固定架，所述固定架下端设有沿座面长度方向设置的长条孔，固定架与支撑梁通过贯穿两者对应的长条孔的螺栓固定连接。

2. 根据权利要求 1 所述的自行车鞍座，其特征在于：所述两部分座面的前部与支撑架前端能左右转动的连接结构包括焊接于支撑架上的两根转轴和两个分别设于两部分座面内并与转轴配合的套管，两个套管分别套装在两根转轴上。

一种自行车鞍座

[0001] 技术领域

[0002] 本实用新型涉及自行车配件领域，具体涉及一种自行车鞍座。

[0003] 背景技术

[0004] 骑自行车是一项十分有益的有氧运动，但是长时间坐在传统的自行车鞍座上，骑车人的胯部难免就会被车座压迫，无论男女都会感到会阴部生殖器一带酸痛麻木。研究发现，长期这样骑行虽然不会导致睾丸癌，但确实可影响性功能，甚至造成不育；并且目前市场上的鞍座大小都是固定的，无法适应所有人的跨部大小结构，使用时造成骑行者胯部组织损伤。

[0005] 实用新型内容

[0006] 本实用新型的目的是提供一种能减少骑行时会阴部压力，并能调节宽度的自行车鞍座。

[0007] 本实用新型采用的技术方案是：一种自行车鞍座，包括支撑架和设于支撑架上用于直接支撑人体重量的座面，所述座面包括沿鞍座长度方向上的对称轴对称的左、右两部分，且两部分座面中间留有缝隙，所述两部分座面的前部与支撑架前端采用能左右转动的结构连接，所述两部分座面后端分别与设于支撑架后端的支撑梁采用能在支撑梁上左右调节固定位置的结构固定连接。

[0008] 所述两部分座面的前部与支撑架前端能左右转动的连接结构包括焊接于支撑架上的两根转轴和两个分别设于两部分座面内并与转轴配合的套管，两个套管分别套装在两根转轴上。

[0009] 所述能在支撑梁上左右调节固定位置的结构包括设于支撑梁上的两个长条孔、分别设于两部分座面后端的固定架，所述固定架下端设有沿座面长度方向设置的长条孔，固定架与支撑梁通过贯穿两者对应的长条孔的螺栓固定连接。

[0010] 本实用新型的有益效果：由于两部分座面之间设有缝隙，可以使人体会阴中部悬空不受座面的压迫；松开螺栓，通过左右调节两部分座面之间的距离来调节鞍座的宽度到舒适的位置，每个人都可以通过此操作选择适合自己鞍座宽度，提高了鞍座的舒适度，增强了鞍座对不同使用者的适应性。

[0011] 附图说明

[0012] 图 1 为俯视图；

[0013] 图 2 为后视图；

[0014] 图 3 为长调孔的配合示意图。

[0015] 图中所示：1、支撑架，2、座面，3、支撑梁，4、长条孔，5、固定架，6、套管，7、转轴。

具体实施方式

[0016] 下面结合具体实施例对本实用新型进行进一步说明：一种自行车鞍座，包括支撑架 1 和设于支撑架 1 上用于直接支撑人体重量的座面 2，所述座面 2 包括沿鞍座长度方向上的对称轴对称的左、右两部分，且两部分座面 2 中间留有缝隙，支撑架 1 前端焊接有两根

竖直的转轴 7，两部分座面 2 的前端均设有与转轴 7 配合的套管 6，套管 6 分别套设在转轴 7 上；支撑架 1 的后部设有一支撑梁 3，支撑梁 3 上设有两个长条孔 4，两部分座面 2 后端设有梯形固定架 5，所述固定架 5 下端设有沿座面 2 长度方向设置的长条孔 4，固定架 5 与支撑梁 3 通过贯穿两者对应的长条孔 4 的螺栓固定连接。

[0017] 使用时，松开螺栓，将两部分座面 2 沿转轴 7 左右转动调节整个鞍座的宽度，调整到位后拧紧螺栓。

[0018] 上述实施例为本实用新型较佳的实施方式，但本实用新型的实施方式并不受实施例的限制，其它任何未背离本实用新型的精神实质与原理下所做的改变、修饰、组合、替代、简化均应为等效替换方式，都包含在本实用新型的保护范围之内。

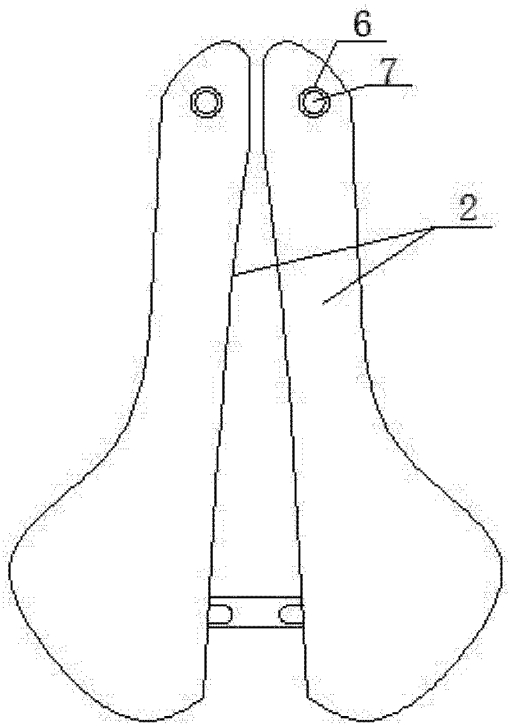

图 1

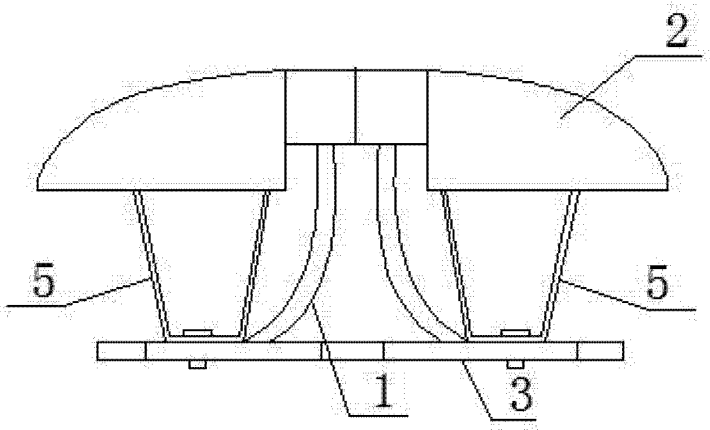

图 2

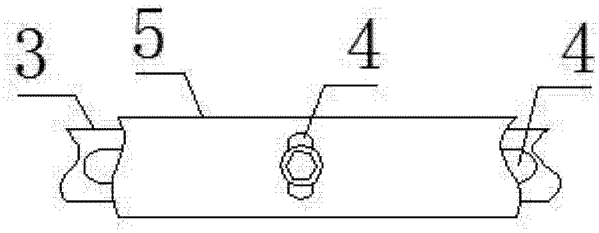

图 3