(19)中华人民共和国国家知识产权局

(12)实用新型专利

(10)授权公告号 CN 209064542 U
(45)授权公告日 2019.07.05

(21)申请号 201822028456.5

(22)申请日 2018.12.05

(73)专利权人 张永军
地址 071800 河北省保定市雄县包装城工业区水源路

(72)发明人 张永军

(74)专利代理机构 北京志霖恒远知识产权代理事务所(普通合伙) 11435
代理人 刘敏

(51)Int.Cl.
B65D 5/00(2006.01)
B65D 5/02(2006.01)

权利要求书2页 说明书4页 附图3页

(54)实用新型名称

组合式包装纸盒

(57)摘要

本实用新型公开了一种组合式包装纸盒，包括盒体和盖体，盖体包括盖底内板、盖底外板、盖后板、盖顶板、盖前外板和盖前内板，盖后板的一侧设置有盖左下外板和盖左下内板，盖后板的另一侧设置有盖右下外板和盖右下内板，盖顶板的一侧设置有盖左上外板和盖左上内板，盖顶板的另一侧设置有盖右上外板和盖右上内板；盒体包括盒后内板、盒后外板、盒底板、盒前外板和盒前内板，盒底板的一侧设置有盒左外板和盒左内板，盒底板的另一侧设置有盒右外板和盒右内板；盖底内板与盒底板相连接，盒后外板与盖后板相连接。本实用新型采用上述结构的组合式包装纸盒，开盖、合盖方便，纸盒通过组装而成，不需要粘合，成本低。

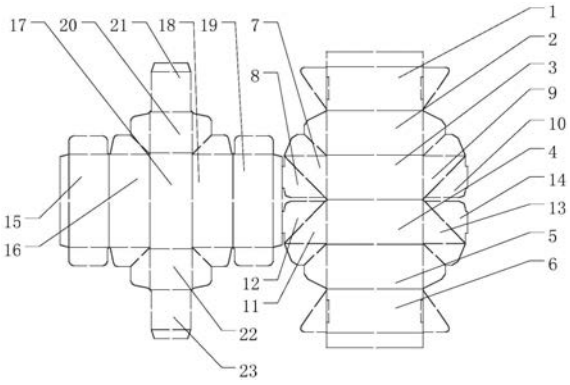

CN 209064542 U

1.一种组合式包装纸盒,其特征在于:

包括盒体和盖体,所述盖体包括盖底内板、盖底外板、盖后板、盖顶板、盖前外板和盖前内板,所述盖底内板与所述盖底外板相连接,所述盖底外板与所述盖后板相连接,所述盖后板与所述盖顶板相连接,所述盖顶板与所述盖前外板相连接,所述盖前外板与所述盖前内板相连接;

所述盖后板的一侧设置有盖左下外板和盖左下内板,所述盖左下内板与所述盖左下外板相连接,所述盖左下外板与所述盖后板相连接,所述盖后板的另一侧设置有盖右下外板和盖右下内板,所述盖右下内板与所述盖右下外板相连接,所述盖右下外板与所述盖后板相连接,所述盖顶板的一侧设置有盖左上外板和盖左上内板,所述盖左上内板与所述盖左上外板相连接,所述盖左上外板与所述盖顶板相连接,所述盖顶板的另一侧设置有盖右上外板和盖右上内板,所述盖右上内板与所述盖右上外板相连接,所述盖右上外板与所述盖顶板相连接;

所述盒体包括盒后内板、盒后外板、盒底板、盒前外板和盒前内板,所述盒前内板与所述盒前外板相连接,所述盒前外板与所述盒底板相连接,所述盒底板与所述盒后外板相连接,所述盒后外板与所述盒后内板相连接;

所述盒底板的一侧设置有盒左外板和盒左内板,所述盒左内板与所述盒左外板相连接,所述盒左外板与所述盒底板相连接,所述盒底板的另一侧设置有盒右外板和盒右内板,所述盒右内板与所述盒右外板相连接,所述盒右外板与所述盒底板相连接;

所述盖底内板与所述盒底板相连接,所述盒后外板与所述盖后板相连接。

2.根据权利要求1所述的一种组合式包装纸盒,其特征在于:所述盖底内板的一侧连接有第一连接条,所述第一连接条设置为长方形结构,所述盖底内板的左侧连接有第一连接角,所述盖底内板的右侧连接有第二连接角。

3.根据权利要求2所述的一种组合式包装纸盒,其特征在于:所述盖前内板的一侧连接有第二连接条,所述第二连接条设置为长方形结构,所述盖前内板的左侧连接有第三连接角,所述盖前内板的右侧连接有第四连接角。

4.根据权利要求3所述的一种组合式包装纸盒,其特征在于:所述盖左下外板与所述盖底外板之间、所述盖底外板与所述盖右下外板之间、所述盖左上外板与所述盖前外板之间、所述盖前外板与所述盖右上外板之间、所述盒左外板与所述盒后外板之间、所述盒后外板与所述盒右外板之间、所述盒右外板与所述盒前外板之间以及所述盒前外板与所述盒左外板之间均通过连接角板相连接。

5.根据权利要求4所述的一种组合式包装纸盒,其特征在于:所述盖底内板和所述盖前内板的两侧均设置有插孔,所述盖左下内板、所述盖左上内板、所述盖右下内板和所述盖右上内板上均设置有插接凸起,所述插接凸起与所述插孔相适配。

6.根据权利要求5所述的一种组合式包装纸盒,其特征在于:所述盒前内板的一侧连接有第三连接条,所述盒前内板的另外两侧连接有第七连接条和第八连接条,所述盒后内板的一侧连接有第四连接条,所述盒后内板的另外两侧连接有第九连接条和第十连接条,所述盒左内板的一侧连接有第五连接条,所述盒右内板的一侧连接有第六连接条,所述第三连接条、所述第四连接条、所述第五连接条和所述第六连接条均设置为梯形结构,所述第七连接条、所述第八连接条、所述第九连接条和所述第十连接条均设置为长方形结构。

7.根据权利要求6所述的一种组合式包装纸盒，其特征在于：所述盖左下外板、所述盖左下内板、所述盖右下外板、所述盖右下内板、所述盖左上外板、所述盖左上内板、所述盖右上外板和所述盖右上内板均设置为三角形结构。

组合式包装纸盒

技术领域

[0001] 本实用新型涉及包装纸盒技术领域，特别是涉及一种组合式包装纸盒。

背景技术

[0002] 纸盒是现代社会中应用最为广泛的包装制品，按用料不同，有瓦楞箱、单层纸板箱等，有各种规格和型号，纸盒可以用来包装衣服、食品等物品。

[0003] 现有的纸盒包括盖体和盒体，盖体包括盖底内板1、盖底外板2、盖后板3、盖顶板4、盖前外板5和盖前内板6，盖顶板4的左侧连接有盖左上外板11，盖顶板4的右侧连接有盖右上外板13，盖后板3的左侧连接有盖左下外板7，盖后板3的右侧连接有盖右下外板9，封装盖体时，盖体之间必须通过胶水粘接；盒体包括盒后内板15、盒后外板16、盒底板17、盒前外板18和盒前内板19，盒底板17的一侧设置有盒左外板20和盒左内板21，盒左内板21与盒左外板20相连接，盒左外板20与盒底板17相连接，盒底板17的另一侧设置有盒右外板22和盒右内板23，盒右内板23与盒右外板22相连接，盒右外板22与盒底板17相连接，封装盒体时，盒体之间必须通过胶水粘接，不但工艺复杂，且污染环境，需要消耗大量的胶水，浪费了资源，封装过程也很麻烦。

实用新型内容

[0004] 本实用新型的目的是提供一种组合式包装纸盒，开盖、合盖方便，纸盒通过组装而成，不需要粘合，成本低。

[0005] 为实现上述目的，本实用新型提供了一种组合式包装纸盒，包括盒体和盖体，所述盖体包括盖底内板、盖底外板、盖后板、盖顶板、盖前外板和盖前内板，所述盖底内板与所述盖底外板相连接，所述盖底外板与所述盖后板相连接，所述盖后板与所述盖顶板相连接，所述盖顶板与所述盖前外板相连接，所述盖前外板与所述盖前内板相连接；

[0006] 所述盖后板的一侧设置有盖左下外板和盖左下内板，所述盖左下内板与所述盖左下外板相连接，所述盖左下外板与所述盖后板相连接，所述盖后板的另一侧设置有盖右下外板和盖右下内板，所述盖右下内板与所述盖右下外板相连接，所述盖右下外板与所述盖后板相连接，所述盖顶板的一侧设置有盖左上外板和盖左上内板，所述盖左上内板与所述盖左上外板相连接，所述盖左上外板与所述盖顶板相连接，所述盖顶板的另一侧设置有盖右上外板和盖右上内板，所述盖右上内板与所述盖右上外板相连接，所述盖右上外板与所述盖顶板相连接；

[0007] 所述盒体包括盒后内板、盒后外板、盒底板、盒前外板和盒前内板，所述盒前内板与所述盒前外板相连接，所述盒前外板与所述盒底板相连接，所述盒底板与所述盒后外板相连接，所述盒后外板与所述盒后内板相连接；

[0008] 所述盒底板的一侧设置有盒左外板和盒左内板，所述盒左内板与所述盒左外板相连接，所述盒左外板与所述盒底板相连接，所述盒底板的另一侧设置有盒右外板和盒右内板，所述盒右内板与所述盒右外板相连接，所述盒右外板与所述盒底板相连接；

[0009] 所述盖底内板与所述盒底板相连接，所述盒后外板与所述盖后板相连接。

[0010] 优选的，所述盖底内板的一侧连接有第一连接条，所述第一连接条设置为长方形结构，所述盖底内板的左侧连接有第一连接角，所述盖底内板的右侧连接有第二连接角。

[0011] 优选的，所述盖前内板的一侧连接有第二连接条，所述第二连接条设置为长方形结构，所述盖前内板的左侧连接有第三连接角，所述盖前内板的右侧连接有第四连接角。

[0012] 优选的，所述盖左下外板与所述盖底外板之间、所述盖底外板与所述盖右下外板之间、所述盖左上外板与所述盖前外板之间、所述盖前外板与所述盖右上外板之间、所述盒左外板与所述盒后外板之间、所述盒后外板与所述盒右外板之间、所述盒右外板与所述盒前外板之间以及所述盒前外板与所述盒左外板之间均通过连接角板相连接。

[0013] 优选的，所述盖底内板和所述盖前内板的两侧均设置有插孔，所述盖左下内板、所述盖左上内板、所述盖右下内板和所述盖右上内板上均设置有插接凸起，所述插接凸起与所述插孔相适配。

[0014] 优选的，所述盒前内板的一侧连接有第三连接条，所述盒前内板的另外两侧连接有第七连接条和第八连接条，所述盒后内板的一侧连接有第四连接条，所述盒后内板的另外两侧连接有第九连接条和第十连接条，所述盒左内板的一侧连接有第五连接条，所述盒右内板的一侧连接有第六连接条，所述第三连接条、所述第四连接条、所述第五连接条和所述第六连接条均设置为梯形结构，所述第七连接条、所述第八连接条、所述第九连接条和所述第十连接条均设置为长方形结构。

[0015] 优选的，所述盖左下外板、所述盖左下内板、所述盖右下外板、所述盖右下内板、所述盖左上外板、所述盖左上内板、所述盖右上外板和所述盖右上内板均设置为三角形结构。

[0016] 因此，本实用新型采用上述结构的组合式包装纸盒，开盖、合盖方便，纸盒通过组装而成，不需要粘合，成本低。

[0017] 下面通过附图和实施例，对本实用新型的技术方案做进一步的详细描述。

附图说明

[0018] 图1为现有包装纸盒实施例的展开示意图；

[0019] 图2为本实用新型组合式包装纸盒实施例的展开示意图；

[0020] 图3为本实用新型组合式包装纸盒实施例的盒体的展开示意图；

[0021] 图4为本实用新型组合式包装纸盒实施例的盖体的展开示意图；

[0022] 图5为本实用新型组合式包装纸盒实施例的组装后的示意图。

[0023] 附图标记

[0024] 1、盖底内板；2、盖底外板；3、盖后板；4、盖顶板；5、盖前外板；6、盖前内板；7、盖左下外板；8、盖左下内板；9、盖右下外板；10、盖右下内板；11、盖左上外板；12、盖左上内板；13、盖右上外板；14、盖右上内板；15、盒后内板；16、盒后外板；17、盒底板；18、盒前外板；19、盒前内板；20、盒左外板；21、盒左内板；22、盒右外板；23、盒右内板；24、第一连接条；25、第一连接角；26、第二连接角；27、第二连接条；28、第三连接角；29、第四连接角；30、连接角板；31、插孔；32、插接凸起；33、第三连接条；34、第七连接条；35、第八连接条；36、第四连接条；37、第九连接条；38、第十连接条；39、第五连接条；40、第六连接条。

具体实施方式

[0025] 实施例

[0026] 图1为现有包装纸盒实施例的展开示意图，图2为本实用新型组合式包装纸盒实施例的展开示意图，图3为本实用新型组合式包装纸盒实施例的盒体的展开示意图，图4为本实用新型组合式包装纸盒实施例的盖体的展开示意图，图5为本实用新型组合式包装纸盒实施例的组装后的示意图。如图所示，本实用新型提供了一种组合式包装纸盒，包括盒体和盖体，所述盖体包括盖底内板1、盖底外板2、盖后板3、盖顶板4、盖前外板5和盖前内板6，盖底内板1与盖底外板2相连接，盖底外板2与盖后板3相连接，盖后板3与盖顶板4相连接，盖顶板4与盖前外板5相连接，盖前外板5与盖前内板6相连接，盖后板3的一侧设置有盖左下外板7和盖左下内板8，盖左下内板8与盖左下外板7相连接，盖左下外板7与盖后板3相连接，盖后板3的另一侧设置有盖右下外板9和盖右下内板10，盖右下内板10与盖右下外板9相连接，盖右下外板9与盖后板3相连接，盖顶板4的一侧设置有盖左上外板11和盖左上内板12，盖左上内板12与盖左上外板11相连接，盖左上外板11与盖顶板4相连接，盖顶板4的另一侧设置有盖右上外板13和盖右上内板14，盖右上内板14与盖右上外板13相连接，盖右上外板13与盖顶板4相连接；盖左下外板7、盖左下内板8、盖右下外板9、盖右下内板10、盖左上外板11、盖左上内板12、盖右上外板13和盖右上内板14均设置为三角形结构；盖左下外板7与盖底外板2之间、盖底外板2与盖右下外板9之间、盖左上外板11与盖前外板5之间以及盖前外板5与盖右上外板13之间均通过连接角板30相连接；盖底内板1的一侧连接有第一连接条24，第一连接条24设置为长方形结构，盖底内板1的左侧连接有第一连接角25，盖底内板1的右侧连接有第二连接角26；盖前内板6的一侧连接有第二连接条27，第二连接条27设置为长方形结构，盖前内板6的左侧连接有第三连接角28，盖前内板6的右侧连接有第四连接角29；盖底内板1和盖前内板6的两侧均设置有插孔31，盖左下内板8、盖左上内板12、盖右下内板10和盖右上内板14上均设置有插接凸起32，插接凸起32与插孔31相适配。

[0027] 所述盒体包括盒后内板15、盒后外板16、盒底板17、盒前外板18和盒前内板19，盒前内板19与盒前外板18相连接，盒前外板18与盒底板17相连接，盒底板17与盒后外板16相连接，盒后外板16与盒后内板15相连接；盒底板17的一侧设置有盒左外板20和盒左内板21，盒左内板21与盒左外板20相连接，盒左外板20与盒底板17相连接，盒底板17的另一侧设置有盒右外板22和盒右内板23，盒右内板23与盒右外板22相连接，盒右外板22与盒底板17相连接；盒左外板20与盒后外板16之间、盒后外板16与盒右外板22之间、盒右外板22与盒前外板18之间以及盒前外板18与盒左外板20之间均通过连接角板30相连接盒前内板19的一侧连接有第三连接条33，盒前内板19的另外两侧连接有第七连接条34和第八连接条35，盒后内板15的一侧连接有第四连接条36，盒后内板15的另外两侧连接有第九连接条37和第十连接条38，盒左内板21的一侧连接有第五连接条39，盒右内板23的一侧连接有第六连接条40，第三连接条33、第四连接条36、第五连接条39和第六连接条40均设置为梯形结构，第七连接条34、第八连接条35、第九连接条37和第十连接条38均设置为长方形结构。

[0028] 折叠纸盒的所述盖体时，将盖后板3立起，将盖左下外板7与盖底外板2之间以及盖底外板2与盖右下外板9之间的连接角板30沿角平分线折叠，使连接角板30与盖底外板2相连接，再将盖底内板1向内折叠，使盖底内板1与盖底外板2重合在一起，第一连接条24与盖后板3的边缘相连接，第一连接角25与盖左下外板7相连接，盖左下内板8向内折叠，然后盖

左下内板8与第一连接角25相连接，将盖左下内板8上的插接凸起32插入到盖底内板1一侧的插孔31内，第二连接角26与盖右下外板9相连接，盖右下内板10向内折叠，然后盖右下内板10与第二连接角26相连接，将盖右下内板10上的插接凸起32插入到盖底内板1另一侧的插孔31内，将盖左上外板11与盖前外板5之间以及盖前外板5与盖右上外板13之间的连接角板30沿角平分线折叠，使接角板30与盖前外板5相连接，再将盖前内板6向内折叠，使盖前内板6与盖前外板5重合在一起，第二连接条27与盖顶板4的边缘相连接，第三连接角28与盖左上外板11相连接，盖左上内板12向内折叠，然后盖左上内板12与第三连接角28相连接，将盖左上内板12上的插接凸起32插入到盖前内板6一侧的插孔31内，第四连接角29与盖右上外板13相连接盖右上内板14向内折叠然后盖右上内板14与第四连接角29相连接，将盖右上内板14上的插接凸起32插入到盖前内板6另一侧的插孔31内。

[0029] 折叠纸盒的所述盒体时，将盒前外板18和盒后外板16立起，将盒右外板22与盒前外板18之间以及盒前外板18与盒左外板20之间的连接角板30沿角平分线折叠，使连接角板30与盒前外板18相连接，再将盒前内板19向内折叠，使盒前内板19与盒前外板18重合在一起，第三连接条24与盒底板17的边缘相连接，第七连接条34与盒左外板20相连接，第八连接条与盒右外板22相连接，盒左外板20与盒后外板16之间以及盒后外板16与盒右外板22之间的连接角板30沿角平分线折叠，使连接角板30与盒后外板16相连接，再将盒后内板15向内折叠，使盒后内板15与盒后外板16重合在一起，第四连接条36与盒底板17的边缘相连接，第九连接条37与盒左外板20相连接，第十连接条与盒右外板22相连接，再将盒左内板21和盒右内板23向内折叠，第五连接条39和第六连接条40均与盒底板17相粘连。

[0030] 最后将折叠好的所述盒体和所述盖体相组合，盖底内板1与盒底板17相连接，盒后外板16与盖后板3相连接。

[0031] 因此，本实用新型采用上述结构的组合式包装纸盒，开盖、合盖方便，纸盒通过组装而成，不需要粘合，成本低。

[0032] 最后应说明的是：以上实施例仅用以说明本实用新型的技术方案而非对其进行限制，尽管参照较佳实施例对本实用新型进行了详细的说明，本领域的普通技术人员应当理解：其依然可以对本实用新型的技术方案进行修改或者等同替换，而这些修改或者等同替换亦不能使修改后的技术方案脱离本实用新型技术方案的精神和范围。

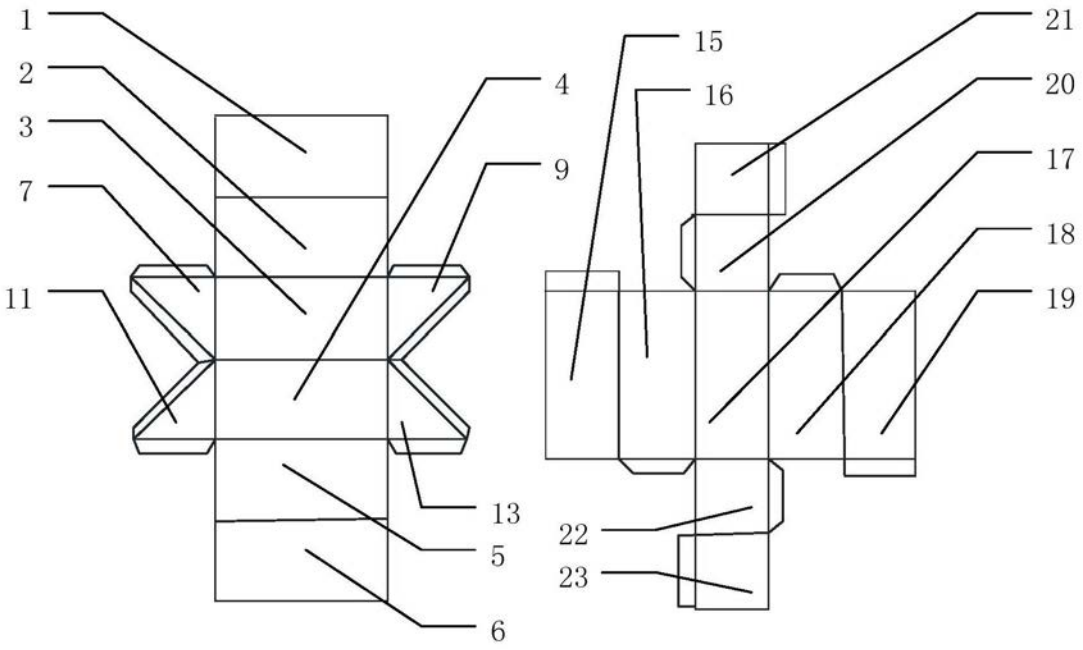
1
2
3
7
11
4
9
13
5
6
15
16
21
20
17
18
19
22
23

图1

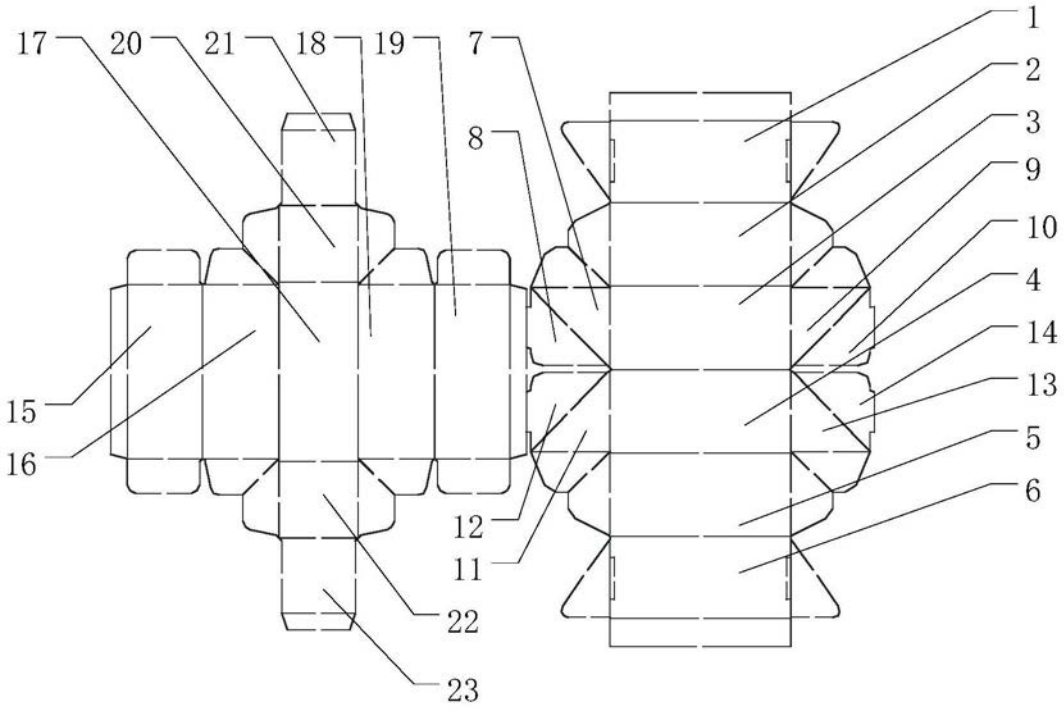
17
20
21
18
19
7
8
15
16
12
11
22
23
1
2
3
9
10
4
14
13
5
6

图2

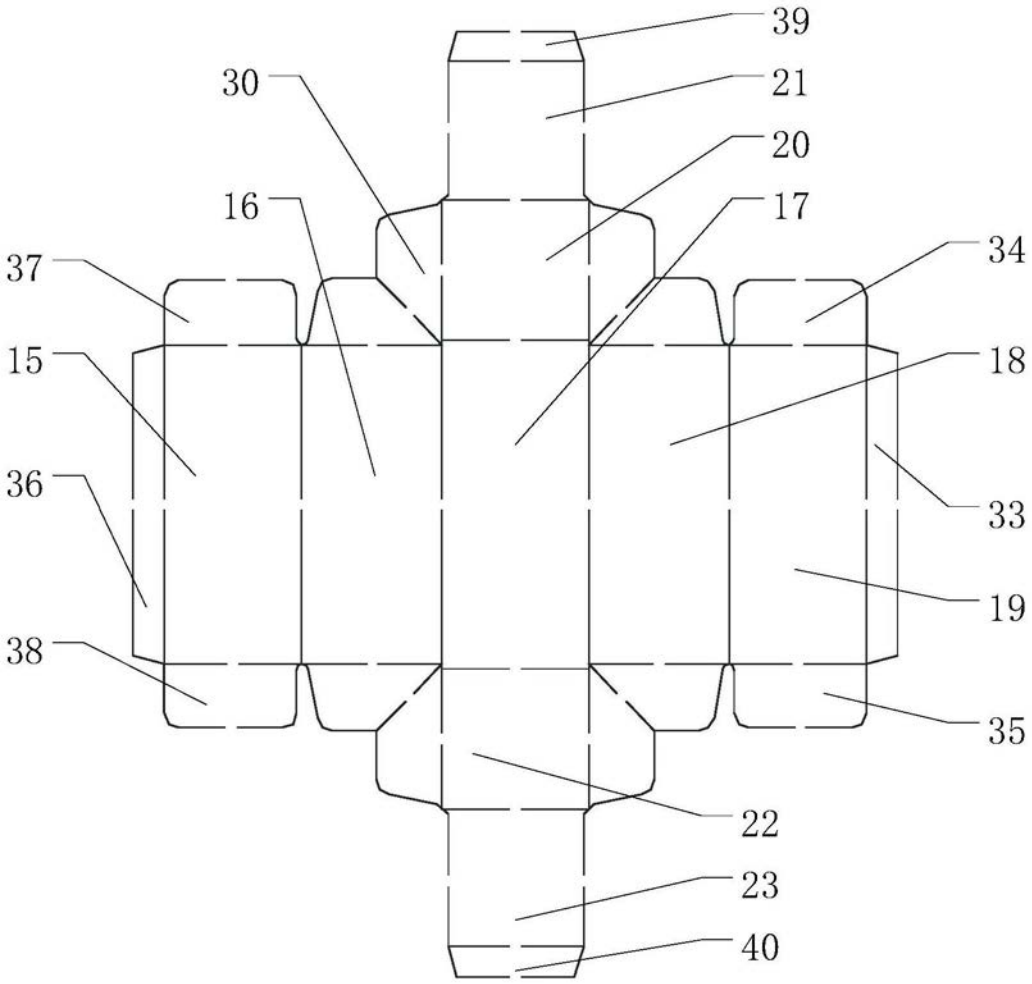

图3

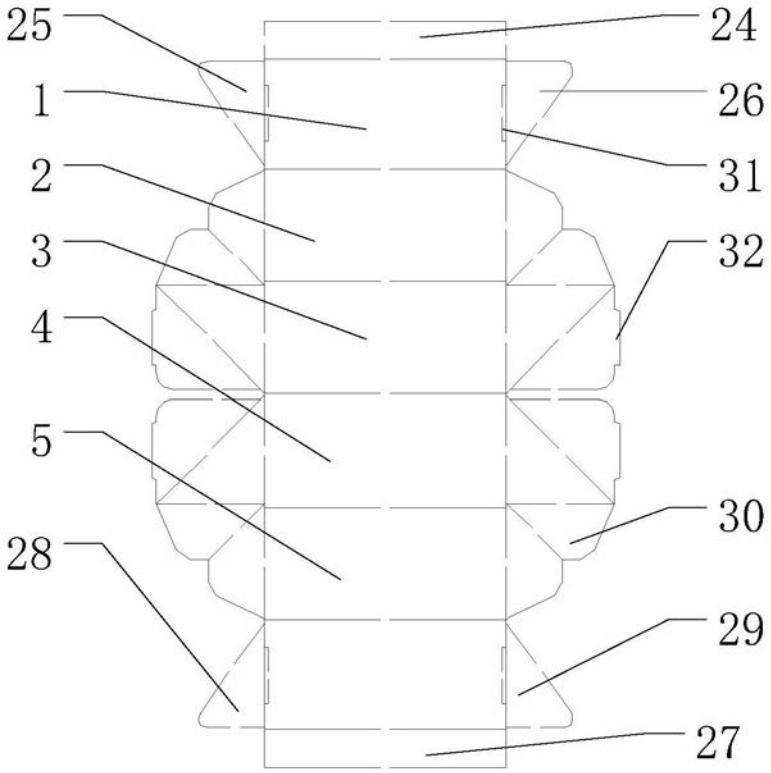

图4

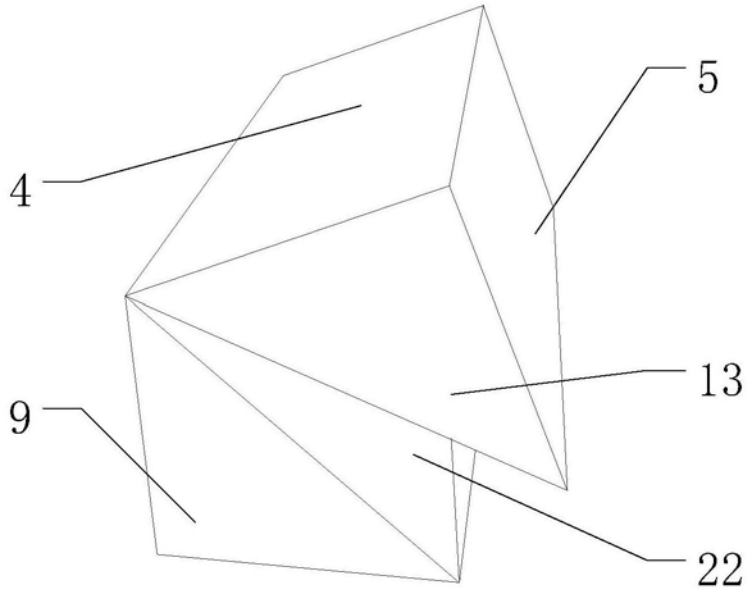

图5