[19] 中华人民共和国国家知识产权局

[51] Int. Cl.
A63B 59/04 (2006.01)

[12] 实用新型专利说明书

专利号 ZL 200620086072.3

[45] 授权公告日 2007 年 7 月 18 日

[11] 授权公告号 CN 2922964Y

[22] 申请日 2006.6.23

[21] 申请号 200620086072.3

[73] 专利权人 文 静

地址 250022 山东省济南市市中区白马山西路 15 号 1 号楼 3 单元 102 室

[72] 设计人 文 静

权利要求书 1 页 说明书 2 页 附图 1 页

[54] 实用新型名称

乒乓球拍

[57] 摘要

本实用新型公开了一种乒乓球拍，涉及体育用品技术领域。它包括拍板和拍柄，所述的拍柄分为两段，上段与所述拍板相连，下段与上段之间为可拆装式连接，所述的下段外侧包裹有软质外套，该软质外套可以为软质橡胶、也可以为内部包裹有海绵的布质材料，所述的下段可以制成各种利于握持的形状，并可制作多个，所述的可拆装式连接为螺纹连接，也可以采用其他公知的连接方式，将上段与下段连接后即构成一个完整的乒乓球拍，拆开连接，更换不同形状的下段，可以适应不同握持习惯的人，由于下段外侧包裹有软质外套，对击球的撞击力可以起到缓冲作用，因此长期使用也不易疲劳。

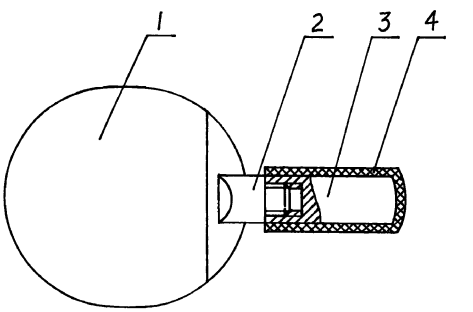

1、一种乒乓球拍，包括拍板和拍柄，其特征在于：所述的拍柄分为两段，上段[2]与所述拍板相连，下段[3]与上段[2]之间为可拆装式连接。

2、根据权利要求 1 所述的乒乓球拍，其特征在于：所述的下段[3]外侧包裹有软质外套[4]。

3、根据权利要求 1 或 2 所述的乒乓球拍，其特征在于：所述的可拆装式连接为螺纹连接。

乒乓球拍

所属技术领域

本实用新型涉及体育用品技术领域，特别是一种乒乓球拍。

背景技术

本实用新型专利申请日前，公开销售、使用的乒乓球拍，其拍柄与拍板为一体结构，不能适应各种执拍习惯的需要，且拍柄上没有护套，长期使用容易疲劳。

发明内容

为克服上述缺点问题，本实用新型提供一种拍柄可以拆卸更换、拍柄外侧装有软质护套、长期使用也不易疲劳的乒乓球拍。

本实用新型解决其技术问题所采用的技术方案是：一种乒乓球拍，包括拍板和拍柄，所述的拍柄分为两段，上段与所述拍板相连，下段与上段之间为可拆装式连接，所述的下段外侧包裹有软质外套，该软质外套可以为软质橡胶、也可以为内部包裹有海绵的布质材料，所述的下段可以制成各种利于握持的形状，并可制作多个，所述的可拆装式连接为螺纹连接，也可以采用其他公知的连接方式。

将上段与下段连接后即构成一个完整的乒乓球拍，拆开连接，更换不同形状的下段，可以适应不同握持习惯的人，由于下段外侧包裹有软质外套，对击球的撞击力可以起到缓冲作用，因此长期使用也不易疲劳。

附图说明

附图是本实用新型的结构示意图。

图中：1-拍板，2-上段，3-下段，4-软质外套。

具体实施方式

在附图所示的本实用新型的一种具体实施方式中，上段 2、下段 3 为普通螺纹连接，软质外套 4 为软橡胶材料，其余结构采用现有技术。

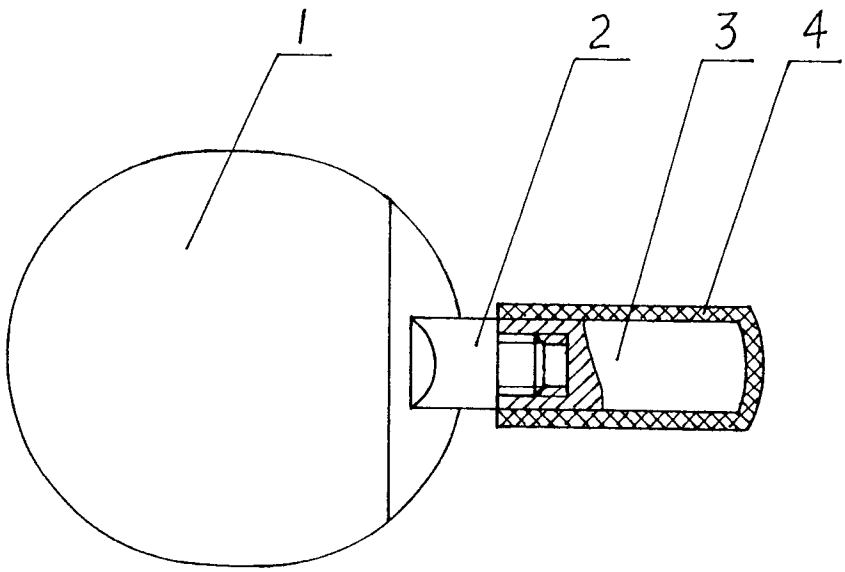
1
2
3
4