(19)中华人民共和国国家知识产权局

(12)实用新型专利

(10)授权公告号 CN 201847734 U
(45)授权公告日 2011.06.01

(21)申请号 201020623871.6

(22)申请日 2010.11.13

(73)专利权人 张国强
地址 400018 重庆市渝中区上清寺路 9 号环球广场 1-4 楼重庆华美整形美容医院整形美容外科

(72)发明人 张国强

(51)Int.Cl.
A61B 17/28(2006.01)

权利要求书 1 页 说明书 1 页 附图 1 页

(54)实用新型名称

手术镊

(57)摘要

手术镊，属于医疗用具技术领域。本实用新型的技术方案是：包括镊柄和镊臂，其特征是在镊柄上设有弹力夹，弹力夹根部设有指环，镊柄上设有固定柄。本实用新型结构简单，在钳夹组织时操作简便、省时省力，减轻了医务人员的工作难度。

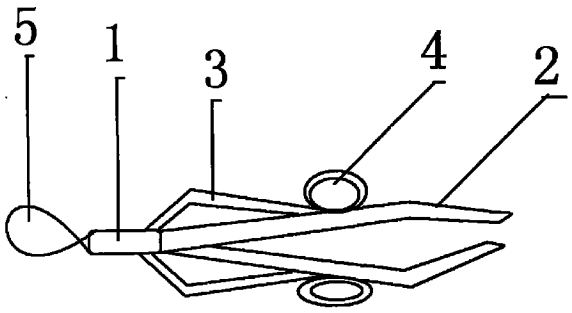

CN 201847734 U

1. 手术镊，包括镊柄 (1) 和镊臂 (2)，其特征是：在镊柄 (1) 上设有弹力夹 (3)，弹力夹 (3) 根部设有指环 (4)，镊柄 (1) 上设有固定柄 (5)。

手术镊

[0001] 技术领域：本实用新型属于医疗用具技术领域，具体地讲是一种手术镊。

[0002] 背景技术：目前，临床上所使用的手术镊主要由镊柄和镊臂构成，这种手术镊在钳夹组织时，需要医务人员始终手捏镊臂，操作起来十分麻烦、费时费力，给医务人员增加了极大的工作难度。

[0003] 发明内容：本实用新型的目的是提供一种在钳夹组织时操作简便、省时省力的手术镊。

[0004] 本实用新型的技术方案是：包括镊柄和镊臂，其特征是在镊柄上设有弹力夹，弹力夹根部设有指环，镊柄上设有固定柄。

[0005] 本实用新型的有益效果是：本实用新型结构简单，在钳夹组织时操作简便、省时省力，减轻了医务人员的工作难度。

[0006] 附图说明：附图 1 为本实用新型的结构示意图。

[0007] 图中 1、镊柄，2、镊臂，3、弹力夹，4、指环，5、固定柄。

[0008] 具体实施方式：包括镊柄 1 和镊臂 2，其特征是在镊柄 1 上设有弹力夹 3，弹力夹 3 根部设有指环 4，镊柄 1 上设有固定柄 5。在钳夹组织时，小拇指、无名指和掌部固定固定柄 5，拇指、中指和食指插入指环 4 扩撑镊臂 2 钳夹组织即可。

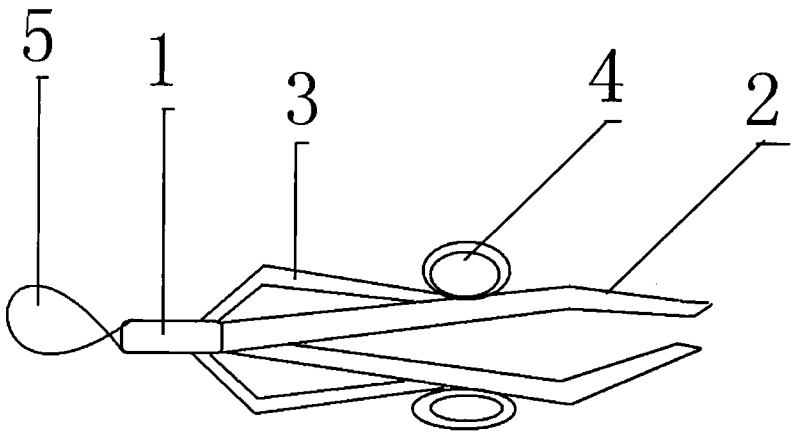

图 1