(19)中华人民共和国国家知识产权局

(12)实用新型专利

(10)授权公告号 CN 205192790 U
(45)授权公告日 2016.04.27

(21)申请号 201520833648.7

(22)申请日 2015.10.26

(73)专利权人 东营银桥化工有限责任公司
地址 257300 山东省东营市广饶县石村工业园区

(72)发明人 李广义 张连海

(74)专利代理机构 济南舜源专利事务所有限公司 37205
代理人 赵斌 苗峻

(51)Int.Cl.
G01N 1/10(2006.01)

权利要求书1页 说明书1页 附图1页

(54)实用新型名称

一种取样装置

(57)摘要

本实用新型提供了一种取样装置，包括：壳体、出液管、控制阀，其中：连接罐体的出液管横穿壳体；出液管上设有支管，支管管口设有滴管，支管与滴管的连接处设有控制阀；壳体一侧设有圆形开门，方便拿放取样瓶，壳体底部设有调节台，用于调节取样瓶的高度。本实用新型结构简单，使用方便，避免了取样时气味对人体的刺激，更安全。

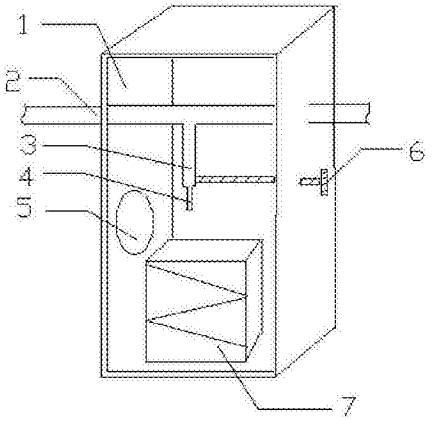

CN 205192790 U

1. 一种取样装置，包括：壳体 (1)、出液管 (2)、控制阀 (6)，其特征在于：连接罐体的出液管 (2) 横穿壳体 (1)；出液管 (2) 上设有支管 (3)，支管 (3) 管口设有滴管 (4)，支管 (3) 与滴管 (4) 的连接处设有控制阀 (6)；壳体 (1) 一侧设有圆形门 (5)，壳体 (1) 底部设有调节台 (7)。

2. 根据权利要求 1 所述的一种取样装置，其特征在于：所述的支管 (3) 在壳体 (1) 内部。

3. 根据权利要求 1 所述的一种取样装置，其特征在于：所述的控制阀 (6) 连接到壳体 (1) 体外一侧。

4. 根据权利要求 1 所述的一种取样装置，其特征在于：所述的圆形门 (5) 有旋转盖 (8)，圆形门 (5) 和控制阀 (6) 分别在壳体 (1) 的两相对的侧面。

一种取样装置

技术领域

[0001] 本发明涉及一种取样装置，尤其是一种用于罐体上的取样装置。

背景技术

[0002] 在化工生产中，大型的罐体（如反应罐、存储罐）需要用到取样装置，取样装置用于对反应或产物液体进行取样，以检测反应程度。现有技术当中的取样装置一般在罐体外侧安装取样器，直接裸露在外面，如遇有毒、有气味的液体，工作人员取样不安全。

发明内容

[0003] 本实用新型为解决现有技术的不足提供了一种取样装置，结构简单，使用方便、安全。

[0004] 一种取样装置，包括：壳体、出液管、控制阀，其中：连接罐体的出液管横穿壳体；出液管上设有支管，支管管口设有滴管，支管与滴管的连接处设有控制阀；壳体一侧设有圆形开门，方便拿放取样瓶，壳体底部设有调节台，用于调节取样瓶的高度。

[0005] 所述的支管在壳体内部；

[0006] 所述的控制阀连接到壳体体外一侧；

[0007] 所述的圆形开门有旋转盖，圆形开门和控制阀在壳体的两相对的侧面；

[0008] 所述的壳体为封闭的长方体，正面为玻璃材料，用于观察取样量。

[0009] 本实用新型的有益效果：本实用新型在取样管外设置壳体，结构简单，使用方便，避免了取样时气味对人体的刺激，更安全。

附图说明

[0010] 图 1 为本实用新型的结构示意图；

[0011] 图 2 为本实用新型的侧面图；

[0012] 其中：1 为壳体，2 为出液管，3 为支管，4 为滴管，5 为圆形门，6 为控制阀，7 为调节台，8 为旋转盖。

具体实施方式

[0013] 一种取样装置，包括：壳体 1、出液管 2、控制阀 6，其中：连接罐体的出液管 2 横穿壳体 1；出液管 2 上设有支管 3，支管 3 管口设有滴管 4，支管 3 与滴管 4 的连接处设有控制阀 6；壳体 1 一侧设有圆形门 5，方便拿放取样瓶，壳体 1 底部设有调节台 7，用于调节取样瓶的高度。

[0014] 所述的支管 3 在壳体 1 内部；

[0015] 所述的控制阀 6 连接到壳体 1 体外一侧；

[0016] 所述的圆形门 5 有旋转盖 8，圆形门 5 和控制阀 6 在壳体 1 的两相对的侧面；

[0017] 所述的壳体 1 为封闭的长方体，正面为玻璃材料，用于观察取样量。

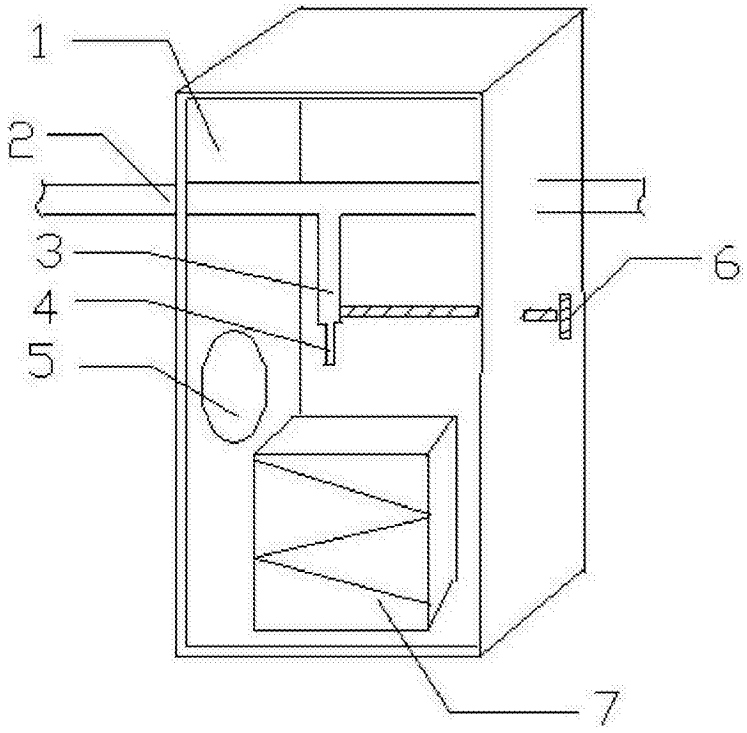

图 1

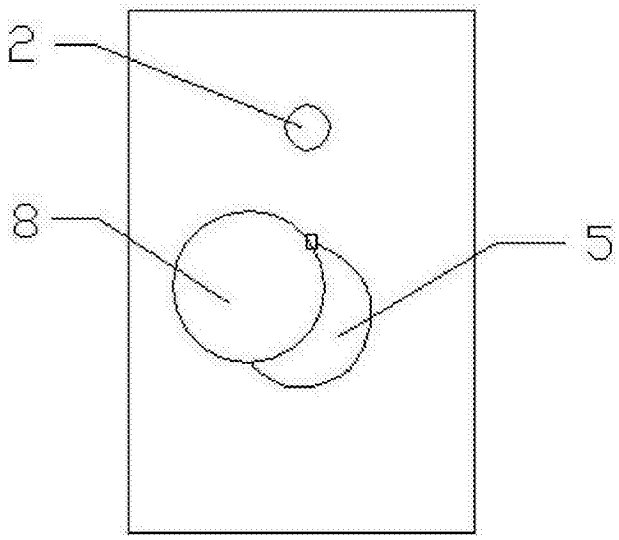

图 2