(19)国家知识产权局

(12)实用新型专利

(10)授权公告号 CN 217610069 U
(45)授权公告日 2022.10.21

(21)申请号 202220810971.2

(22)申请日 2022.04.09

(73)专利权人 惠州市中心人民医院
地址 516008 广东省惠州市惠城区鹅岭北路41号

(72)发明人 谭秋雨

(51)Int.Cl.
A47B 79/00(2006.01)
A47B 88/00(2017.01)
A47B 96/00(2006.01)
A47B 91/06(2006.01)

权利要求书1页 说明书2页 附图1页

(54)实用新型名称

一种医用新型多功能床头柜

(57)摘要

本实用新型公开了一种医用新型多功能床头柜，其特征在于：本实用新型采用主柜体、抽屉柜、侧开门柜、仪器抽拉柜、抽拉屉板、台面板、热水壶槽、开放格架、侧面置物架、梯形置物槽、万向轮的组合结构，实现医用新型多功能床头柜设计科学合理、结构简单、操作方便、常用器械的取放方便。独立的仪器抽拉柜，方便仪器取放、收纳和使用。开放格架可收纳小件的物品，热水壶槽可固定开水壶，台面板可放大件的生活用品。抽屉柜使用斜边自带拉手抽屉，可避免碰撞，抽拉抽屉方便使用。侧开门柜使用斜边自带拉手柜门，可放置大件物品。侧面置物架可放置书籍、报纸杂志和医学片子。柜底使用万向轮可以更加方便地整体移动。克服了现有技术的不足。

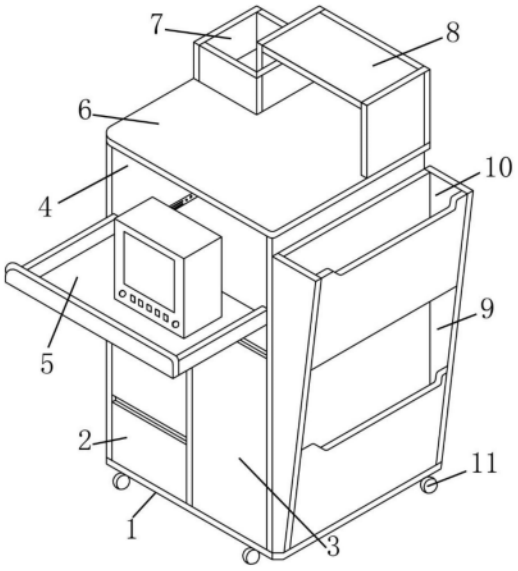

CN 217610069 U

1.一种医用新型多功能床头柜，包括主柜体、抽屉柜、侧开门柜、仪器抽拉柜、抽拉屉板、台面板、热水壶槽、开放格架、侧面置物架、梯形置物槽、万向轮，其特征在于：

所述主柜体呈床头柜状，一侧设有抽屉柜，另一侧设有侧开门柜，所述抽屉柜至少上下层叠设有2个抽屉，所述主柜体上部整体一体设有仪器抽拉柜，所述仪器抽拉柜内底面设有抽拉屉板，所述仪器抽拉柜上顶面设有台面板，所述台面板后侧靠近一端设有热水壶槽，所述热水壶槽呈圆形或方形，所述热水壶槽内侧槽壁至台面板另一端边缘连接设有开放格架，所述主柜体一侧或两侧设有侧面置物架，所述侧面置物架呈上端宽、下端窄的梯形，所述侧面置物架至少设有2层梯形置物槽，所述主柜体底部四角连接设有万向轮，构成所述一种医用新型多功能床头柜。

2.根据权利要求1所述一种医用新型多功能床头柜，其特征在于：所述抽屉柜为斜边自带拉手抽屉。

3.根据权利要求1所述一种医用新型多功能床头柜，其特征在于：所述仪器抽拉柜的最小参数为宽510mm，高300mm，深450mm。

4.根据权利要求3所述一种医用新型多功能床头柜，其特征在于：所述侧面置物架为上端宽、下端窄或上端窄、下端宽的梯形，活动或固定挂载在所述主柜体的一侧或两侧。

一种医用新型多功能床头柜

技术领域

[0001] 本实用新型涉及一种临床护理技术领域，尤其涉及一种医用新型多功能床头柜。

背景技术

[0002] 现有技术的医用床头柜采用普通日常床头柜结构，功能单一，缺乏医用仪器的存放收纳结构，收纳容量小，不能满足护理和医用器材的收纳和取放，常用器械的取放麻烦。

实用新型内容

[0003] 本实用新型的目的在于提供一种医用新型多功能床头柜，合理有效地解决了现有技术的医用床头柜功能单一、缺乏医用仪器的存放收纳结构、收纳容量小、不能满足护理和医用器材的收纳和取放、常用器械的取放麻烦的问题。

[0004] 本实用新型采用如下技术方案：

[0005] 一种医用新型多功能床头柜，包括主柜体、抽屉柜、侧开门柜、仪器抽拉柜、抽拉屉板、台面板、热水壶槽、开放格架、侧面置物架、梯形置物槽、万向轮，其特征在于：

[0006] 所述主柜体呈床头柜状，一侧设有抽屉柜，另一侧设有侧开门柜，所述抽屉柜至少上下层叠设有2个抽屉，所述主柜体上部整体一体设有仪器抽拉柜，所述仪器抽拉柜内底面设有抽拉屉板，所述仪器抽拉柜上顶面设有台面板，所述台面板后侧靠近一端设有热水壶槽，所述热水壶槽呈圆形或方形，所述热水壶槽内侧槽壁至台面板另一端边缘连接设有开放格架，所述主柜体一侧或两侧设有侧面置物架，所述侧面置物架呈上端宽、下端窄的梯形，所述侧面置物架至少设有2层梯形置物槽，所述主柜体底部四角连接设有万向轮，构成所述一种医用新型多功能床头柜。

[0007] 进一步地，所述抽屉柜为斜边自带拉手抽屉。

[0008] 进一步地，所述仪器抽拉柜的最小参数为宽510mm，高300mm，深450mm。

[0009] 进一步地，所述侧面置物架为上端宽、下端窄或上端窄、下端宽的梯形，活动或固定挂载在所述主柜体的一侧或两侧。

[0010] 本实用新型的有益技术效果是：

[0011] 本实用新型公开了一种医用新型多功能床头柜，合理有效地解决了现有技术的医用床头柜功能单一、缺乏医用仪器的存放收纳结构、收纳容量小、不能满足护理和医用器材的收纳和取放、常用器械的取放麻烦的问题。

[0012] 本实用新型采用主柜体、抽屉柜、侧开门柜、仪器抽拉柜、抽拉屉板、台面板、热水壶槽、开放格架、侧面置物架、梯形置物槽、万向轮的组合结构，实现一种医用新型多功能床头柜设计科学合理、结构简单、操作方便、常用器械的取放方便、护理效果好。独立的仪器抽拉柜，方便仪器取放、收纳和使用，需要使用时推出，不需要时推回，可节省空间。开放格架可收纳小件的物品，热水壶槽可固定开水壶，台面板可放大件的生活用品。抽屉柜使用斜边自带拉手抽屉，可避免碰撞，抽拉抽屉方便使用。侧开门柜使用斜边自带拉手柜门，可放置大件物品。侧面置物架可放置书籍、报纸杂志和医学片子。柜底使用万向轮可以更加方便地

整体移动。克服了现有技术的不足。

附图说明

[0013] 图1是本实用新型整体结构示意图。

[0014] 图中所示:1-主柜体、2-抽屉柜、3-侧开门柜、4-仪器抽拉柜、5-抽拉屉板、6-台面板、7-热水壶槽、8-开放格架、9-侧面置物架、10-梯形置物槽、11-万向轮。

具体实施方式

[0015] 通过下面对实施例的描述,将更加有助于公众理解本实用新型,但不能也不应当将申请人所给出的具体的实施例视为对本实用新型技术方案的限制,任何对部件或技术特征的定义进行改变和/或对整体结构作形式的而非实质的变换都应视为本实用新型的技术方案所限定的保护范围。

[0016] 实施例:

[0017] 如图1所示的一种医用新型多功能床头柜,包括主柜体1、抽屉柜2、侧开门柜3、仪器抽拉柜4、抽拉屉板5、台面板6、热水壶槽7、开放格架8、侧面置物架9、梯形置物槽10、万向轮11。

[0018] 首先设置主柜体1。将所述主柜体1设置为床头柜状,在一侧设置抽屉柜2,在另一侧设置侧开门柜3,所述抽屉柜2至少上下层叠设置2个抽屉。在所述主柜体1上部整体一体设置仪器抽拉柜4,在所述仪器抽拉柜4内底面设置抽拉屉板5。在所述仪器抽拉柜4上顶面设置台面板6。在所述台面板6后侧靠近一端设置热水壶槽7,将所述热水壶槽7设置为圆形或方形,在所述热水壶槽7内侧槽壁至台面板6另一端边缘连接设置开放格架8。

[0019] 然后设置侧面置物架9。在所述主柜体1一侧或两侧设置侧面置物架9。将所述侧面置物架9设置为上端宽、下端窄的梯形,在所述侧面置物架9上至少设置2层梯形置物槽10。在所述主柜体1底部四角连接设置万向轮11。

[0020] 进一步地,所述抽屉柜2为斜边自带拉手抽屉。

[0021] 进一步地,所述仪器抽拉柜4的最小参数为宽510mm,高300mm,深450mm。

[0022] 进一步地,所述侧面置物架9为上端宽、下端窄或上端窄、下端宽的梯形,活动或固定挂载设置在所述主柜体1的一侧或两侧。完成所述一种医用新型多功能床头柜的实施。

[0023] 当然,本实用新型还可以有其他多种实施例,在不背离本实用新型精神及其实质的情况下,熟悉本领域的技术人员可以根据本实用新型做出各种相应的改变和变形,但这些相应的改变和变形都应属于本实用新型所附的权利要求的保护范围。

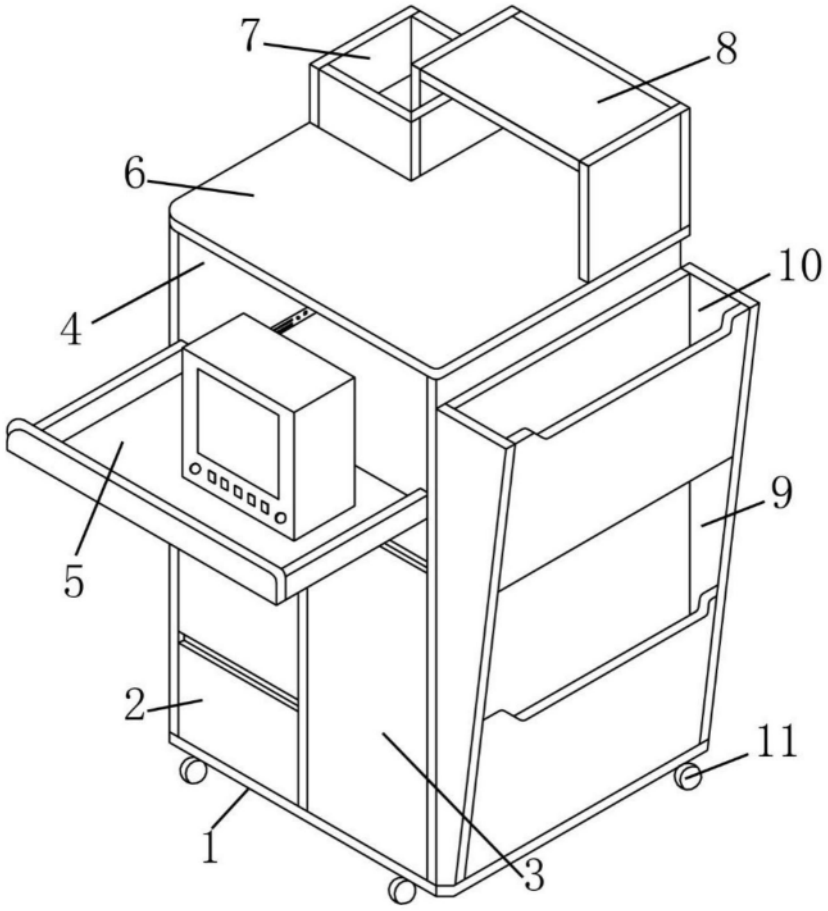

图1