(19)国家知识产权局

(12)实用新型专利

(10)授权公告号 CN 221649087 U
(45)授权公告日 2024.09.03

(21)申请号 202323265260.5

(22)申请日 2023.12.01

(73)专利权人 山东能量源生物技术有限公司
地址 264200 山东省菏泽市东明县小井镇1978科创园3号

(72)发明人 林云

(74)专利代理机构 北京成高专利代理事务所(普通合伙) 16047
专利代理师 蒋华

(51)Int.Cl.
F26B 21/00(2006.01)
F26B 11/16(2006.01)

权利要求书1页 说明书3页 附图3页

(54)实用新型名称

一种保健品颗粒干燥烘干设备

(57)摘要

本实用新型属于保健品加工技术领域,尤其为一种保健品颗粒干燥烘干设备,包括支座,还包括设置在所述支座顶部的均匀组件,以及均匀组件上设置的烘干组件,通过进料门进行保健品颗粒的入料操作,通过鼓风机将加热组件的散发的热量通过风道吹风口和进风口对烘干箱内部的保健品颗粒进行烘干操作,电机驱动转盘进行转动,通过转盘带动拨板在烘干箱内部对保健品颗粒进行搅拌操作,使得烘干效果更佳均匀。

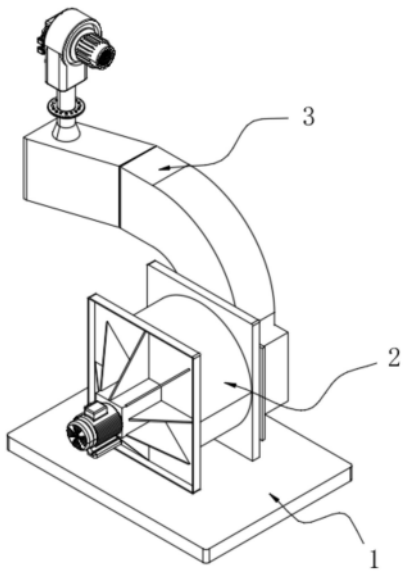

CN 221649087 U

1.一种保健品颗粒干燥烘干设备,包括支座(1),其特征在于:还包括设置在所述支座(1)顶部的均匀组件(2),以及均匀组件(2)上设置的烘干组件(3);

所述均匀组件(2)包括固定在支座(1)顶部的烘干箱(21),所述烘干箱(21)顶部设置有进料门(22),所述烘干箱(21)底部设置有出料门(23),所述出料门(23)上开设有若干出风口(24)。

2.根据权利要求1所述的一种保健品颗粒干燥烘干设备,其特征在于:所述烘干箱(21)右侧壁设置有一圈进风口(25),所述烘干箱(21)右端内侧壁通过轴承设置有限位辊轮(26)。

3.根据权利要求1所述的一种保健品颗粒干燥烘干设备,其特征在于:所述烘干箱(21)左侧壁固定有减速电机(27),所述减速电机(27)的转子伸入烘干箱(21)内部固定有转盘(28),所述转盘(28)右侧壁固定有拨板(29)。

4.根据权利要求1所述的一种保健品颗粒干燥烘干设备,其特征在于:所述烘干组件(3)包括固定在烘干箱(21)右侧壁的风道(31),所述风道(31)顶部设置有鼓风机(32),所述风道(31)内部设置有加热组件,所述风道(31)左侧壁设置有风道出风口(33)。

5.根据权利要求4所述的一种保健品颗粒干燥烘干设备,其特征在于:所述风道出风口(33)与烘干箱(21)右侧壁设置有一圈进风口(25)相匹配,所述风道(31)通过风道出风口(33)和进风口(25)与烘干箱(21)连通。

一种保健品颗粒干燥烘干设备

技术领域

[0001] 本实用新型属于保健品加工技术领域,具体涉及一种保健品颗粒干燥烘干设备。

背景技术

[0002] 保健品,是保健品食品的通俗说法,保健(功能)食品是食品的一个种类,具有一般食品的共性,能调节人体的机能,适用于特定人群食用,但不以治疗疾病为目的,所以在产品的宣传上,也不能出现有效率、成功率等相关的词语,保健品无论是那种类型,它都有出自保健目的,不能速效的,但长时间服用可使人受益的特征,现有的保健品在制造后需要对其进行干燥,保证其长时间储存后依然不会变质;

[0003] 目前在针对保健品颗粒进行干燥时,为了达到均匀烘干的效果,通常会采用搅拌装置对颗粒进行搅拌,使颗粒受热均匀,虽然实现了均匀烘干的效果,但是在搅拌过程中,颗粒从搅拌装置的顶部由于重力的作用直接掉落在搅拌装置底部,容易造成颗粒破碎,影响烘干后保健品的质量。

实用新型内容

[0004] 为解决上述背景技术中提出的问题。本实用新型提供了一种保健品颗粒干燥烘干设备,包括支座,还包括设置在所述支座顶部的均匀组件,以及均匀组件上设置的烘干组件;

[0005] 所述均匀组件包括固定在支座顶部的烘干箱,所述烘干箱顶部设置有进料门,所述烘干箱底部设置有出料门,所述出料门上开设有若干出风口。

[0006] 作为本实用新型一种保健品颗粒干燥烘干设备优选的,所述烘干箱右侧壁设置有一圈进风口,所述烘干箱右端内侧壁通过轴承设置有限位辊轮。

[0007] 作为本实用新型一种保健品颗粒干燥烘干设备优选的,所述烘干箱左侧壁固定有减速电机,所述减速电机的转子伸入烘干箱内部固定有转盘,所述转盘右侧壁固定有拨板。

[0008] 作为本实用新型一种保健品颗粒干燥烘干设备优选的,所述烘干组件包括固定在烘干箱右侧壁的风道,所述风道顶部设置有鼓风机,所述风道内部设置有加热组件,所述风道左侧壁设置有风道出风口。

[0009] 作为本实用新型一种保健品颗粒干燥烘干设备优选的,所述风道出风口与烘干箱右侧壁设置有一圈进风口相匹配,所述风道通过风道出风口和进风口与烘干箱连通。

[0010] 与现有技术相比,本实用新型的有益效果是:

[0011] 通过进料门进行保健品颗粒的入料操作,通过鼓风机将加热组件的散发的热量通过风道吹风口和进风口对烘干箱内部的保健品颗粒进行烘干操作,电机驱动转盘进行转动,通过转盘带动拨板在烘干箱内部对保健品颗粒进行搅拌操作,使得烘干效果更佳均匀。

附图说明

[0012] 附图用来提供对本实用新型的进一步理解,并且构成说明书的一部分,与本实用

新型的实施例一起用于解释本实用新型,并不构成对本实用新型的限制。在附图中:

[0013] 图1为本实用新型的结构示意图;

[0014] 图2为本实用新型的均匀组件剖视结构示意图;

[0015] 图3为本实用新型的中减速电机与转盘结构示意图;

[0016] 图4为本实用新型的中烘干组件结构示意图;

[0017] 图中:

[0018] 1、支座;

[0019] 2、均匀组件;21、烘干箱;22、进料门;23、出料门;24、出风口;25、进风口;26、限位辊轮;27、减速电机;28、转盘;29、拨板;

[0020] 3、烘干组件;31、风道;32、鼓风机;33、风道出风口;

具体实施方式

[0021] 下面将结合本实用新型实施例中的附图,对本实用新型实施例中的技术方案进行清楚、完整地描述,显然,所描述的实施例仅仅是本实用新型一部分实施例,而不是全部的实施例。基于本实用新型中的实施例,本领域普通技术人员在没有做出创造性劳动前提下所获得的所有其他实施例,都属于本实用新型保护的范围。

[0022] 实施例1

[0023] 如图1所示;

[0024] 一种保健品颗粒干燥烘干设备,包括支座1。

[0025] 本实施方案中:为解决此现有技术中存在的技术问题,如上文背景技术公开的“目前在针对保健品颗粒进行干燥时,为了达到均匀烘干的效果,通常会采用搅拌装置对颗粒进行搅拌,使颗粒受热均匀,虽然实现了均匀烘干的效果,但是在搅拌过程中,颗粒从搅拌装置的顶部由于重力的作用直接掉落在搅拌装置底部,容易造成颗粒破碎,影响烘干后保健品的质量”,结合实际使用而言,此问题显然是现实存在且比较难以解决的问题,鉴此,为解决此技术问题,在此基础加上了均匀组件2和烘干组件3。

[0026] 如图1-图4所示;

[0027] 结合上述内容,为了防止烘干造成保健品颗粒破碎,还包括设置在所述支座1顶部的均匀组件2,以及均匀组件2上设置的烘干组件3;

[0028] 所述均匀组件2包括固定在支座1顶部的烘干箱21,所述烘干箱21顶部设置有进料门22,所述烘干箱21底部设置有出料门23,所述出料门23上开设有若干出风口24。

[0029] 本实施方案中:通过进料门22进行保健品颗粒的入料操作,通过出料门23进行保健品颗粒的卸料操作,且通过出风口24进行通风。

[0030] 在一个可选的实施例中,所述烘干箱21右侧壁设置有一圈进风口25,所述烘干箱21右端内侧壁通过轴承设置有限位辊轮26。

[0031] 本实施方案中:通过进风口25对烘干箱21进行风操作,其通过限位辊轮26对保健品颗粒进行缓冲,防止保健品颗粒直接从烘干箱21顶部掉落在底部造成的破碎,提高烘干后的保健品质量。

[0032] 在一个可选的实施例中,所述烘干箱21左侧壁固定有减速电机27,所述减速电机27的转子伸入烘干箱21内部固定有转盘28,所述转盘28右侧壁固定有拨板29。

[0033] 本实施方案中:通过转盘28带动拨板29在烘干箱21内部对保健品颗粒进行搅拌操作,使得烘干效果更佳均匀。

[0034] 在一个可选的实施例中,所述烘干组件3包括固定在烘干箱21右侧壁的风道31,所述风道31顶部设置有鼓风机32,所述风道31内部设置有加热组件,所述风道31左侧壁设置有风道出风口33。

[0035] 本实施方案中:鼓风机32将加热组件的散发的热量通过风道吹风口33和进风口25对烘干箱21内部的保健品颗粒进行烘干操作,此处的加热组件是目前成熟的现有技术,再次不做过多阐述。

[0036] 在一个可选的实施例中,所述风道出风口33与烘干箱21右侧壁设置有一圈进风口25相匹配,所述风道31通过风道出风口33和进风口25与烘干箱21连通。

[0037] 本实用新型工作原理:

[0038] 通过进料门22进行保健品颗粒的入料操作,通过鼓风机32将加热组件的散发的热量通过风道吹风口33和进风口25对烘干箱21内部的保健品颗粒进行烘干操作,电机驱动转盘28进行转动,通过转盘28带动拨板29在烘干箱21内部对保健品颗粒进行搅拌操作,使得烘干效果更佳均匀。

[0039] 最后应说明的是:以上仅为本实用新型的优选实施例而已,并不用于限制本实用新型,尽管参照前述实施例对本实用新型进行了详细的说明,对于本领域的技术人员来说,其依然可以对前述各实施例所记载的技术方案进行修改,或者对其中部分技术特征进行等同替换。凡在本实用新型的精神和原则之内,所作的任何修改、等同替换、改进等,均应包含在本实用新型的保护范围之内。

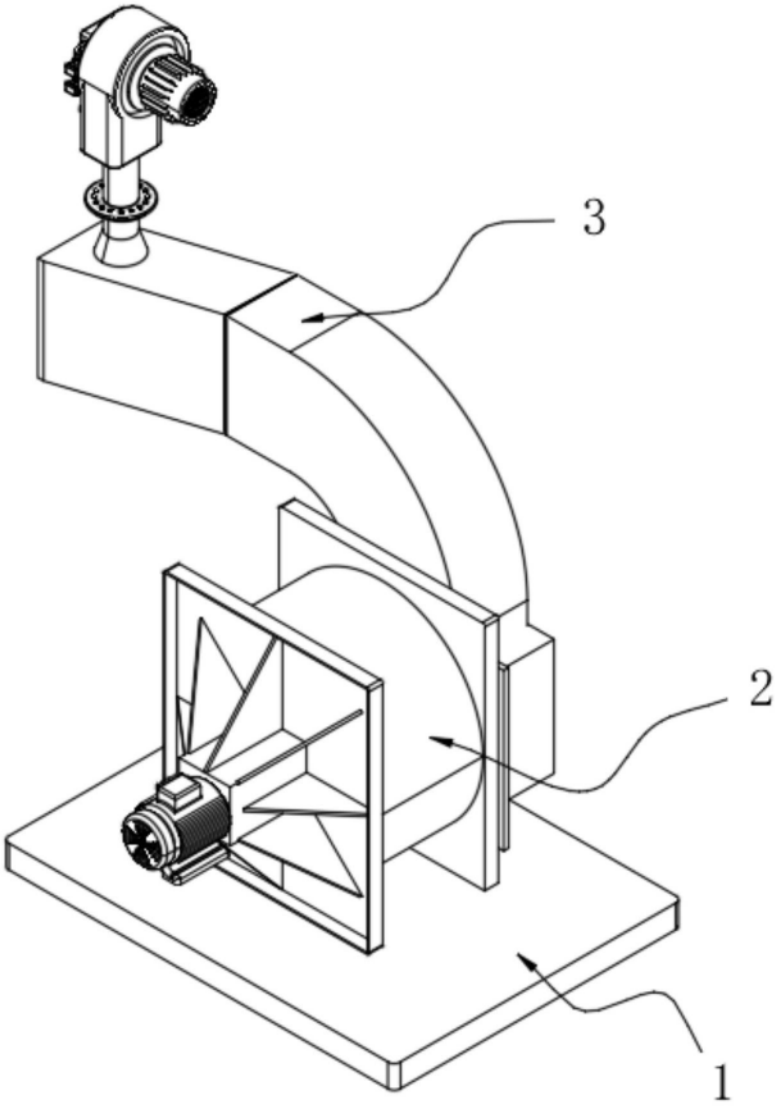

图1

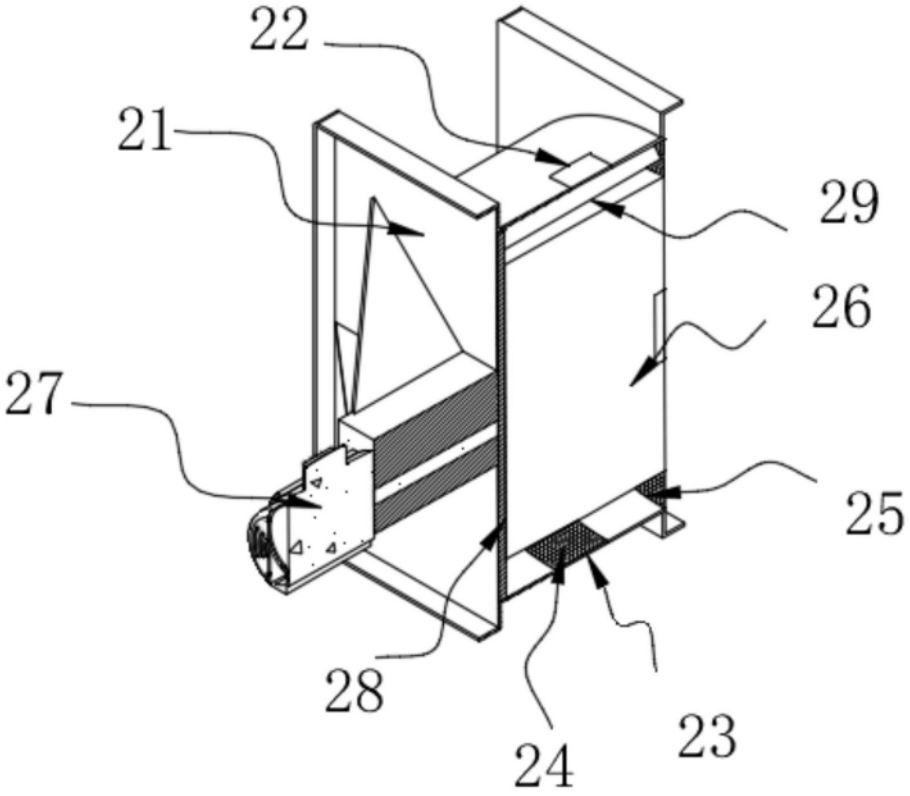

图2

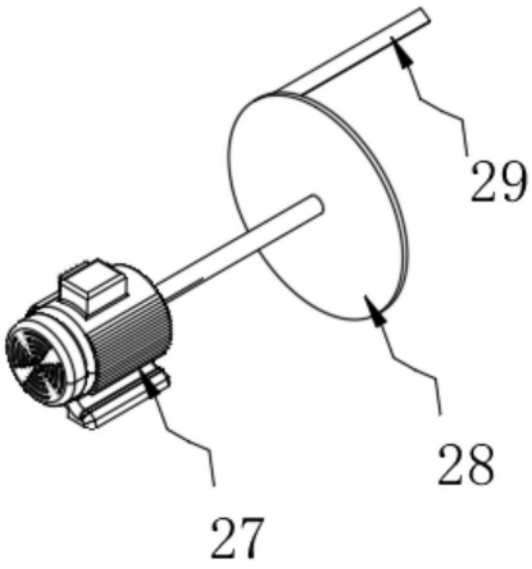

图3

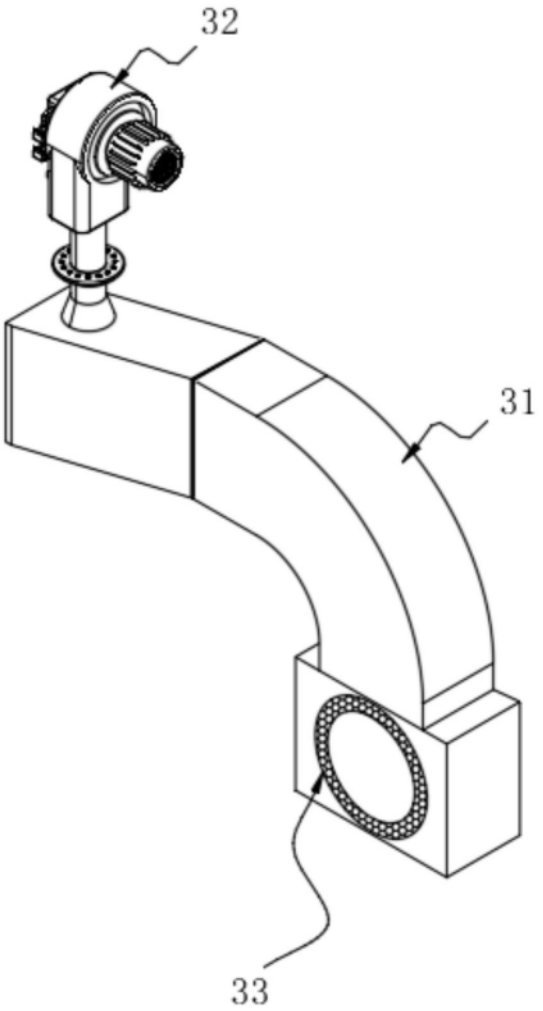

图4