(19)中华人民共和国国家知识产权局

(12)实用新型专利

(10)授权公告号 CN 203500959 U
(45)授权公告日 2014.03.26

(21)申请号 201320553799.8

(22)申请日 2013.09.06

(73)专利权人 昆山欧意德光电科技有限公司
地址 215321 江苏省苏州市昆山市张浦镇长顺路168号

(72)发明人 李宏启

(74)专利代理机构 北京中誉威圣知识产权代理有限公司 11279
代理人 张相午

(51)Int.Cl.
F21S 8/00(2006.01)
F21V 21/22(2006.01)
F21Y 101/02(2006.01)

权利要求书1页 说明书2页 附图1页

(54)实用新型名称

一种LED射灯

(57)摘要

本实用新型涉及灯具领域，特别涉及一种LED射灯，包括灯体，灯体的下面设有底座，底座通过调节支架与灯体固定连接，所述调节支架包括对称设置在灯体两侧的固定套，每个固定套内设有伸缩杆，所述两伸缩杆之间通过加强板固定连接，两伸缩杆的下端与底座固定连接。本实用新型在使用时，灯体不仅可以自由的调节角度，而且还可以自由的上下调节高度，这是一种新的技术方案，便于推广使用。本实用新型还具有结构简单，设计合理，制作成本低等优点。

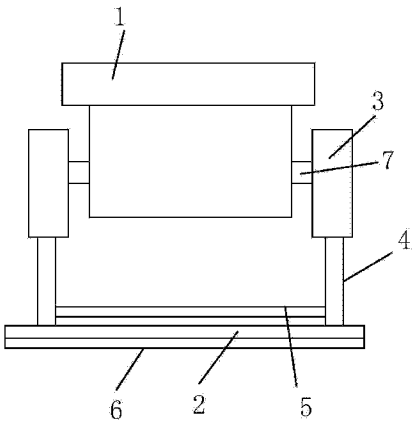

CN 203500959 U

1. 一种 LED 射灯，包括灯体（1），灯体（1）的下面设有底座（2），其特征在于，底座（2）通过调节支架与灯体（1）固定连接，所述调节支架包括对称设置在灯体（1）两侧的固定套（3），每个固定套（3）内设有伸缩杆（4），所述两伸缩杆（4）之间通过加强板（5）固定连接，两伸缩杆（4）的下端与底座（2）固定连接。

2. 根据权利要求 1 所述的一种 LED 射灯，其特征在于，所述固定套（3）和伸缩杆（4）均为圆柱形。

3. 根据权利要求 1 所述的一种 LED 射灯，其特征在于，所述底座（2）的下面设有减震耐磨垫（6）。

4. 根据权利要求 1 所述的一种 LED 射灯，其特征在于，所述固定套（3）通过转轴（7）与灯体（1）活动连接。

一种 LED 射灯

【技术领域】

[0001] 本实用新型涉及灯具领域，特别涉及一种 LED 射灯。

【背景技术】

[0002] 随着人们物质生活水平的提高，人们对美观的要求也越来越高，就照明领域而言，现在的灯具产品已经大大超出了照明的范畴，更多灯具产品的研发和生产更是趋向与美观和装饰等市场需求，在这种市场需求的驱使下，具有美轮美奂效果的射灯应运而生。现有的射灯安装后，角度已固定，无法满足多角度照射的功能。为了解决这一技术问题，人们发明了一种 LED 射灯，包括灯体、设置在灯体内的 LED 发光主体、设置于灯体开口处的透光面板和 U 形支架，U 形支架的开口端转动连接在灯体上，U 形支架的另一端连接固定有底座。这种结构的 LED 射灯在使用的过程中虽然可以调节灯体的角度，但是无法调节灯体的高度，这样同样不能满足人们的需求。

[0003] 故有必要对现有的一种 LED 射灯进行进一步地技术革新。

【实用新型内容】

[0004] 本实用新型的目的在于针对现有技术的缺陷和不足，提供一种结构简单，设计合理、可以调节灯体高度的 LED 射灯。

[0005] 为实现上述目的，本实用新型采用的技术方案是 ：

[0006] 本实用新型所述的一种 LED 射灯，包括灯体，灯体的下面设有底座，底座通过调节支架与灯体固定连接，所述调节支架包括对称设置在灯体两侧的 固定套，每个固定套内设有伸缩杆，所述两伸缩杆之间通过加强板固定连接，两伸缩杆的下端与底座固定连接。

[0007] 进一步地，所述固定套和伸缩杆均为圆柱形。

[0008] 进一步地，所述底座的下面设有减震耐磨垫。

[0009] 进一步地，所述固定套通过转轴与灯体活动连接。

[0010] 采用上述结构后，本实用新型有益效果为 ：本实用新型所述的一种 LED 射灯，包括灯体，灯体的下面设有底座，底座通过调节支架与灯体固定连接，所述调节支架包括对称设置在灯体两侧的固定套，每个固定套内设有伸缩杆，所述两伸缩杆之间通过加强板固定连接，两伸缩杆的下端与底座固定连接。

[0011] 本实用新型在使用时，灯体不仅可以自由的调节角度，而且还可以自由的上下调节高度，这是一种新的技术方案，便于推广使用。本实用新型还具有结构简单，设计合理，制作成本低等优点。

【附图说明】

[0012] 此处所说明的附图是用来提供对本实用新型的进一步理解，构成本申请的一部分，但并不构成对本实用新型的不当限定，在附图中 ：

[0013] 图 1 是本实用新型的结构示意图 ；

[0014] 附图标记说明：

[0015] 1、灯体；2、底座；3、固定套；4、伸缩杆；5、加强板；

[0016] 6、减震耐磨垫；7、转轴。

【具体实施方式】

[0017] 下面将结合附图以及具体实施例来详细说明本实用新型，其中的示意性实施例以及说明仅用来解释本实用新型，但并不作为对本实用新型的限定。

[0018] 如图 1 所示，本实用新型所述的一种 LED 射灯，包括灯体 1，灯体 1 的下面设有底座 2，底座 2 通过调节支架与灯体 1 固定连接，所述调节支架包括对称设置在灯体 1 两侧的固定套 3，每个固定套 3 内设有伸缩杆 4，所述两伸缩杆 4 之间通过加强板 5 固定连接，两伸缩杆 4 的下端与底座 2 固定连接。

[0019] 由本实用新型的一种优选方案，所述固定套 3 和伸缩杆 4 均为圆柱形。

[0020] 由本实用新型的一种优选方案，所述底座 2 的下面设有减震耐磨垫 6。

[0021] 由本实用新型的一种优选方案，所述固定套 3 通过转轴 7 与灯体 1 活动连接。

[0022] 本实用新型在使用时，灯体不仅可以自由的调节角度，而且还可以自由的上下调节高度，这是一种新的技术方案，便于推广使用。本实用新型还具有结构简单，设计合理，制作成本低等优点。

[0023] 以上所述仅是本实用新型的较佳实施方式，故凡依本实用新型专利申请范围所述的构造、特征及原理所做的等效变化或修饰，均包括于本实用新型专利申请范围内。

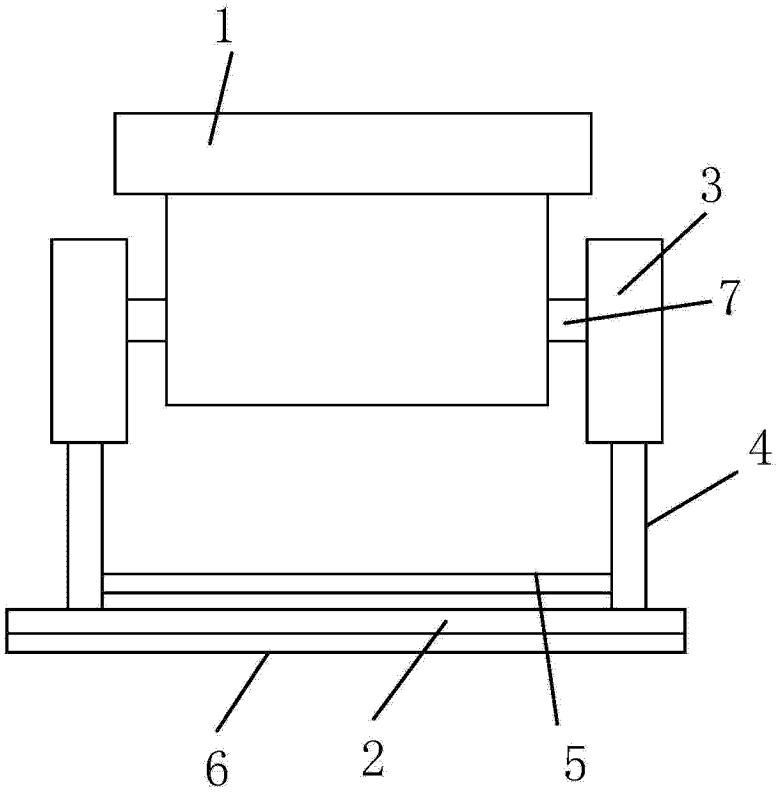

图 1