(19)国家知识产权局

(12)实用新型专利

(10)授权公告号 CN 221989873 U
(45)授权公告日 2024.11.12

(21)申请号 202420232132.6

(22)申请日 2024.01.30

(73)专利权人 广东湘珠建材科技有限公司
地址 523000 广东省东莞市望牛墩镇杜屋村杜屋工业区西区23号

(72)发明人 吴建业

(74)专利代理机构 东莞市国熙知识产权代理事务所(普通合伙) 44847
专利代理师 张建永

(51)Int.Cl.
E04G 9/06(2006.01)
E04G 17/04(2006.01)

权利要求书1页 说明书3页 附图2页

(54)实用新型名称

一种用于混凝土浇筑的铝膜板

(57)摘要

本实用新型涉及混凝土浇筑的铝膜板技术领域,尤其为一种用于混凝土浇筑的铝膜板,包括第一铝膜板,所述第一铝膜板的右侧设置有第二铝膜板,所述第一铝膜板和第二铝膜板左侧面的上侧设置有第一连接块,所述第一铝膜板和第二铝膜板左侧面的下侧设置有第二连接块,通过在用于混凝土浇筑的铝膜板上设置固定组件,当第一铝膜板和第二铝膜板进行连接时,将第一连接块和第二连接块分别卡接在第一固定槽和第二固定槽的内部,通过转动调节钮可带动调节座进行转动,当调节座较高的位置与连接头相对应时,调节杆带动固定柱进入到固定孔的内部,从而可将其进行固定,反向转动调节钮就可将拆卸,安装拆卸时较为方便,整体装置结构简单、操作方便且实用性更高。

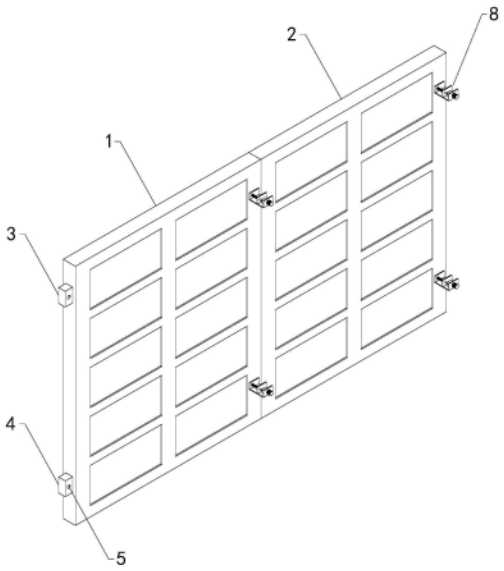

CN 221989873 U

1.一种用于混凝土浇筑的铝膜板,包括第一铝膜板(1),其特征在于:所述第一铝膜板(1)的右侧设置有第二铝膜板(2),所述第一铝膜板(1)和第二铝膜板(2)左侧面的上侧设置有第一连接块(3),所述第一铝膜板(1)和第二铝膜板(2)左侧面的下侧设置有第二连接块(4),所述第一连接块(3)和第二连接块(4)的正面均开设有固定孔(5),所述第一铝膜板(1)和第二铝膜板(2)右侧面的上侧开设有第一固定槽(6),所述第一铝膜板(1)和第二铝膜板(2)右侧面的下侧开设有第二固定槽(7),所述第一铝膜板(1)和第二铝膜板(2)右侧面的上侧两侧对称设置有固定组件(8);

所述固定组件(8)包括固定架(801),所述固定架(801)的中间处设置有支撑板(802),所述固定架(801)的正面设置有调节钮(803),所述固定架(801)内部的前侧转动设置有调节座(804),所述支撑板(802)正面的左侧面滑动设置有调节杆(805),所述调节杆(805)的前侧设置有连接头(806),所述调节杆(805)的后端穿过固定架(801)设置有固定柱(807),所述调节杆(805)的外壁且位于支撑板(802)的后侧套接有固定弹簧(808)。

2.根据权利要求1所述的一种用于混凝土浇筑的铝膜板,其特征在于:所述第一固定槽(6)和第二固定槽(7)分别与第一连接块(3)、第二连接块(4)相对应适配设置。

3.根据权利要求1所述的一种用于混凝土浇筑的铝膜板,其特征在于:所述固定架(801)呈“U”形结构设置,所述固定架(801)的背面分别与第一铝膜板(1)、第二铝膜板(2)固定连接。

4.根据权利要求1所述的一种用于混凝土浇筑的铝膜板,其特征在于:所述固定柱(807)与固定孔(5)相对应适配设置。

5.根据权利要求1所述的一种用于混凝土浇筑的铝膜板,其特征在于:所述调节钮(803)通过连接轴与调节座(804)相连接,所述调节座(804)的后侧呈倾斜结构设置。

6.根据权利要求1所述的一种用于混凝土浇筑的铝膜板,其特征在于:所述调节钮(803)的外壁均匀设置有防滑纹。

一种用于混凝土浇筑的铝膜板

技术领域

[0001] 本实用新型涉及混凝土浇筑的铝膜板技术领域,具体为一种用于混凝土浇筑的铝膜板。

背景技术

[0002] 建筑行业的混凝土浇筑普遍使用的模板有钢模板、木模板、塑料模板等,铝合金模板是铝合金制作的建筑模板,又称之为铝模板,铝合金模板是指按模数制作设计,铝模板经专用设备挤压后制作而成,由铝面板、边框组成的通用配件,能组合拼装成不同尺寸的外型尺寸复杂的整体模架。

[0003] 现有的铝模板在进行安装使用时,通常通过多组螺栓进行安装拼接,由于通过多组螺栓进行拼接,导致铝膜板在进行拆卸时需要使用相应的扳手,同时需要工作人员花费大量时间进行拆卸,导致现有的铝模板实用性不高。

[0004] 因此需要一种用于混凝土浇筑的铝膜板对上述问题做出改善。

实用新型内容

[0005] 本实用新型的目的在于提供一种用于混凝土浇筑的铝膜板,以解决上述背景技术中提出的问题。

[0006] 为实现上述目的,本实用新型提供如下技术方案:

[0007] 一种用于混凝土浇筑的铝膜板,包括第一铝膜板,所述第一铝膜板的右侧设置有第二铝膜板,所述第一铝膜板和第二铝膜板左侧面的上侧设置有第一连接块,所述第一铝膜板和第二铝膜板左侧面的下侧设置有第二连接块,所述第一连接块和第二连接块的正面均开设有固定孔,所述第一铝膜板和第二铝膜板右侧面的上侧开设有第一固定槽,所述第一铝膜板和第二铝膜板右侧面的下侧开设有第二固定槽,所述第一铝膜板和第二铝膜板右侧面的上侧两侧对称设置有固定组件;

[0008] 所述固定组件包括固定架,所述固定架的中间处设置有支撑板,所述固定架的正面设置有调节钮,所述固定架内部的前侧转动设置有调节座,所述支撑板正面的左侧面滑动设置有调节杆,所述调节杆的前侧设置有连接头,所述调节杆的后端穿过固定架设置有固定柱,所述调节杆的外壁且位于支撑板的后侧套接有固定弹簧。

[0009] 作为本实用新型优选的方案,所述第一固定槽和第二固定槽分别与第一连接块、第二连接块相对应适配设置。

[0010] 作为本实用新型优选的方案,所述固定架呈“U”形结构设置,所述固定架的背面分别与第一铝膜板、第二铝膜板固定连接。

[0011] 作为本实用新型优选的方案,所述固定柱与固定孔相对应适配设置。

[0012] 作为本实用新型优选的方案,所述调节钮通过连接轴与调节座相连接,所述调节座的后侧呈倾斜结构设置。

[0013] 作为本实用新型优选的方案,所述调节钮的外壁均匀设置有防滑纹。

[0014] 与现有技术相比,本实用新型的有益效果是:

[0015] 本实用新型中,通过在用于混凝土浇筑的铝膜板上设置固定组件,当第一铝膜板和第二铝膜板进行连接时,将第一连接块和第二连接块分别卡接在第一固定槽和第二固定槽的内部,通过转动调节钮可带动调节座进行转动,当调节座较高的位置与连接头相对应时,调节杆带动固定柱进入到固定孔的内部,从而可将其进行固定,反向转动调节钮就可将拆卸,安装拆卸时较为方便,整体装置结构简单、操作方便且实用性更高。

附图说明

[0016] 图1为本实用新型整体主视图;

[0017] 图2为本实用新型固定组件结构图;

[0018] 图3为本实用新型第一铝膜板右视图。

[0019] 图中:1、第一铝膜板;2、第二铝膜板;3、第一连接块;4、第二连接块;5、固定孔;6、第一固定槽;7、第二固定槽;8、固定组件;801、固定架;802、支撑板;803、调节钮;804、调节座;805、调节杆;806、连接头;807、固定柱;808、固定弹簧。

具体实施方式

[0020] 下面将结合本实用新型实施例,对本实用新型实施例中的技术方案进行清楚、完整地描述,显然,所描述的实施例仅仅是本实用新型一部分实施例,而不是全部的实施例,基于本实用新型中的实施例,本领域普通技术人员在没有做出创造性劳动前提下所获得的所有其他实施例,都属于本实用新型保护的范围。

[0021] 为了便于理解本实用新型,下面将参照相关附图对本实用新型进行更全面的描述,给出了本实用新型的若干实施例,但是,本实用新型可以以许多不同的形式来实现,并不限于本文所描述的实施例,相反地,提供这些实施例的目的是使对本实用新型的公开内容更加透彻全面。

[0022] 需要说明的是,当元件被称为“固设于”另一个元件,它可以直接在另一个元件上或者也可以存在居中的元件,当一个元件被认为是“连接”另一个元件,它可以是直接连接到另一个元件或者可能同时存在居中元件,本文所使用的术语“垂直的”、“水平的”、“左”、“右”以及类似的表述只是为了说明的目的。

[0023] 除非另有定义,本文所使用的所有的技术和科学术语与属于本实用新型的技术领域的技术人员通常理解的含义相同,本文中在本实用新型的说明书中所使用的术语只是为了描述具体的实施例的目的,不是旨在于限制本实用新型,本文所使用的术语“及/或”包括一个或多个相关的所列项目的任意的和所有的组合。

[0024] 实施例,请参阅图1-3,本实用新型提供一种技术方案:

[0025] 一种用于混凝土浇筑的铝膜板,包括第一铝膜板1,第一铝膜板1的右侧设置有第二铝膜板2,第一铝膜板1和第二铝膜板2左侧面的上侧设置有第一连接块3,第一铝膜板1和第二铝膜板2左侧面的下侧设置有第二连接块4,第一连接块3和第二连接块4的正面均开设有固定孔5,第一铝膜板1和第二铝膜板2右侧面的上侧开设有第一固定槽6,第一铝膜板1和第二铝膜板2右侧面的下侧开设有第二固定槽7,第一铝膜板1和第二铝膜板2右侧面的上侧两侧对称设置有固定组件8;

[0026] 在该实施例中,请参照图2,固定组件8包括固定架801,固定架801的中间处设置有支撑板802,固定架801的正面设置有调节钮803,固定架801内部的前侧转动设置有调节座804,支撑板802正面的左侧面滑动设置有调节杆805,调节杆805的前侧设置有连接头806,调节杆805的后端穿过固定架801设置有固定柱807,调节杆805的外壁且位于支撑板802的后侧套接有固定弹簧808。

[0027] 其中,第一固定槽6和第二固定槽7分别与第一连接块3、第二连接块4相对应适配设置,使第一连接块3和第二连接块4可分别进入到第一固定槽6和第二固定槽7的内部,固定架801呈“U”形结构设置,固定架801的背面分别与第一铝膜板1、第二铝膜板2固定连接,固定柱807与固定孔5相对应适配设置,调节钮803通过连接轴与调节座804相连接,调节座804的后侧呈倾斜结构设置,调节钮803的外壁均匀设置有防滑纹,通过防滑纹可增加与调节钮803与手部的摩擦力,从而在转动时更加稳定,通过在用于混凝土浇筑的铝膜板上设置固定组件8,当第一铝膜板1和第二铝膜板2进行连接时,将第一连接块3和第二连接块4分别卡接在第一固定槽6和第二固定槽7的内部,通过转动调节钮803可带动调节座804进行转动,当调节座804较高的位置与连接头806相对应时,调节杆805带动固定柱807进入到固定孔5的内部,从而可将其进行固定,反向转动调节钮803就可将拆卸,安装拆卸时较为方便,整体装置结构简单、操作方便且实用性更高。

[0028] 本实用新型工作流程:在使用用于混凝土浇筑的铝膜板时,通过在用于混凝土浇筑的铝膜板上设置固定组件8,当第一铝膜板1和第二铝膜板2进行连接时,将第一连接块3和第二连接块4分别卡接在第一固定槽6和第二固定槽7的内部,转动调节钮803可带动调节座804进行转动,当调节座804较高的位置与连接头806相对应时,调节杆805向后侧移动,通过调节杆805带动固定柱807进入到固定孔5的内部,从而可将其进行固定,反向转动调节钮803,固定柱807从固定孔5移动出,就可将拆卸,安装拆卸时较为方便,整体装置结构简单、操作方便且实用性更高。

[0029] 尽管已经示出和描述了本实用新型的实施例,对于本领域的普通技术人员而言,可以理解在不脱离本实用新型的原理和精神的情况下可以对这些实施例进行多种变化、修改、替换和变型,本实用新型的范围由所附权利要求及其等同物限定。

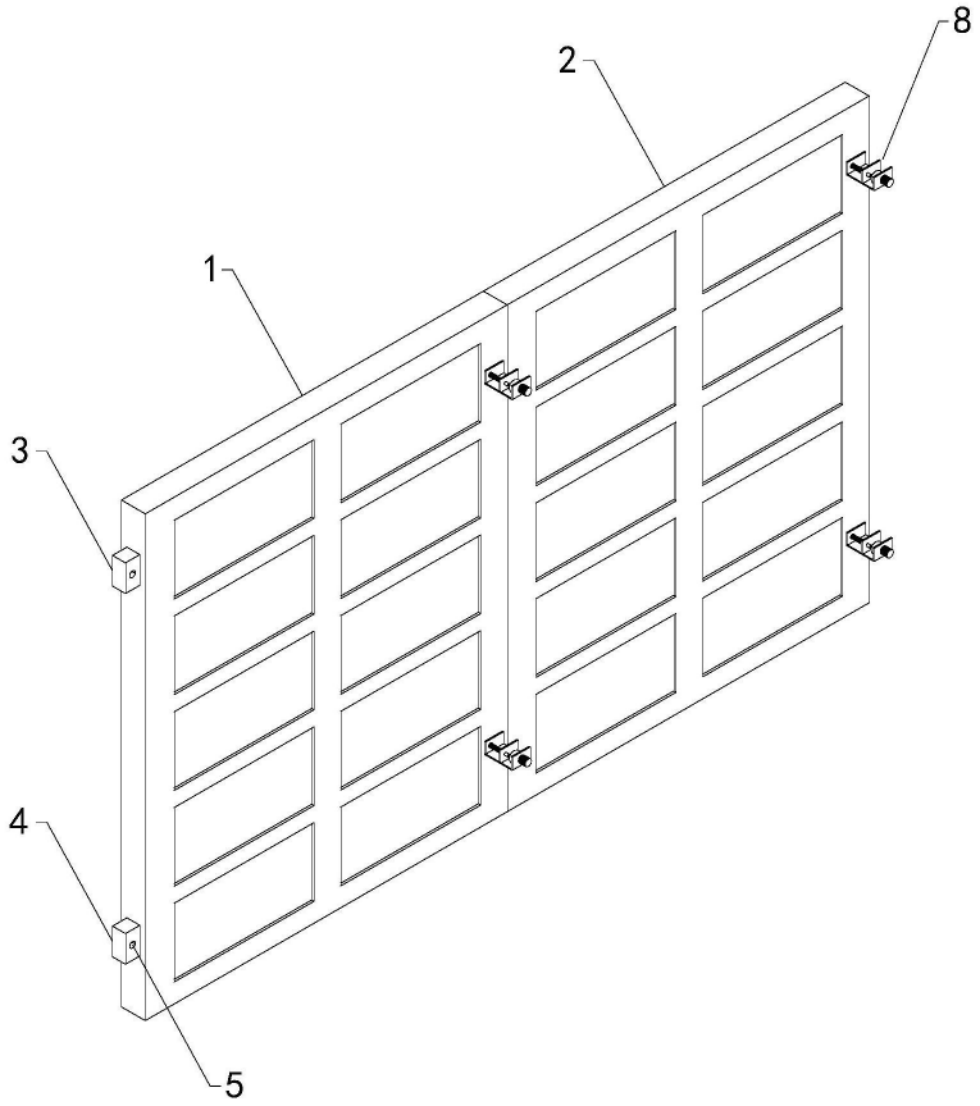

图1

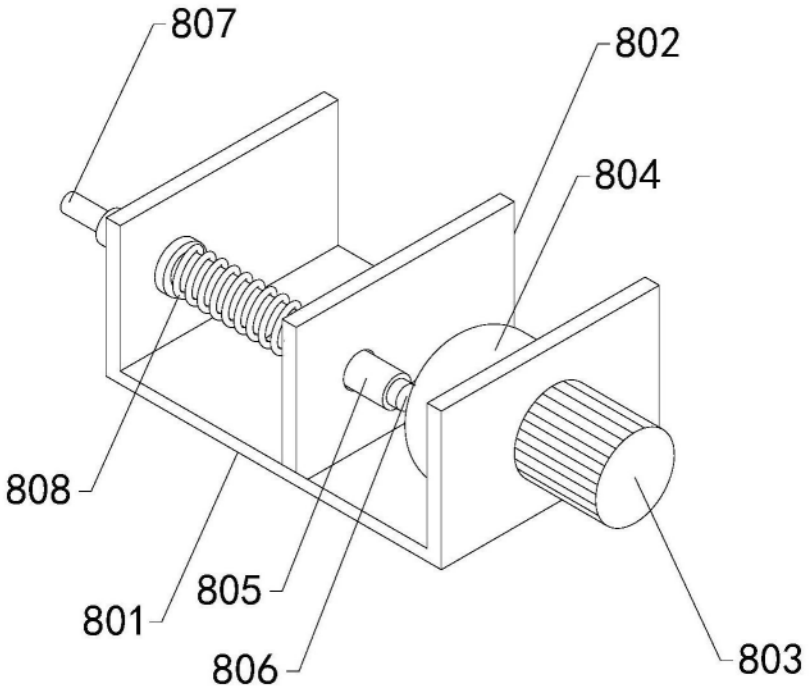

图2

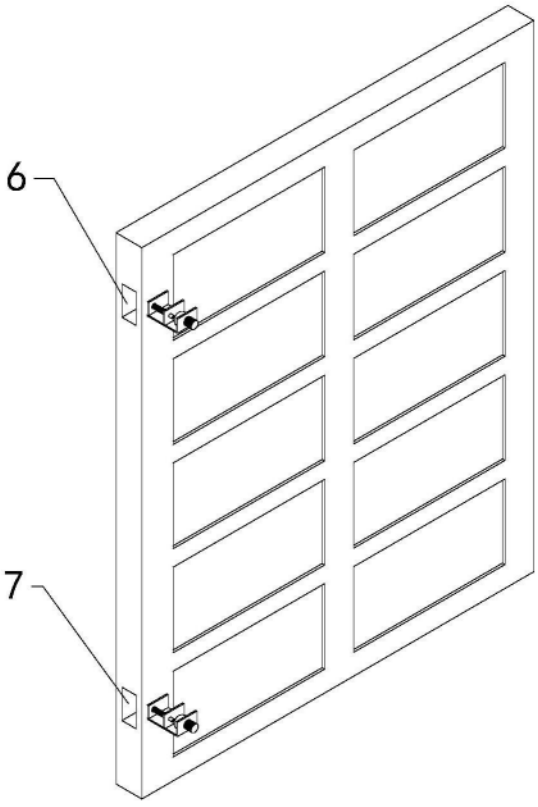

图3