(19)中华人民共和国国家知识产权局

(12)实用新型专利

(10)授权公告号 CN 202842784 U
(45)授权公告日 2013.04.03

(21)申请号 201220397893.4

(22)申请日 2012.08.13

(73)专利权人 荆门市丽轩家具有限公司
地址 448124 湖北省荆门市掇刀区麻城集中工业区

(72)发明人 卫理轩

(74)专利代理机构 荆门市首创专利事务所 42107
代理人 董联生

(51)Int.Cl.
A47B 17/00(2006.01)
A47B 13/02(2006.01)
A47B 13/10(2006.01)

权利要求书 1 页 说明书 1 页 附图 1 页

(54)实用新型名称

一种新型无甲醛办公桌

(57)摘要

一种新型无甲醛办公桌，它由底座(1)和桌台(2)组成，底座(1)一侧为弧形状，底座(1)中部设有凸台(1-1)，桌台(2)一侧为弧形状，桌台(2)中部设有凸台(2-1)，桌台(2)安装在底座(1)顶部。本实用新型的优点是：本办公桌样式新颖，层次清晰，视觉感较强，且采用无甲醛材料制成，给使用者带来良好的工作空间。

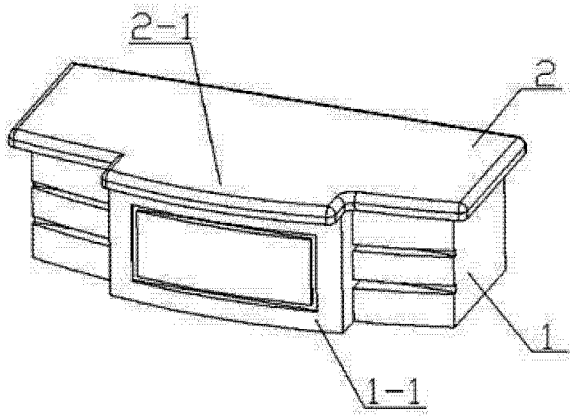

CN 202842784 U

1. 一种新型无甲醛办公桌，其特征在于它由底座（1）和桌台（2）组成，底座（1）一侧为弧形状，底座（1）中部设有凸台（1-1），桌台（2）一侧为弧形状，桌台（2）中部设有凸台（2-1），桌台（2）安装在底座（1）顶部。

2. 根据权利要求 1 所述的一种新型无甲醛办公桌，其特征在于底座（1）和桌台（2）为采用无甲醛材料制成的无甲醛底座和无甲醛桌台。

一种新型无甲醛办公桌

技术领域

[0001] 本实用新型涉及办公桌领域，具体涉及一种新型无甲醛办公桌。

背景技术

[0002] 目前，桌子作为使用家具，其类型可分为两种，一种是居家用书桌、办公桌、橱柜、茶几等；另一种公共场所用的，如会议桌。桌子作为家具，其功效在于实用，为了吸引消费者购买和使用，通常是以桌子的造型设计或结构配置的新颖来吸引顾客，而现有的办公桌样式较单一，层次感不足。

实用新型内容

[0003] 本实用新型的目的就是针对目前桌子作为使用家具，其类型可分为两种，一种是居家用书桌、办公桌、橱柜、茶几等；另一种公共场所用的，如会议桌。桌子作为家具，其功效在于实用，为了吸引消费者购买和使用，通常是以桌子的造型设计或结构配置的新颖来吸引顾客，而现有的办公桌样式较单一，层次感不足之不足，而提供一种新型无甲醛办公桌。

[0004] 本实用新型由底座和桌台组成，底座一侧为弧形状，底座中部设有凸台，桌台一侧为弧形状，桌台 2 中部设有凸台，桌台安装在底座顶部。

[0005] 底座和桌台采用无甲醛材料制成的无甲醛底座和无甲醛桌台。

[0006] 本实用新型的优点是：本办公桌样式新颖，层次清晰，视觉感较强，给使用者带来良好的工作空间。

附图说明

[0007] 图 1 是本实用新型结构示意图。

具体实施方式

[0008] 如图 1 或 2 所示，本实用新型由底座 1 和桌台 2 组成，底座 1 一侧为弧形状，底座 1 中部设有凸台 1-1，桌台 2 一侧为弧形状，桌台 2 中部设有凸台 2-1，桌台 2 安装在底座 1 顶部。

[0009] 底座 1 和桌台 2 采用无甲醛材料制成的无甲醛底座和无甲醛桌台。

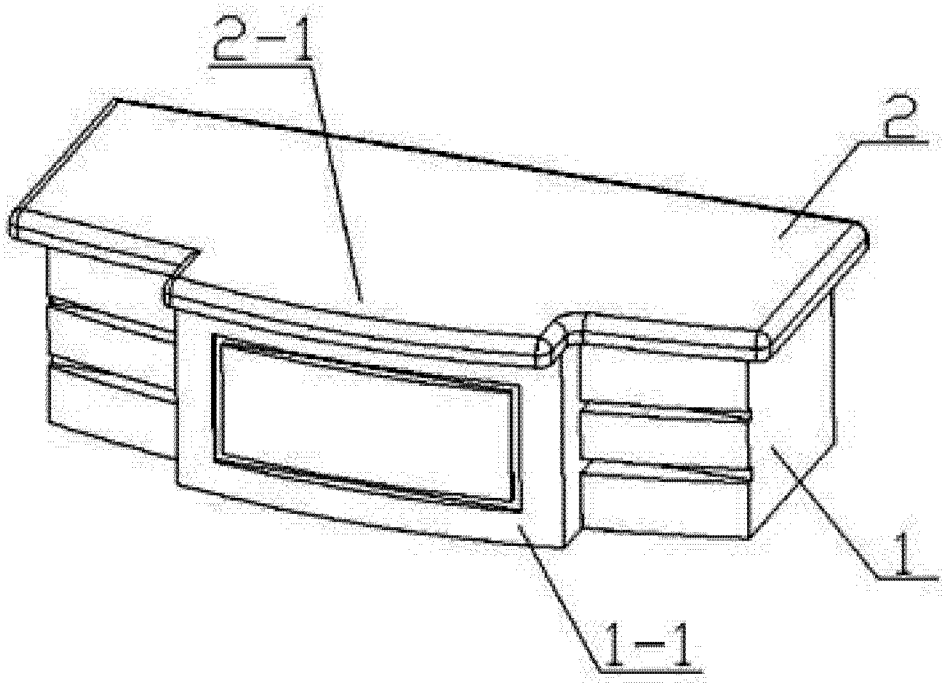

图 1