(19)中华人民共和国国家知识产权局

(12)发明专利申请

(10)申请公布号 CN 102957046 A
(43)申请公布日 2013.03.06

(21)申请号 201110252663.9

(22)申请日 2011.08.30

(71)申请人 鸿富锦精密工业(武汉)有限公司
地址 430077 湖北省武汉市东湖新技术开发区光谷二路特一号富士康科技园
申请人 鸿海精密工业股份有限公司

(72)发明人 周鹏 李光曜 张照奇 林益生 董健沛

(51)Int.Cl.
H01R 13/639(2006.01)
G06F 1/16(2006.01)

权利要求书 1 页 说明书 3 页 附图 5 页

(54)发明名称

防盗装置及应用其的电子装置

(57)摘要

一种防盗装置，用以将外部元件的插头锁持于电子装置的主体上，该防盗装置包括盖体及锁持件，该盖体通过该锁持件锁持于电子装置的主体上；当该盖体锁持于电子装置的主体上时，该盖体罩设于该插头上以防止该插头与该主体分离。本发明还提供一种应用上述防盗装置的电子装置。

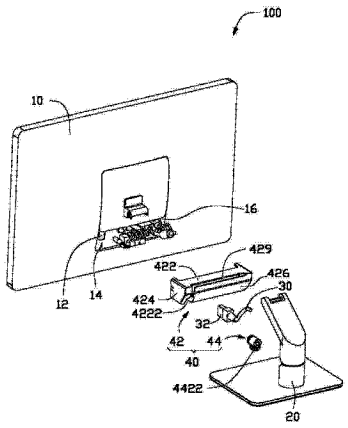

CN 102957046 A

1. 一种防盗装置，用以将外部元件的插头锁持于电子装置的主体上，其特征在于：该防盗装置包括盖体及锁持件，该盖体通过该锁持件锁持于电子装置的主体上；当该盖体锁持于电子装置的主体上时，该盖体罩设于该插头上以防止该插头与该主体分离。

2. 如权利要求 1 所述的防盗装置，其特征在于：该盖体上设有容置槽，所述插头容置于该容置槽内。

3. 如权利要求 2 所述的防盗装置，其特征在于：该盖体包括二相对的表壁、二相对的侧壁及一连接所述二表壁及所述二侧壁的端壁，该容置槽由所述二表壁、所述二侧壁及该端壁围成。

4. 如权利要求 2 所述的防盗装置，其特征在于：该端壁朝该容置槽方向凹设有定位槽，该锁持件容置于该定位槽内。

5. 如权利要求 4 所述的防盗装置，其特征在于：该定位槽包括底壁，该底壁上开设有穿设孔，该锁持件包括操作部及与该操作部连接 T 型锁扣，该操作部与该底壁抵持，该 T 型锁扣用以穿过该穿设孔而锁持于电子装置的主体上。

6. 一种电子装置，包括主体及外部元件，该主体上设有接口，所述外部元件上设有插头，所述插头插设于所述接口内以将所述外部元件连接于该主体上，其特征在于：该电子装置还包括防盗装置，该防盗装置包括盖体及锁持件，该盖体通过该锁持件锁持于电子装置的主体上；当该盖体锁持于电子装置的主体上时，该盖体罩设于该插头上以防止该插头与该主体分离。

7. 如权利要求 6 所述的电子装置，其特征在于：该盖体上设有容置槽，所述插头容置于该容置槽内，该盖体包括二相对的表壁、二相对的侧壁及一连接所述二表壁及所述二侧壁的端壁，该容置槽由所述二表壁、所述二侧壁及该端壁围成。

8. 如权利要求 7 所述的电子装置，其特征在于：该端壁朝该容置槽方向凹设有定位槽，该锁持件容置于该定位槽内。

9. 如权利要求 8 所述的电子装置，其特征在于：该定位槽包括底壁，该底壁上开设有穿设孔，该锁持件包括操作部及与该操作部连接 T 型锁扣，该操作部与该底壁抵持，该主体上开设有所持孔，该 T 型锁扣穿过该穿设孔而锁持于该锁持孔内。

10. 如权利要求 7 所述的电子装置，其特征在于：每一侧壁背向该容置槽的一面均设有卡扣，该主体上开设有卡持槽，所述卡扣分别卡入所述卡持槽内以将该盖体固接于该主体上。

防盗装置及应用其的电子装置

技术领域

[0001] 本发明涉及一种防盗装置，尤其涉及一种应用于电子装置的防盗装置。

背景技术

[0002] 电子装置如笔记本电脑、台式机、一体机等一般都具有用以接入外部元件的接口，接口可接入鼠标、摄像头及移动硬盘等外部元件。现有的外部元件都是插接于电子装置的接口上，然而电子装置并没有任何防盗装置用来保护外部元件而使其不易从上述接口取下。由于外部元件一般体积都比较小，从而使得外部元件很容易被别人随手从电子装置上取下并偷走。

发明内容

[0003] 鉴于上述内容，有必要提供一种能防止电子装置的外部元件被盗的防盗装置。

[0004] 此外，还有必要提供一种应用上述防盗装置的电子装置。

[0005] 一种防盗装置，用以将外部元件的插头锁持于电子装置的主体上，该防盗装置包括盖体及锁持件，该盖体通过该锁持件锁持于电子装置的主体上；当该盖体锁持于电子装置的主体上时，该盖体罩设于该插头上以防止该插头与该主体分离。

[0006] 一种电子装置，包括主体及外部元件，该主体上设有接口，所述外部元件上设有插头，所述插头插设于所述接口内以将所述外部元件连接于该主体上，该电子装置还包括防盗装置，该防盗装置包括盖体及锁持件，该盖体通过该锁持件锁持于电子装置的主体上；当该盖体锁持于电子装置的主体上时，该盖体罩设于该插头上以防止该插头与该主体分离。

[0007] 上述电子装置中的插头均被锁持件锁持于盖体内，因此在没有钥匙的的情况下任何人都无法将连接线与主体分离，从而可防止连接于连接线上的外部元件被盗。

附图说明

[0008] 图 1 是本发明较佳实施方式的防盗装置应用于电子装置的立体分解图；

图 2 是图 1 所示的电子装置的组装图；

图 3 是图 1 所示的防盗装置中盖体的示意图；

图 4 是图 3 所示的盖体的另一视角的示意图；

图 5 是图 1 所示的防盗装置中锁持件的示意图。

[0009] 主要元件符号说明

一体机	100
主体	10
支架	20
连接线	30
防盗装置	40
接口	12
锁持孔	14
卡持槽	16

插头	32
盖体	42
锁持件	44
表壁	422
侧壁	424
端壁	426
容置槽	428
穿设孔	429
定位槽	4222
底壁	4224
开口	4226
卡扣	4242
操作部	442
T 型锁扣	444
钥匙孔	4422

如下具体实施方式将结合上述附图进一步说明本发明。

具体实施方式

[0010] 本发明的防盗装置适用于电子装置，如笔记本电脑、台式机、一体机等。本实施例将以一体机为例对本发明的电子装置及防盗装置加以说明。

[0011] 请参阅图 1 及图 2，一体机 100 包括一主体 10、一铰接于主体 10 的支架 20、插接于主体 10 上的若干连接线 30 及一用以将连接线 30 锁持于主体 10 上的防盗装置 40。

[0012] 主体 10 的一面开设有若干接口 12 及一锁持孔 14。接口 12 用以接入连接线 30。锁持孔 14 用以供防盗装置 40 锁入。主体 10 上还开设有二卡持槽 16，卡持槽 16 用以固接防盗装置 40。

[0013] 每一连接线 30 的一端设有一插头 32，另一端连接有一外部元件（图未示），外部元件可为鼠标、摄像头及移动存储设备等。

[0014] 请一并参阅图 3 及图 4，防盗装置 40 包括一盖体 42 及一锁持件 44。盖体 42 包括二相对的表壁 422、二相对的侧壁 424 及一连接所述二表壁 422 及所述二侧壁 424 的端壁 426，且所述二表壁 422、二侧壁 424 及端壁 426 共同围成一容置槽 428。端壁 426 的外侧凹设有一定位槽 4222，定位槽 4222 用以定位锁持件 44。定位槽 4222 包括一底壁 4224。盖体 42 上还开设有一将其贯通的穿设孔 429，穿设孔 429 由底壁 4224 延伸至其中一表壁 422。穿设孔 429 贯通底壁 4224 远离定位槽 4222 的一端而形成一开口 4226，连接线 30 由开口 4226 装入于穿设孔 429 内。每一侧壁 424 背向容置槽 428 的一面均设有一卡扣 4242，卡扣 4242 卡合于主体 10 的卡持槽 16 内以将盖体 42 固定于主体 10 上。

[0015] 请一并参阅图 5，本实施例中，锁持件 44 为标准的笔记本锁，其包括一柱状的操作部 442 及一设于操作部 442 一端的 T 型锁扣 444，操作部 442 上开设有一供钥匙插入的钥匙孔 4422，操作者通过旋转插入钥匙孔 4422 内的钥匙可转动 T 型锁扣 444 以将 T 型锁扣 444 锁入锁持孔 14 内。

[0016] 请复参阅图 1 及图 2，组装一体机 100 时可参照如下步骤进行：首先，将所述连接线 30 的插头 32 插入主体 10 的接口 12 内，并将连接线 30 由开口 4226 置入盖体 42 的穿设孔 429 内。之后，将盖体 42 的卡扣 4242 分别卡入主体 10 的卡持槽 16，以将盖体 42 固接于主体 10 上，且此时所述插头 32 都限制于盖体 42 的容置槽 428 内。然后，将锁持件 44 置

于盖体 42 的定位槽 4222 内，使锁持件 44 的操作部 442 与定位槽 4222 的底壁 4224 抵持；并将锁持件 44 的 T 型锁扣 444 穿过底壁 4224 上的穿设孔 429 而插入主体 10 的锁持孔 14 内。最后，将钥匙插入锁持件 44 的钥匙孔 4422，转动钥匙便可将 T 型锁扣 444 锁持于锁持孔 14 内，进而将盖体 42 锁持于主体 10 上。

[0017] 上述防盗装置 40 中的连接线 30 的插头 32 均被锁持件 44 锁持于盖体 42 内，因此在没有钥匙的情况下无法将连接线 30 与主体 10 分离，从而可防止连接于连接线上的外部元件被盗。

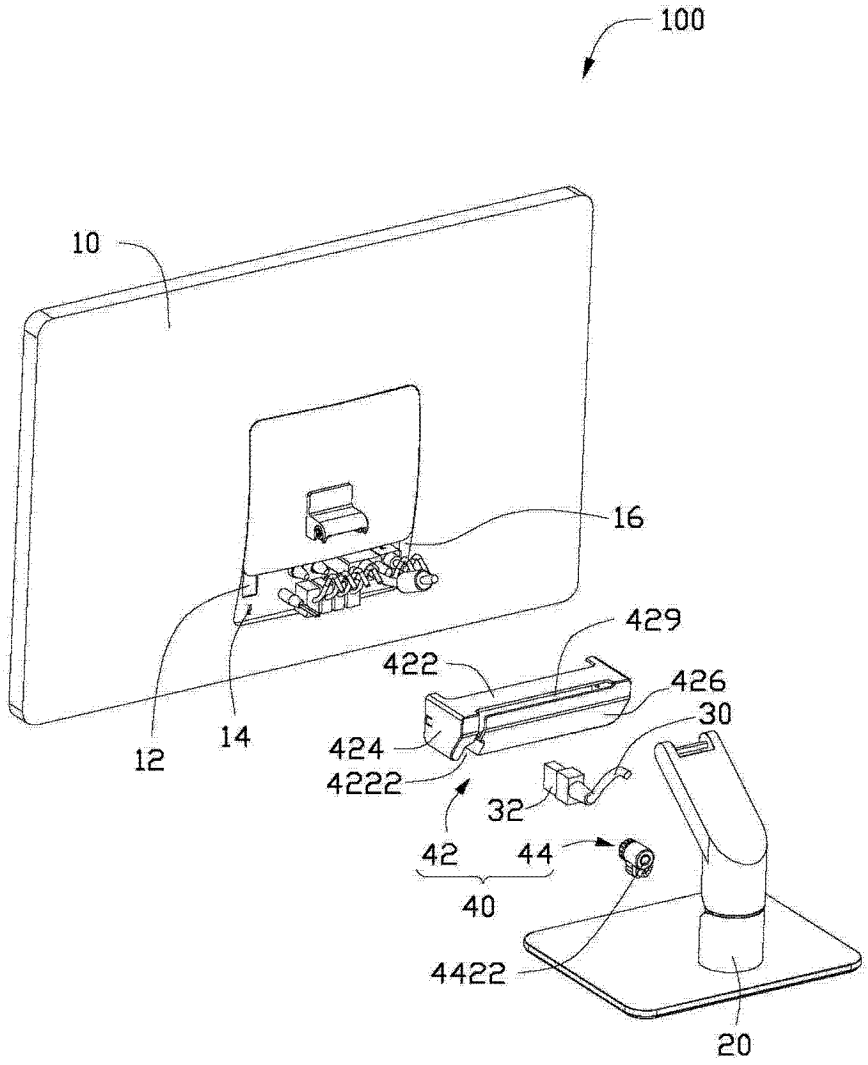

图 1

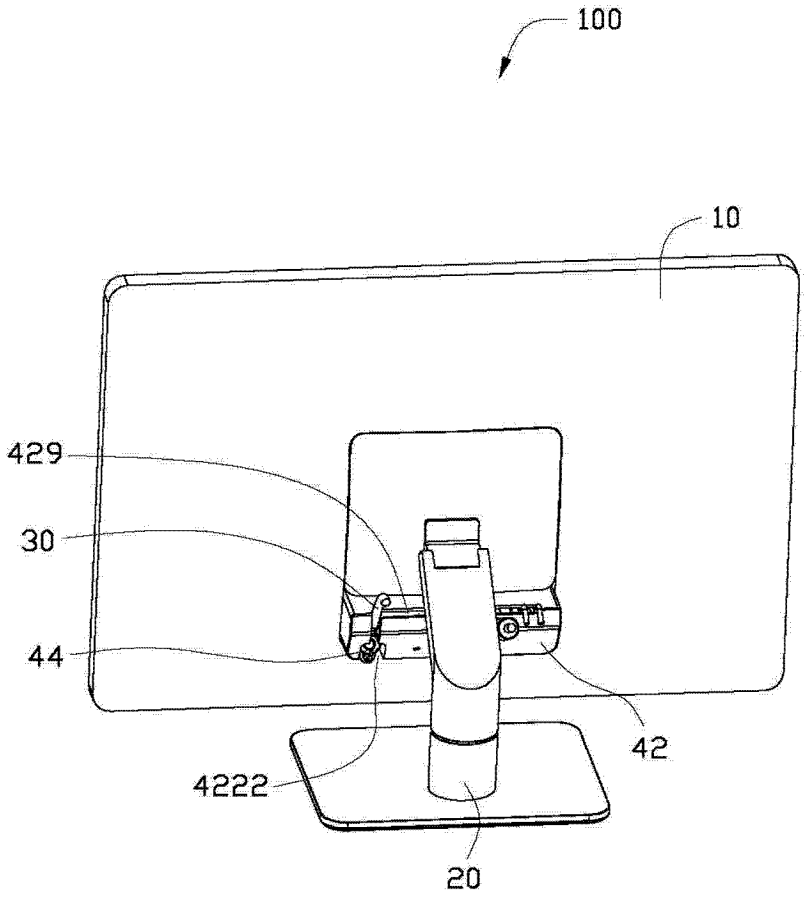

图 2

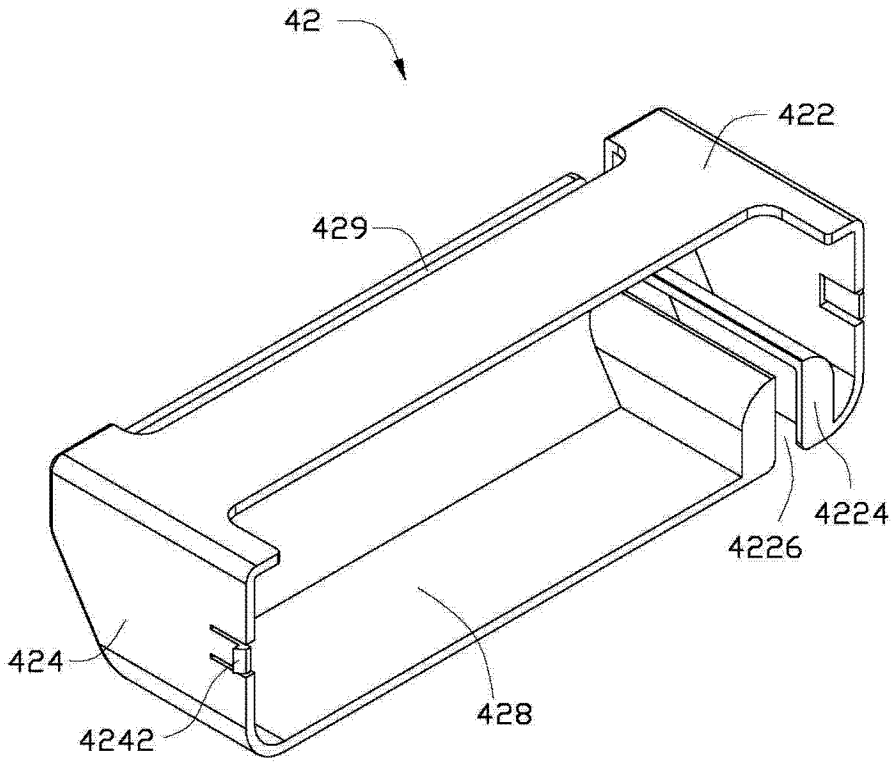

图 3

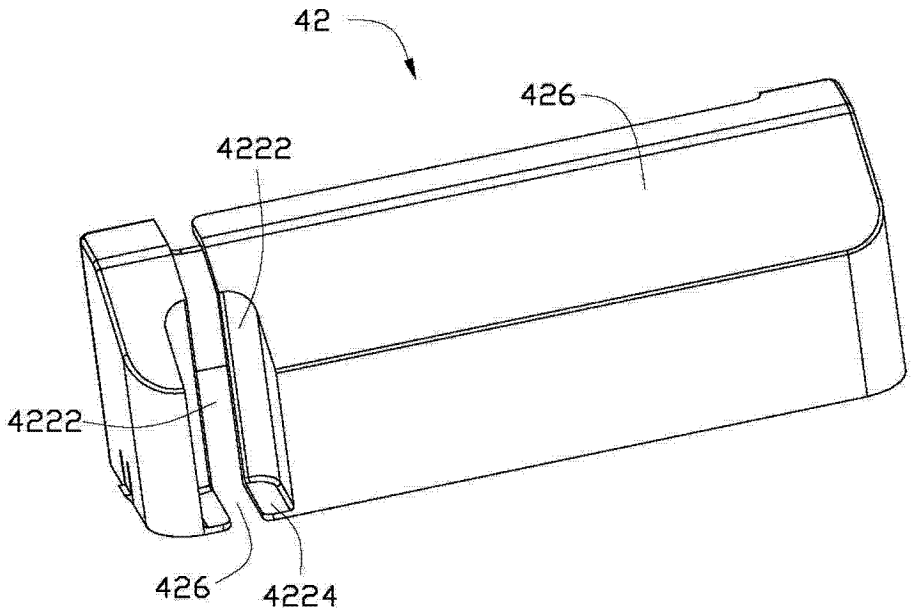

图 4

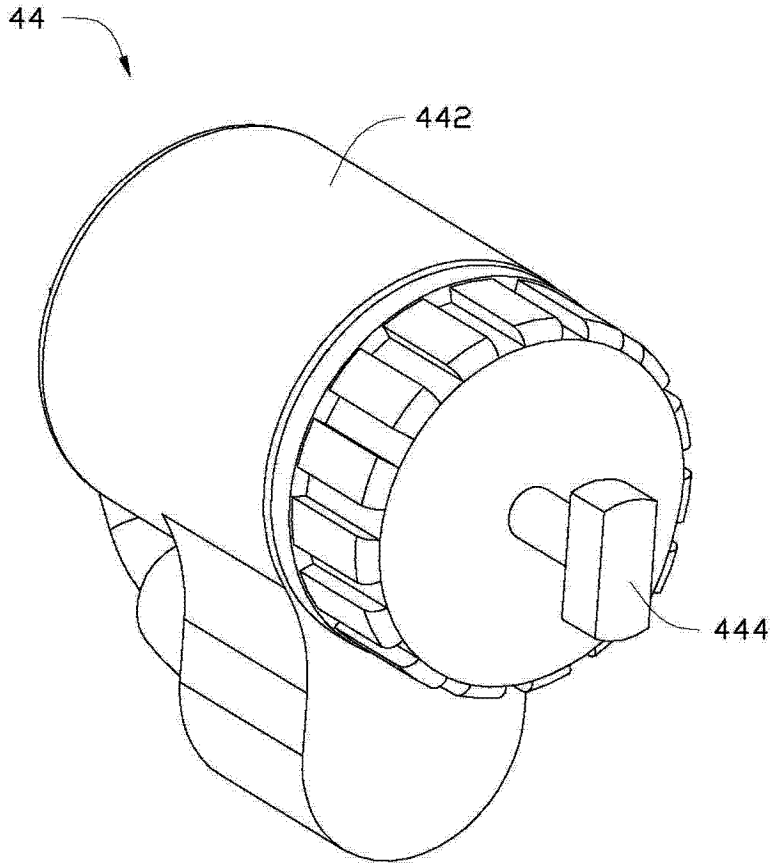

图 5