(19)国家知识产权局

(12)实用新型专利

(10)授权公告号 CN 219622214 U
(45)授权公告日 2023.09.01

(21)申请号 202320834917.6

(22)申请日 2023.04.14

(73)专利权人 赵晓蓓
地址 256400 山东省淄博市桓台县少海路1269号28号楼3单元201号

(72)发明人 赵晓蓓 李香波 朱忠远

(74)专利代理机构 杭州寒武纪知识产权代理有限公司 33271
专利代理师 陈宜芳

(51)Int.Cl.
E04G 1/24(2006.01)
E04G 1/15(2006.01)
E04G 5/02(2006.01)

权利要求书1页 说明书3页 附图3页

(54)实用新型名称

一种建筑施工脚手架

(57)摘要

本实用新型公开了一种建筑施工脚手架，属于脚手架领域，包括主架台，主架台前后端面各设置有一对斜支杆，主架台顶部设置有一对横杆，横杆之间设置有作业台板，主架台底部两侧位置设置有固定杆，固定杆底部两侧位置均设置有立杆，立杆底部设置有套板，套板底部设置有活动轮，主架台底部两侧位置各设置有一对框板，框板下方设置有可左右转动的立柱，立柱底部外侧位置设置有斜撑杆，通过在脚手架底部两侧位置设置固定杆，并利用固定杆安装立杆与活动轮，使脚手架能够快速的移动调整位置，同时在脚手架底部两侧位置各设置一对框板，利用框板安装可转动调节的立柱以及斜撑杆，可在作业时展开为脚手架提供稳定支撑，提升脚手架的稳定性。

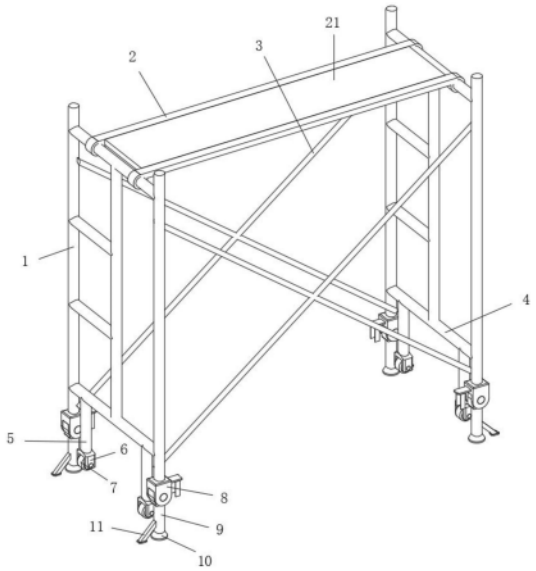

CN 219622214 U

1.一种建筑施工脚手架,包括主架台(1),所述主架台(1)前后端面各设置有一对斜支杆(3),所述主架台(1)顶部设置有一对横杆(2),所述横杆(2)之间设置有作业台板(21),所述主架台(1)底部两侧位置设置有固定杆(4),其特征在于:所述固定杆(4)底部两侧位置均设置有立杆(5),所述立杆(5)底部设置有套板(6),所述套板(6)底部设置有活动轮(7),所述主架台(1)底部两侧位置各设置有一对框板(8),所述框板(8)下方设置有可左右转动的立柱(9),所述立柱(9)底部外侧位置设置有斜撑杆(11)。

2.根据权利要求1所述的一种建筑施工脚手架,其特征在于:所述固定杆(4)与主架台(1)为一体组成的构件,所述立杆(5)顶部通过焊接与固定杆(4)固定,所述立柱(9)底部设置有防滑垫脚(10)。

3.根据权利要求2所述的一种建筑施工脚手架,其特征在于:所述斜撑杆(11)通过焊接与立柱(9)固定,且斜撑杆(11)与立柱(9)之间的夹角为四十五度,所述斜撑杆(11)底部设置有矩形垫脚(12),所述防滑垫脚(10)下端面与矩形垫脚(12)下端面处于同一高度。

4.根据权利要求1所述的一种建筑施工脚手架,其特征在于:所述立柱(9)顶部设置有内贴板(14),所述内贴板(14)顶部设置有内圆板(15),所述立柱(9)、内贴板(14)、内圆板(15)为一体组成的构件,所述框板(8)底部对应内贴板(14)与内圆板(15)设置有内凹槽(17)。

5.根据权利要求4所述的一种建筑施工脚手架,其特征在于:所述内圆板(15)两侧端面中部位置设置有限位圆板(16),所述框板(8)两侧端面对应限位圆板(16)设置有限位圆孔(18),所述限位圆板(16)活动安装在限位圆孔(18)中,所述框板(8)外侧端面设置有挡板(13),所述挡板(13)与框板(8)之间通过焊接固定。

6.根据权利要求5所述的一种建筑施工脚手架,其特征在于:所述框板(8)内侧端面顶部位置设置有吊板(19),所述吊板(19)下端面设置有一对魔术贴(20)。

一种建筑施工脚手架

技术领域

[0001] 本实用新型涉及脚手架领域，特别涉及一种建筑施工脚手架。

背景技术

[0002] 脚手架是为了保证各施工过程顺利进行而搭设的工作平台，广泛用于室内装修、门店装潢、广告牌安装等，常见的小型脚手架通过钢材连接而成，整体较为沉重，且底部缺少活动运输结构，因此难以移动进行运输或调整位置，而直接安装滚轮又会降低脚手架整体的稳定性，即使采用自锁式的滚轮，由于滚轮与地面接触面较小，摩擦力低，仍然可能因受力变化而产生滑动或偏移，影响脚手架的安全稳定，造成不便。

实用新型内容

[0003] 本实用新型的主要目的在于提供一种建筑施工脚手架，可以有效解决背景技术中的问题。

[0004] 为实现上述目的，本实用新型采取的技术方案为：

[0005] 一种建筑施工脚手架，包括主架台，所述主架台前后端面各设置有一对斜支杆，所述主架台顶部设置有一对横杆，所述横杆之间设置有作业台板，所述主架台底部两侧位置设置有固定杆，所述固定杆底部两侧位置均设置有立杆，所述立杆底部设置有套板，所述套板底部设置有活动轮，所述主架台底部两侧位置各设置有一对框板，所述框板下方设置有可左右转动的立柱，所述立柱底部外侧位置设置有斜撑杆，通过在脚手架底部两侧位置设置固定杆，并利用固定杆安装立杆与活动轮，使脚手架能够快速的移动调整位置，同时在脚手架底部两侧位置各设置一对框板，利用框板安装可转动调节的立柱以及斜撑杆，可在作业时展开为脚手架提供稳定支撑，提升脚手架的稳定性。

[0006] 优选的，所述固定杆与主架台为一体组成的构件，所述立杆顶部通过焊接与固定杆固定，所述立柱底部设置有防滑垫脚。

[0007] 优选的，所述斜撑杆通过焊接与立柱固定，且斜撑杆与立柱之间的夹角为四十五度，所述斜撑杆底部设置有矩形垫脚，所述防滑垫脚下端面与矩形垫脚下端面处于同一高度。

[0008] 优选的，所述立柱顶部设置有内贴板，所述内贴板顶部设置有内圆板，所述立柱、内贴板、内圆板为一体组成的构件，所述框板底部对应内贴板与内圆板设置有内凹槽。

[0009] 优选的，所述内圆板两侧端面中部位置设置有限位圆板，所述框板两侧端面对应限位圆板设置有限位圆孔，所述限位圆板活动安装在限位圆孔中，所述框板外侧端面设置有挡板，所述挡板与框板之间通过焊接固定。

[0010] 优选的，所述框板内侧端面顶部位置设置有吊板，所述吊板下端面设置有一对魔术贴。

[0011] 与现有技术相比，本实用新型具有如下有益效果：

[0012] 本实用新型中，通过在脚手架底部两侧位置设置固定杆，并利用固定杆安装立杆

与活动轮，使脚手架能够快速的移动调整位置，同时在脚手架底部两侧位置各设置一对框板，利用框板安装可转动调节的立柱以及斜撑杆，可在作业时展开为脚手架提供稳定支撑，提升脚手架的稳定性，通过在框板一端设置挡板，利用挡板可限制立柱的转动角度，从而避免立柱向外转动过度而导致偏斜。

附图说明

[0013] 图1为本实用新型的整体结构示意图；

[0014] 图2为本实用新型的立杆示意图；

[0015] 图3为本实用新型的框板示意图。

[0016] 图中：1、主架台；2、横杆；3、斜支杆；4、固定杆；5、立杆；6、套板；7、活动轮；8、框板；9、立柱；10、防滑垫脚；11、斜撑杆；12、矩形垫脚；13、挡板；14、内贴板；15、内圆板；16、限位圆板；17、内凹槽；18、限位圆孔；19、吊板；20、魔术贴；21、作业台板。

具体实施方式

[0017] 为使本实用新型实现的技术手段、创作特征、达成目的与功效易于明白了解，下面结合具体实施方式，进一步阐述本实用新型。

[0018] 如图1-3所示，一种建筑施工脚手架，包括主架台1，主架台1前后端面各设置有一对斜支杆3，主架台1顶部设置有一对横杆2，横杆2之间设置有作业台板21，主架台1底部两侧位置设置有固定杆4，固定杆4底部两侧位置均设置有立杆5，立杆5底部设置有套板6，套板6底部设置有活动轮7，主架台1底部两侧位置各设置有一对框板8，框板8下方设置有可左右转动的立柱9，立柱9底部外侧位置设置有斜撑杆11，通过在脚手架底部两侧位置设置固定杆4，并利用固定杆4安装立杆5与活动轮7，使脚手架能够快速的移动调整位置，同时在脚手架底部两侧位置各设置一对框板8，利用框板8安装可转动调节的立柱9以及斜撑杆11，可在作业时展开为脚手架提供稳定支撑，提升脚手架的稳定性。

[0019] 在本实施例中，为了增强立柱9以及斜撑杆11在放下使用时的稳定性，增强与地面的摩擦，避免上方的脚手架产生移位，固定杆4与主架台1为一体组成的构件，立杆5顶部通过焊接与固定杆4固定，立柱9底部设置有防滑垫脚10，斜撑杆11通过焊接与立柱9固定，且斜撑杆11与立柱9之间的夹角为四十五度，斜撑杆11底部设置有矩形垫脚12，防滑垫脚10下端面与矩形垫脚12下端面处于同一高度；

[0020] 在本实施例中，为了使立柱9、斜撑杆11能够同步转动以完成收纳，从而使活动轮7落地，以便于进行运输或调整位置，立柱9顶部设置有内贴板14，内贴板14顶部设置有内圆板15，立柱9、内贴板14、内圆板15为一体组成的构件，框板8底部对应内贴板14与内圆板15设置有内凹槽17，内圆板15两侧端面中部位置设置有限位圆板16，框板8两侧端面对应限位圆板16设置有限位圆孔18，限位圆板16活动安装在限位圆孔18中，框板8外侧端面设置有挡板13，挡板13与框板8之间通过焊接固定，通过在框板8一端加装挡板13，可限位立柱9的转动角度，进而控制运动方向，也提升使用时的稳定性；

[0021] 在本实施例中，为了使立柱9与斜撑杆11在转动收纳后能够达到稳定状态，避免在运输移动时摇摆碰撞，框板8内侧端面顶部位置设置有吊板19，吊板19下端面设置有一对魔术贴20，利用展开的魔术贴20可托起立柱9，以便于收纳立柱9。

[0022] 需要说明的是，本实用新型为一种建筑施工脚手架，在实际使用时，先整体抬起主架台1或抬起一侧，然后找到底部的框板8、立柱9以及斜撑杆11，然后向内转动立柱9，使其带动顶部的内贴板14与内圆板15转动，内圆板15通过两侧的限位圆板16沿着限位圆孔18进行转动，从而使立柱9与斜撑杆11转动并收起，接着找到框板8内侧的吊板19以及魔术贴20，然后利用魔术贴20穿过立柱9下方，并在粘贴后托住立柱9，以保障立柱9与斜撑杆11在收起后的稳定性，按照上述方法重复操作，以完成主架台1底部各个位置立柱9与斜撑杆11的收纳，然后可放下主架台1，使立杆5底部的活动轮7与地面接触，然后即可通过活动轮7进行移动，进而实现脚手架的快速运输与调整位置，在到达合适位置后，可按照相同原理，再次展开立柱9与斜撑杆11，使立柱9底部的防滑垫脚10与斜撑杆11底部的矩形垫脚12与地面接触，从而为脚手架提供良好的稳定性，当立柱9受力向内倾斜时，受到斜撑杆11的支撑，可有效阻挡立柱9向内转动偏斜，当立柱9受力向外倾斜时，由于挡板13限制了立柱9的转动角度，受到挡板13阻挡也无法向外转动，进而使立柱9保持良好的稳定性，也使上方的脚手架保持足够的稳定，即使受到冲击或震动仍然保持平稳，以保障上方作业人员的安全。

[0023] 以上显示和描述了本实用新型的基本原理和主要特征和本实用新型的优点。本行业的技术人员应该了解，本实用新型不受上述实施例的限制，上述实施例和说明书中描述的只是说明本实用新型的原理，在不脱离本实用新型精神和范围的前提下，本实用新型还会有各种变化和改进，这些变化和改进都落入要求保护的本实用新型范围内。本实用新型要求保护范围由所附的权利要求书及其等效物界定。

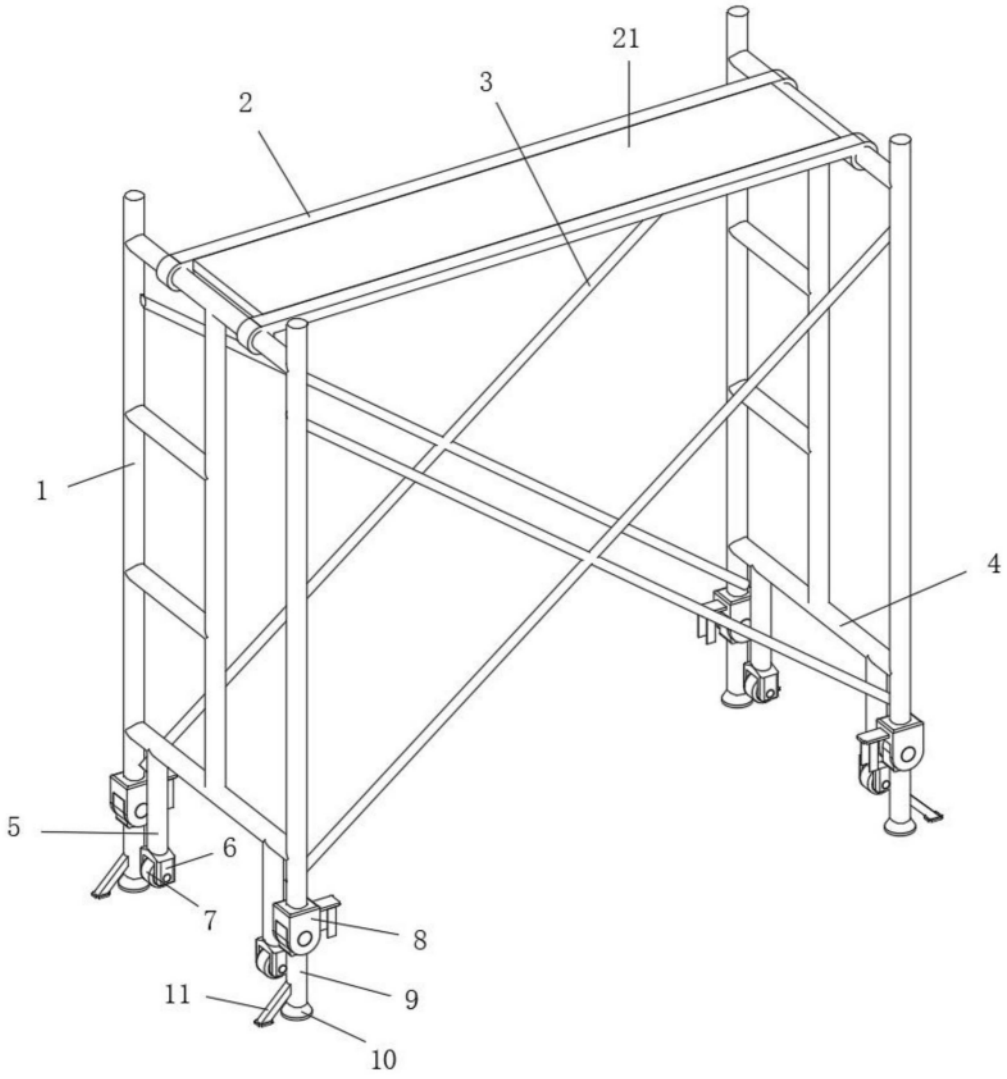

图1

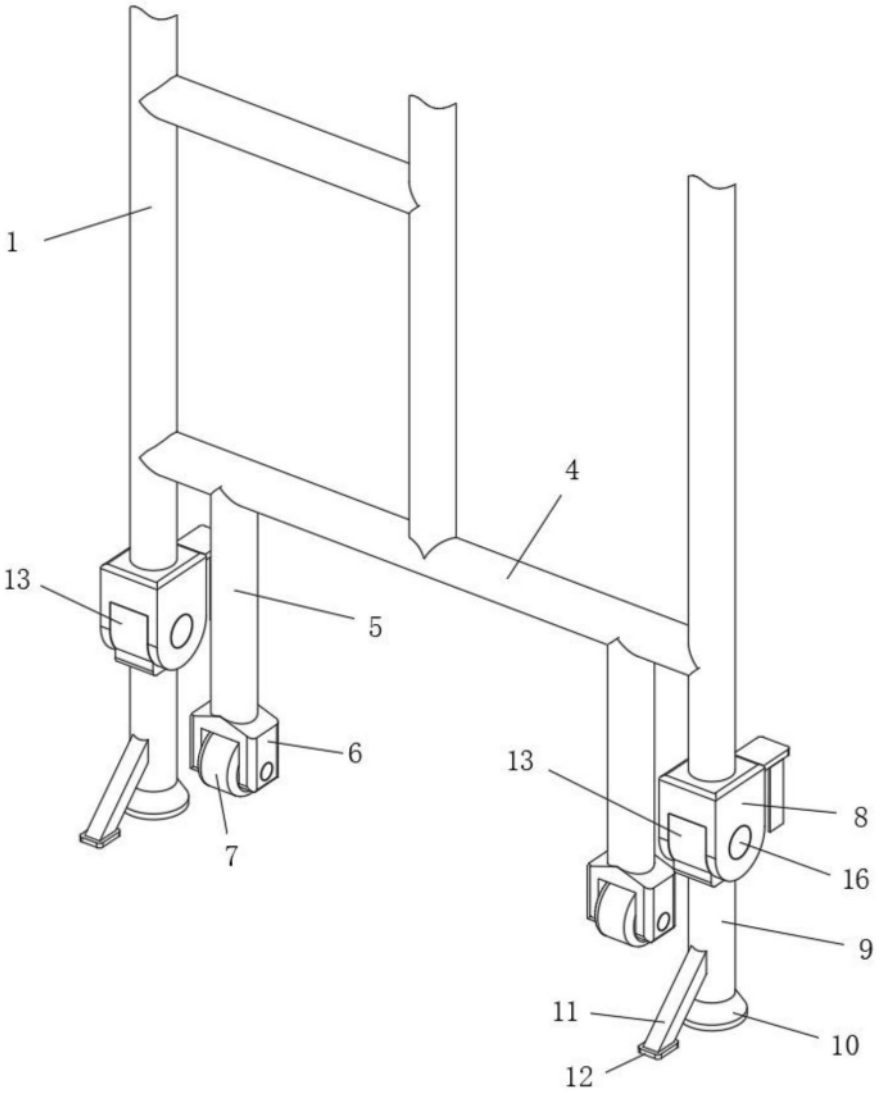

图2

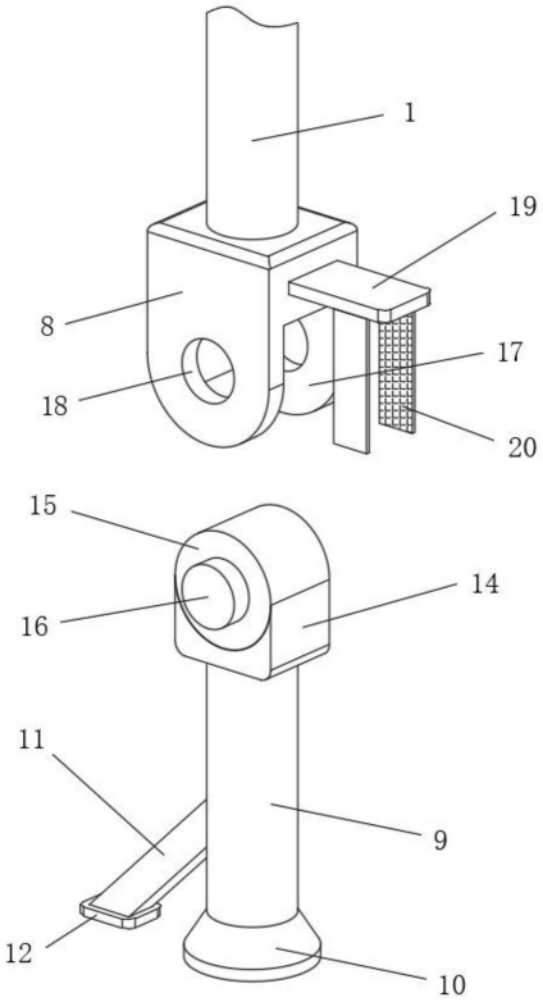

图3