(19)中华人民共和国国家知识产权局

(12)实用新型专利

(10)授权公告号 CN 203482969 U
(45)授权公告日 2014.03.19

(21)申请号 201320550751.1

(22)申请日 2013.09.05

(73)专利权人 福建浔兴拉链科技股份有限公司
地址 362200 福建省泉州市晋江市深沪乌漏沟东工业区

(72)发明人 张田 陈兵 魏开铧

(74)专利代理机构 厦门龙格专利事务所（普通合伙） 35207
代理人 钟毅虹

(51)Int.Cl.
A44B 19/42(2006.01)
A44B 99/00(2010.01)

权利要求书1页 说明书3页 附图3页

(54)实用新型名称

一种扣压拉头鼻子的夹具

(57)摘要

本实用新型公开一种扣压拉头鼻子的夹具，该夹具的摆动机构包括一左右摆动设置在机座上的摆杆；推拉机构包括有一拉头压杆，拉头压杆的一端由凸轮驱动，另一端移动抵触摆杆的上端，且与该摆杆的上端之间连接有拉簧；拉头推顶机构包括有可左右移动弹性设置在机座上的一拉头挡块，该拉头挡块对应拉头位置设置；拉头固定机构包括有一插接拉头的插件，拉头带动插件左右移动设置在拉头压杆和拉头挡块之间；摆杆的下端摆动抵触该拉头挡块。该本实用新型扣压拉头鼻子的夹具采用了先定位拉头再扣压的动作方式，可以有效的防止拉头在受到外力的作用而出现的移位，从而避免产生压痕或者扣压不到位的现象发生。

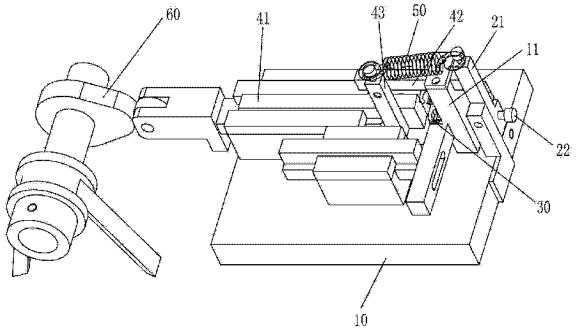

CN 203482969 U

1. 一种扣压拉头鼻子的夹具，其特征在于：包括：

一摆动机构，包括一左右摆动设置在机座上的摆杆；

一推拉机构，包括一拉头压杆，拉头压杆的一端由凸轮驱动，另一端移动抵触摆杆的上端，且与该摆杆的上端之间连接有拉簧；

一拉头推顶机构，包括可左右移动弹性设置在机座上的一拉头挡块，该拉头挡块对应拉头位置设置；

一拉头固定机构，包括一插接拉头的插件，拉头带动插件左右移动设置在拉头压杆和拉头挡块之间；摆杆的下端摆动抵触该拉头挡块。

2. 如权利要求 1 所述的一种扣压拉头鼻子的夹具，其特征在于：所述拉头压杆包括固定连接的一推压拉头的第一横推杆、一抵触摆杆上端的第二横推杆及一连接拉簧的一立杆。

3. 如权利要求 1 或 2 所述的一种扣压拉头鼻子的夹具，其特征在于：所述摆杆下端螺接一调节螺丝，以形成凸向拉头的可调节触点。

一种扣压拉头鼻子的夹具

技术领域

[0001] 本实用新型涉及一种运用在拉链设备上的夹具，特别是指一种用于扣压拉头象鼻头或锁头鼻子的夹具。

背景技术

[0002] 目前，现有拉链设备用于实现扣压拉头象鼻头或锁头鼻子的夹具，均存在扣压时易出现压痕，或者扣压过程中易出现移位造成压痕和扣不到位的问题。

实用新型内容

[0003] 针对现有技术存在的问题，本实用新型提供一种结构简单的扣压拉头鼻子的夹具。该夹具采用了先定位拉头再扣压的动作方式，可以有效的防止拉头在受到外力的作用而出现的移位，从而避免产生压痕或者扣压不到位的现象发生。

[0004] 为实现上述目的，本实用新型技术方案为：

[0005] 一种扣压拉头鼻子的夹具，该夹具的摆动机构包括一左右摆动设置在机座上的摆杆；推拉机构包括有一拉头压杆，拉头压杆的一端由凸轮驱动，另一端移动抵触摆杆的上端，且与该摆杆的上端之间连接有拉簧；拉头推顶机构包括有可左右移动弹性设置在机座上的一拉头挡块，该拉头挡块对应拉头位置设置；拉头固定机构包括有一插接拉头的插件，拉头带动插件左右移动 设置在拉头压杆和拉头挡块之间；摆杆的下端摆动抵触该拉头挡块。

[0006] 进一步，所述拉头压杆包括固定连接的一推压拉头的第一横推杆、一抵触摆杆上端的第二横推杆及一连接拉簧的一立杆。

[0007] 进一步，所述摆杆下端螺接一调节螺丝，以形成凸向拉头的可调节触点。

[0008] 本实用新型扣压拉头鼻子的夹具利用一拉头固定机构，将拉头固定在拉头固定机构的插件上，以实现在扣压之前，先行对拉头进行定位。再利用由凸轮驱动的拉头压杆的第一横推杆，和利用杠杆原理由第二横推杆驱动拉头推顶机构的拉头挡块对顶拉头，以实现进一步扣压拉头象鼻头，完成了扣压一个拉头。本实用新型夹具采用了上述的先定位拉头再扣压的动作方式，可以有效的防止拉头在受到外力的作用而出现的移位，从而避免产生压痕或者扣压不到位的现象发生。

附图说明

[0009] 此处所说明的附图用来提供对本实用新型的进一步理解，构成本实用新型的一部分，本实用新型的示意性实施例及其说明用于解释本实用新型，并不构成对本实用新型的不当限定。在附图中：

[0010] 图 1 是本实用新型扣压拉头鼻子的夹具的立体结构示意图一；

[0011] 图 2 是本实用新型扣压拉头鼻子的夹具的立体结构示意图二；

[0012] 图 3 是本实用新型扣压拉头鼻子的夹具的立体结构示意图三；

[0013] 图 4 是本实用新型拉头固定机构的立体结构示意图；

[0014] 图 5 是本实用新型拉头的立体结构示意图。

具体实施方式

[0015] 为了使本实用新型所要解决的技术问题、技术方案及有益效果更加清楚、明白，以下结合附图和实施例，对本实用新型进行进一步详细说明。应当理解，此处所描述的具体实施例仅用以解释本实用新型，并不用于限定本实用新型。

[0016] 如图 1、2、3 所示的一种扣压拉头鼻子的夹具，该夹具采用的是先定位拉头再扣压拉头象鼻头的操作方式，包括有摆动机构、推拉机构、拉头推顶机构和拉头固定机构。

[0017] 本实用新型的机座 10 上竖向设置有一支撑座 11。

[0018] 其中，所述的摆动机构 20 包括一左右摆动设置在支撑座 11 上的摆杆 21，于该摆杆 21 的下端螺接一调节螺丝 22，以形成凸向拉头的可调节触点。

[0019] 所述的推拉机构 40 包括一拉头压杆，拉头压杆包括固定连接在支撑座 11 上的一推压拉头 30 的第一横推杆 41、一抵触摆杆 21 上端的第二横推杆 42 及一连接有拉簧 50 的一立杆 43。所述拉头压杆的第一横推杆 41 的一端由凸轮 60 驱动，且该第一横推杆 41 的另一端用于在该第一横推杆 41 的移动过程中抵触摆杆 21 的上端。所述拉头压杆的立杆 43 与所述摆杆 21 的上端之间连接拉簧 50。

[0020] 所述拉头推顶机构 70，包括通过弹簧可左右移动弹性设置在支撑座 11 上的一拉头挡块 71，该拉头挡块 71 对应拉头 30 位置设置。

[0021] 如图 4 所示的拉头固定机构 80，包括一固定在机座 10 上的滑板座 81，和一滑动设置该滑板座 81 上的插件滑块 82，于插件滑块 82 端部固定有一插件 83。拉头 30 插接在该插件 83 上，以实现在扣压之前，先行对拉头进行定位。拉头 30 带动插件 83 左右移动设置在拉头压杆的第一横推杆 41 和拉头挡块 71 之间。摆杆 21 的下端螺接的调节螺丝 22 用于在摆杆 21 的摆动过程中 抵触该拉头挡块 71。

[0022] 操作时先由手拿着拉头 30 的顶端，然后放入拉头固定机构的插件 83 前端固定，再由电机带动凸轮 60 来控制推拉机构 40 的行程，在拉头推顶机构 70 的拉头挡块 71 的配合下实现对拉头象鼻头 31 的扣压，扣压完再由手工取出，完成扣压一拉头。

[0023] 本实用新型夹具的具体动作过程是：拉头压杆的第一横推杆 41 在受到凸轮 60 的挤压而往前走的时候，使第二横推杆 42 在支撑座 11 的支撑下，其前端去顶摆杆 21 的上端，利用杠杆原理，摆杆 21 的下端就会带动调节螺丝 22 往另一端去顶拉头挡块 71，从而使拉头挡块 71 前端伸出，挡到拉头 30 前端。拉头压块 71 再继续往前走就扣压如图 5 所示的拉头象鼻头 31，从而完成了扣压一个拉头的动作。当凸轮 60 由最高点进入最低点时，第一横推杆 41 由于受到拉簧 50 的外力作用往外退，摆杆 21 的上端受到拉簧 50 的作用也跟着后退，摆杆 21 的下端就跟着往外摆，拉头挡块 71 在弹簧的弹力作用下就跟着往回退，就可以方便拉头取出。

[0024] 上述说明示出并描述了本实用新型的优选实施例，如前所述，应当理解本实用新型并非局限于本文所披露的形式，不应看作是对其他实施例的排除，而可用于各种其他组合、修改和环境，并能够在本文所述实用新型构想范围内，通过上述教导或相关领域的技术或知识进行改动。而本领域人员所进行的改动和变化不脱离本实用新型的精神和范围，则

都应在本实用新型所附权利要求的保护范围内。

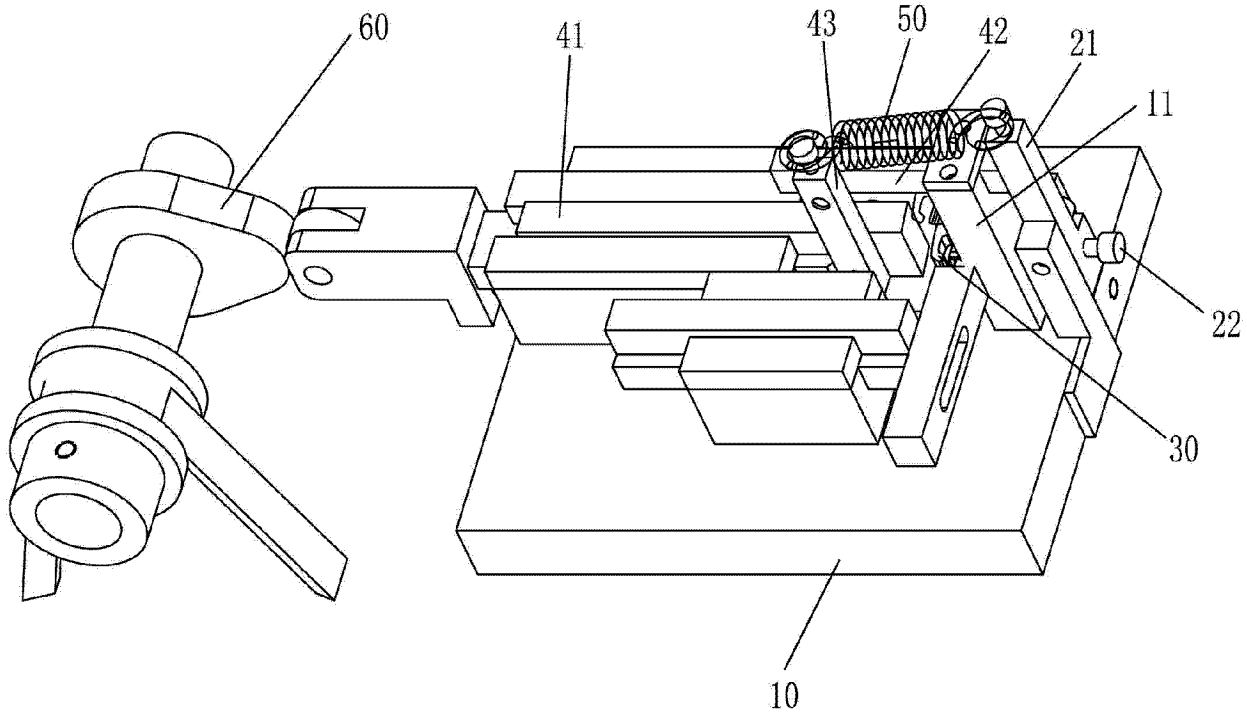

图 1

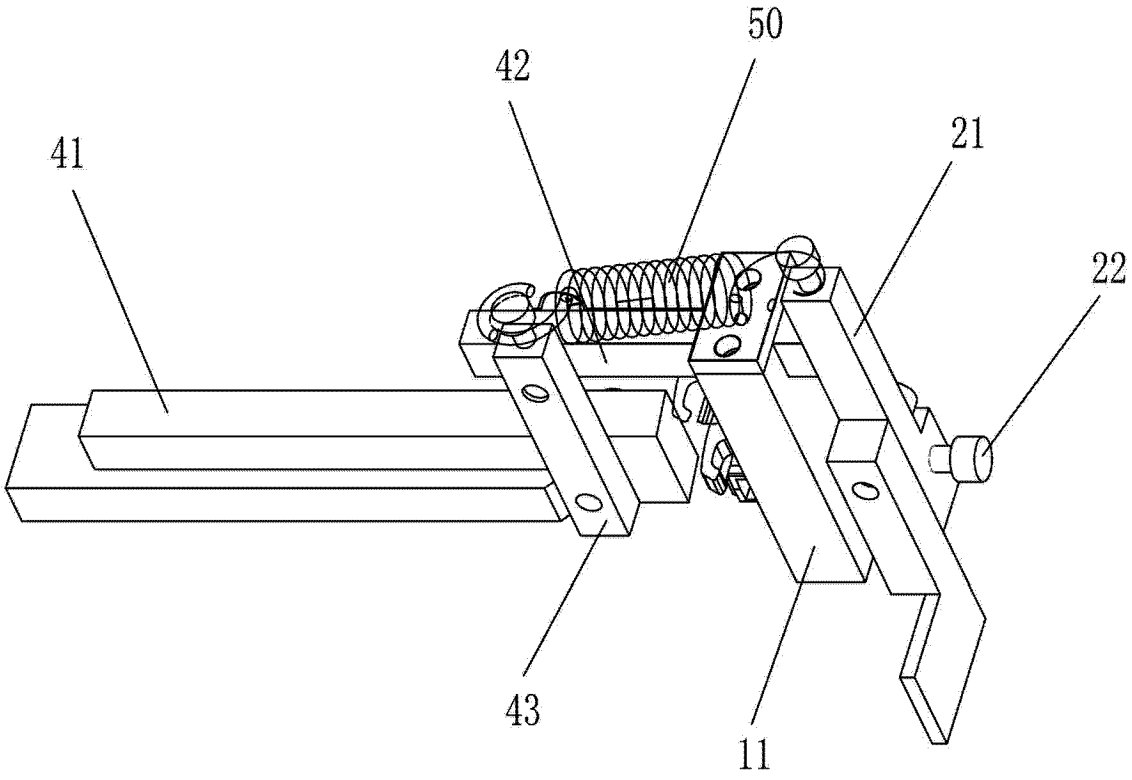

图 2

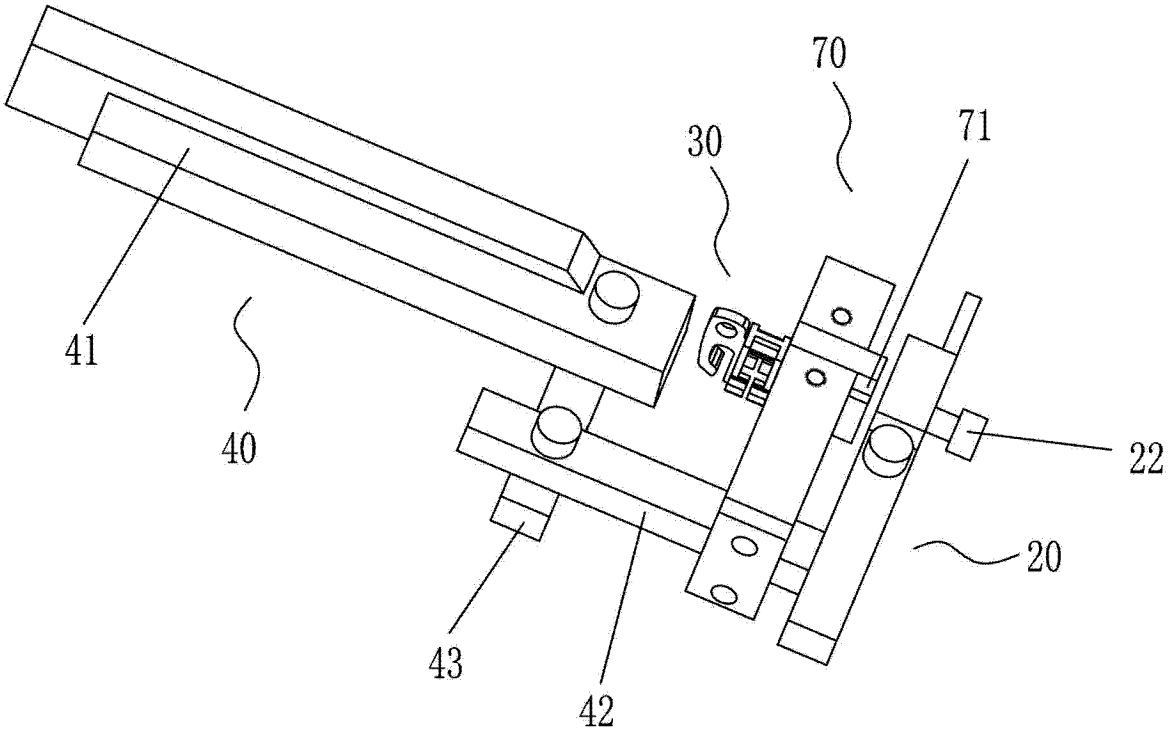

图 3

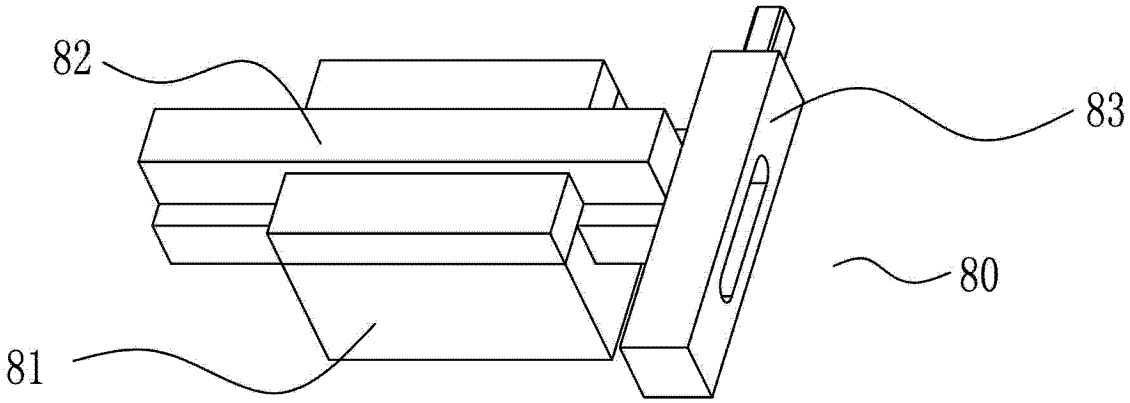

图 4

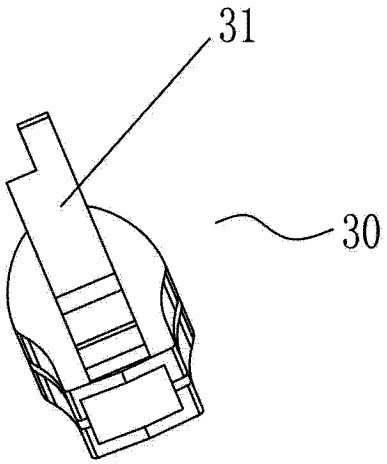

图 5