(19)国家知识产权局

(12)实用新型专利

(10)授权公告号 CN 217524280 U
(45)授权公告日 2022.10.04

(21)申请号 202220586294.0

(22)申请日 2022.03.17

(73)专利权人 杭州市轻工工艺纺织品进出口有限公司

地址 310030 浙江省杭州市西湖区西湖科技经济园区西园一路6号

(72)发明人 张为民

(74)专利代理机构 杭州杭诚专利事务所有限公司 33109

专利代理师 叶绍华

(51)Int.Cl.

A47B 61/00(2006.01)
A47B 67/00(2006.01)
A47B 49/00(2006.01)
A47B 88/40(2017.01)
A47B 95/00(2006.01)
A47B 97/00(2006.01)

权利要求书1页 说明书5页 附图5页

(54)实用新型名称

一种具有梳妆台功能的衣柜

(57)摘要

本实用新型公开了一种具有梳妆台功能的衣柜，包括衣柜本体和分别与其连接的第一柜门、第二柜门；所述第二柜门上设置有水平转动轴，所述水平转动轴下方设置有转动连接的桌板；所述水平转动轴上方设置有与第二柜门连接的梳妆镜，梳妆镜边缘设置有固定在第二柜门上的固定框；与第二柜门对应的衣柜本体内设置有储物柜，储物柜内设置有若干抽屉，所述抽屉的宽度与桌板的宽度相同，所述桌板的长度为单个抽屉高度的整数倍。本实用新型在衣柜门上设置有梳妆镜和可转动的桌板，在衣柜本体内部设置有储物柜和抽屉；在需要使用时，通过这些结构的简单组合构成可以用于梳妆的梳妆台，在不使用时进行复位不占用房屋的空间。

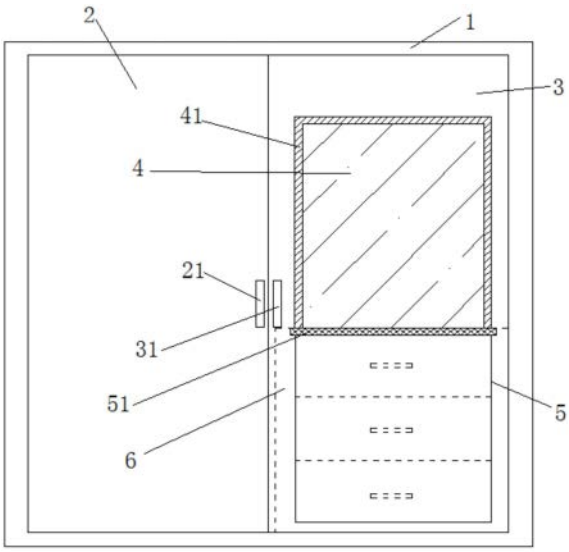

CN 217524280 U

1.一种具有梳妆台功能的衣柜,其特征在于,包括衣柜本体(1)和分别与衣柜本体连接的第一柜门(2)、第二柜门(3);所述第二柜门(3)上设置有水平转动轴(51),所述水平转动轴(51)下方设置有转动连接的桌板(5);所述水平转动轴(51)上方设置有与第二柜门(3)连接的梳妆镜(4),梳妆镜边缘设置有固定在第二柜门(3)上的固定框(41);与第二柜门(3)对应的衣柜本体(1)内设置有储物柜(6),储物柜内设置有若干抽屉(61),所述抽屉(61)的宽度与桌板(5)的宽度相同,所述桌板(5)的长度为单个抽屉(61)高度的整数倍。

2.根据权利要求1所述的一种具有梳妆台功能的衣柜,其特征在于,所述抽屉(61)包括抽屉本体(611),抽屉本体上方设置有滑动连接的抽屉盖板(62);抽屉盖板上表面设置有盖板槽(623)。

3.根据权利要求1或2所述的一种具有梳妆台功能的衣柜,其特征在于,所述抽屉(61)包括滑动连接的抽屉本体(611)和抽屉盖板(62);抽屉盖板由转动连接的前盖板(622)和后盖板(621)组成,前盖板上表面设置有盖板槽。

4.根据权利要求1所述的一种具有梳妆台功能的衣柜,其特征在于,所述衣柜本体(1)内在中间位置设置有竖直隔板(11),与第一柜门(2)对应的衣柜本体(1)内设置有连接衣柜本体(1)和竖直隔板(11)的第一挂杆(12)和若干水平隔板(14);与第二柜门(3)对应的衣柜本体(1)内还设置有第二挂杆(13)。

5.根据权利要求1或2或4所述的一种具有梳妆台功能的衣柜,其特征在于,所述梳妆镜(4)的背面靠近第二柜门(3)与衣柜本体(1)连接的一侧和第二柜门(3)铰接;梳妆镜(4)的背面的另一侧设置有若干连接组件(42)与第二柜门(3)卡合连接。

6.根据权利要求5所述的一种具有梳妆台功能的衣柜,其特征在于,所述连接组件包括固定连接在梳妆镜背面的固定轴(422)和绕固定轴(422)转动的转动卡板(421);还包括固定在第二柜门(3)背面的卡块(424)和与卡块固定连接的限位块(425);所述转动卡板(421)上设置有与卡块(424)相匹配的卡槽(423)。

7.根据权利要求1或2或4或6所述的一种具有梳妆台功能的衣柜,其特征在于,所述第一柜门(2)面向衣柜本体(1)内部的一侧设置有更衣镜。

一种具有梳妆台功能的衣柜

技术领域

[0001] 本实用新型涉及衣柜技术领域，尤其是涉及一种具有梳妆台功能的衣柜。

背景技术

[0002] 衣柜是存放衣物的柜式家具，一般分为单门、双门、嵌入式等等，是家庭常用的家具之一，也在房间中占有较大的空间。而在现有的技术中衣柜只用于存储衣物，功能较为单一。在中国专利文献中公开的“一种新型组合式衣柜”，其公开号为CN215382316U，公开日期为2022-01-04，包括防潮底板，所述防潮底板上设置有若干个衣物存放隔间，所述衣物存放隔间内壁均对称设置有导向框，所述导向框上放置有横向隔板，所述衣物存放隔间底壁固定连接有导轨，所述导轨上放置有存储柜，所述衣物存放隔间内还设置有竖向隔板，所述竖向隔板的外侧壁等间距固定连接有多个固定块，多个所述固定块通过转轴转动连接有若干个挂衣杆。本实用新型通过横向隔板与导向框的配合，只需要轻轻将横向隔板抬起，使得滚轮贴合入导向槽内，即可快速将导向框抽出，便于拆卸，而当横向隔板承载重物时，防滑条会紧紧贴合导向框，增大摩擦力，保证衣物放置稳定性。

[0003] 该实用新型的技术能够便于衣柜的拆装，方便人们的使用，但是对于面积较小的房间而言，在放置了床和衣柜后剩余的空间较小，再放置其他家具会使房间空间狭小，居住感差；尤其是对于女性而言，需要在房间内放置梳妆台以便于梳妆，而现有技术中缺少能够将梳妆台功能结合到衣柜上的结构来提高空间利用率。

发明内容

[0004] 本实用新型是为了克服现有技术中在小房间内放置独立的床、衣柜和梳妆台会使得居住空间狭小、体验不方便的问题，提供了一种具有梳妆台功能的衣柜，在衣柜门上设置有梳妆镜和可转动的桌板，在衣柜本体内部设置有储物柜和抽屉；在需要使用时，通过这些结构的简单组合构成可以用于梳妆的梳妆台，在不使用时进行复位不占用房屋的空间。

[0005] 为了实现上述目的，本实用新型采用以下技术方案：

[0006] 一种具有梳妆台功能的衣柜，包括衣柜本体和分别与其连接的第一柜门、第二柜门；所述第二柜门上设置有水平转动轴，所述水平转动轴下方设置有转动连接的桌板；所述水平转动轴上方设置有与第二柜门连接的梳妆镜，梳妆镜边缘设置有固定在第二柜门上的固定框；与第二柜门对应的衣柜本体内设置有储物柜，储物柜内设置有若干抽屉，所述抽屉的宽度与桌板的宽度相同，所述桌板的长度为单个抽屉高度的整数倍。

[0007] 本实用新型中与水平转动轴转动连接的桌板可以绕转动轴转动由竖直方向变为水平方向，作为梳妆台的桌面；梳妆镜则作为梳妆台的镜面，在平时可以作为镜子使用，在梳妆镜边缘设置的固定框用于固定和限制梳妆镜的位子，放置梳妆镜掉落；此外对于衣柜本体内的储物柜和抽屉的设置，是为了使抽屉可以穿过桌板转动后在第二柜门上留下的矩形槽，从而支撑柱处于水平状态的桌板，同时可以在抽屉内放置物品进行取用；将梳妆台的各个部分结构拆分后融合到衣柜的不同部位，从而在需要使用时组合成梳妆台，在不需要

使用时进行还原，节省了空间。

[0008] 作为优选，所述抽屉包括抽屉本体，抽屉本体上方设置有滑动连接的抽屉盖板；抽屉盖板上表面设置有盖板槽。本实用新型中在抽屉上设置有抽屉盖板是为了形成一个闭合的空间，便于抽屉作为支撑物支撑水平的桌板，同时也防止物品的掉落，而抽屉盖板上的盖板槽的设置是为了方便使用者抽拉滑动盖板。

[0009] 作为优选，所述抽屉包括滑动连接的抽屉本体和抽屉盖板；抽屉盖板由转动连接的前盖板和后盖板组成，前盖板上表面设置有盖板槽。本实用新型中抽屉盖板设置成由前盖板和后盖板转动连接的连部分，使用者可以用手抓住盖板槽后翻转前盖板进行打开盖板的操作，不需要完全将整个盖板抽出以后才能翻找抽屉内的物品。

[0010] 作为优选，所述衣柜本体内在中间位置设置有竖直隔板，与第一柜门对应的衣柜本体内设置有连接衣柜本体和竖直隔板的第一挂杆和若干水平隔板；与第二柜门对应的衣柜本体还设置有第二挂杆。本实用新型中竖直隔板将衣柜本体内部分成两个部分，一部分对应第一柜门，另一部分对应第二柜门；第一挂杆和第二挂杆的设置是为了放置挂在衣架上的衣物，水平隔板的设置是为了放置折叠后的衣物或其余物品，从而充分利用衣柜本体内的空间。

[0011] 作为优选，所述梳妆镜的背面靠近第二柜门与衣柜本体连接的一侧和第二柜门铰接；梳妆镜的背面的另一侧设置有若干连接组件与第二柜门卡合连接。本实用新型中梳妆镜和第二柜门面向衣柜本体内部的一面是背面，再打开第二柜门后，可以使梳妆镜绕铰接处转动打开梳妆镜，使得不论第二柜门是否打开都能组成梳妆台；这里连接组件能够使得梳妆镜与第二柜门卡合连接，再不需要转动梳妆镜时能固定梳妆镜，在需要转动时可以分离。

[0012] 作为优选，所述连接组件包括固定连接在梳妆镜背面的固定轴和绕固定轴转动的转动卡板；还包括固定在第二柜门背面的卡块和与卡块固定连接的限位块；所述转动卡板上设置有与卡块相匹配的卡槽。本实用新型中限位块通过固定连接的卡块固定在第二柜门的背面，在同一水平高度的位置处，在梳妆镜的背面则固定有相应的固定轴和转动卡板，转动卡板上的卡槽能够与卡块卡合连接，在卡合后限位块能够限制转动卡板的移动方向，从而固定住梳妆镜，避免转动。

[0013] 作为优选，所述第一柜门面向衣柜本体内部的一侧设置有更衣镜。本实用新型中在第一柜门背面设置的更衣镜，可以方面使用者在打开柜门更换衣物时进行试穿和查看搭配效果。

[0014] 本实用新型具有如下有益效果：在衣柜门上设置有梳妆镜和可转动的桌板，在衣柜本体内部设置有储物柜和抽屉；在需要使用时，通过这些结构的简单组合构成可以用于梳妆的梳妆台，在不使用时进行复位不占用房屋的空间；衣柜门上的梳妆镜可以进行转动，桌板可以绕转动轴向衣柜内或衣柜外转动，使得不论衣柜门是否打开，都可以组合成梳妆台进行梳妆。

附图说明

[0015] 图1是本实用新型的结构示意图；

[0016] 图2是本实用新型衣柜本体内部示意图；

[0017] 图3是本实用新型的抽屉结构示意图；

[0018] 图4是本实用新型使用时的一种结构示意图；

[0019] 图5是本实用新型使用时的另一种结构示意图；

[0020] 图6是本实用新型中梳妆镜背面和第二柜门背面的连接组件示意图；

[0021] 图中：1、衣柜本体；2、第一柜门；3、第二柜门；4、梳妆镜；5、桌板；6、储物柜；11、竖直隔板；12、第一挂杆；13、第二挂杆；14、水平隔板；21、第一把手；31、第二把手；41、固定框；42、连接组件；51、水平转动轴；61、抽屉；62、抽屉盖板；421、转动卡板；422、固定轴；423、卡槽；424、卡块；425、限位块；611、抽屉本体；612、抽屉把手；621、后盖板；622、前盖板；623、盖板槽。

具体实施方式

[0022] 下面结合附图与具体实施方式对本实用新型做进一步的描述。

[0023] 如图1所示，一种具有梳妆台功能的衣柜，包括衣柜本体1、分别与衣柜本体转动连接的第一柜门2、第二柜门3；第二柜门上设置有水平转动轴51，水平转动轴的下方设置桌板5，桌板与水平转动轴转动连接；水平转动轴上方设置有连接在第二柜门上的梳妆镜4，梳妆镜边缘设置有固定在第二柜门上的固定框41；与第二柜门对应的衣柜本体内设置有储物柜6，储物柜内在竖直方向排列有若干抽屉61，抽屉的宽度与桌板的宽度相同，桌板竖直方向的长度是单个抽屉竖直方向高度的整数倍。在第一柜门上设置有第一把手21，在第二柜门上设置有第二把手31。所有抽屉中最顶端的抽屉的上表面的水平高度与桌板转动到水平状态下下表面的水平高度相同。

[0024] 如图3所示，抽屉包括抽屉本体611，抽屉本体上方设置有滑动连接的抽屉盖板62；抽屉盖板由转动连接的前盖板622和后盖板621组成，前盖板上表面设置有盖板槽，抽屉本体面向衣柜外侧的一面设置有抽屉把手612。

[0025] 如图2所示，衣柜本体内的中间位置设置有竖直隔板11，将衣柜本体分为两个部分，与第一柜门对应的衣柜本体内设置有连接衣柜本体和竖直隔板的第一挂杆12和若干水平隔板14，第一挂杆固定在本体内靠近顶部的位置；与第二柜门对应的衣柜本体内还设置有第二挂杆13，第二挂杆固定在本体内靠近顶部的位置。

[0026] 如图6所示，梳妆镜的背面靠近第二柜门与衣柜本体连接的一侧和第二柜门铰接，即在图中梳妆镜背面的左侧与第二柜门铰接，使得梳妆镜能够转动；梳妆镜的背面的另一侧设置有若干连接组件42与第二柜门卡合连接，即图中梳妆镜背面的右侧与第二柜门通过连接组件连接。

[0027] 连接组件包括固定连接在梳妆镜背面的固定轴422和绕固定轴422转动的转动卡板421；还包括固定在第二柜门背面的卡块424和与卡块固定连接的限位块425；转动卡板上设置有与卡块相匹配的卡槽423。第一柜门面向衣柜本体内部的一侧设置有更衣镜。

[0028] 本实用新型中与水平转动轴转动连接的桌板可以绕转动轴转动由竖直方向变为水平方向，作为梳妆台的桌面；梳妆镜则作为梳妆台的镜面，在平时可以作为镜子使用，在梳妆镜边缘设置的固定框用于固定和限制梳妆镜的位子，放置梳妆镜掉落；此外对于衣柜本体内的储物柜和抽屉的设置，是为了使抽屉可以穿过桌板转动后在第二柜门上留下的矩形槽，从而支撑柱处于水平状态的桌板，同时可以在抽屉内放置物品进行取用；将梳妆台的

各个部分结构拆分后融合到衣柜的不同部位，从而在需要使用时组合成梳妆台，在不需要使用时进行还原，节省了空间。

[0029] 本实用新型中在抽屉上设置有抽屉盖板是为了形成一个闭合的空间，便于抽屉作为支撑物支撑水平的桌板，同时也防止物品的掉落，而抽屉盖板上的盖板槽的设置是为了方便使用者抽拉滑动盖板。

[0030] 本实用新型中抽屉盖板设置成由前盖板和后盖板转动连接的连部分，使用者可以用手抓住盖板槽后翻转前盖板进行打开盖板的操作，不需要完全将整个盖板抽出以后才能翻找抽屉内的物品。

[0031] 本实用新型中竖直隔板将衣柜本体内部分成两个部分，一部分对应第一柜门，另一部分对应第二柜门；第一挂杆和第二挂杆的设置是为了放置挂在衣架上的衣物，水平隔板的设置是为了放置折叠后的衣物或其余物品，从而充分利用衣柜本体内的空间。

[0032] 本实用新型中梳妆镜和第二柜门面向衣柜本体内部的一面是背面，再打开第二柜门后，可以使梳妆镜绕铰接处转动打开梳妆镜，使得不论第二柜门是否打开都能组成梳妆台；这里连接组件能够使得梳妆镜与第二柜门卡合连接，再不需要转动梳妆镜时能固定梳妆镜，在需要转动时可以分离。

[0033] 本实用新型中限位块通过固定连接的卡块固定在第二柜门的背面，在同一水平高度的位置处，在梳妆镜的背面则固定有相应的固定轴和转动卡板，转动卡板上的卡槽能够与卡块卡合连接，在卡合后限位块能够限制转动卡板的移动方向，从而固定住梳妆镜，避免转动。

[0034] 本实用新型中在第一柜门背面设置的更衣镜，可以方面使用者在打开柜门更换衣物时进行试穿和查看搭配效果。

[0035] 在本实用新型中，正常状态下只使用衣柜的功能时如图1和图2所示，图1是衣柜门关闭的情况下的示意图，图2是衣柜门打开的情况下的示意图，而当需要使用梳妆台时，对于梳妆台的组合同样需要分为柜门打开和柜门关闭两种情况。

[0036] 如图4所示，是在衣柜门不打开的情况下使用梳妆台功能的示意图，在此情况下，第二柜门上的梳妆镜始终固定不进行转动，将桌板由竖直位置绕水平转动轴向衣柜外侧转动直到水平位置，此时在第二柜门原先桌板所在的位置留有一个矩形通孔。由于在设置时桌板的宽度与抽屉的宽度相同，桌板的竖直方向的长度是抽屉的竖直方向高度的整数倍，在图中设定为三倍。遮挡桌板转动到水平位置与梳妆镜呈九十度夹角后，将储物柜内的抽屉抽出，使得抽屉穿过矩形通孔露出柜门外，如图所示，三个竖直排列的抽屉刚好穿过矩形通孔在桌板下方支撑桌板，从而在第二柜门上组成一个梳妆台，使得使用者可以进行梳妆。在完成使用后将各个部件归位。

[0037] 如图5所示，是在衣柜门打开的情况下使用梳妆台功能的示意图，在此情况下使用者首先打开柜门，在此处设置第二柜门的最大打开角度为九十度，在将第二柜门打开到最大角度后，开始进行梳妆台的组合。将桌板由竖直方向绕水平转动轴向第二柜门背面转动到水平位置，然后将储物柜内的抽屉拉出，在桌板下方作为支撑，抽屉伸出储物柜的长度并不固定，可以根据具体情况和需要进行调节。在完成桌板和抽屉的组合形成梳妆台台面后，对梳妆镜进行操作。在梳妆镜与第二柜门背面的连接组件处，转动转动卡板使得转动卡板上的卡槽与第二柜门上的卡块分离，由于图中梳妆镜的一侧与第二柜门铰接，在连接组件

分离后可以转动梳妆镜，使得梳妆镜与第二柜门呈九十度夹角，从而与抽屉、桌板共同组成梳妆台。在完成梳妆后，将所有部件重新归位，梳妆镜转动到与第二柜门重合后转动转动卡板使得卡槽重新与卡块卡合。

[0038] 上述实施例是对本实用新型的进一步阐述和说明，以便于理解，并不是对本实用新型的任何限制，凡在本实用新型的精神和原则之内所作的任何修改、等同替换和改进等，均应包含在本实用新型的保护范围之内。

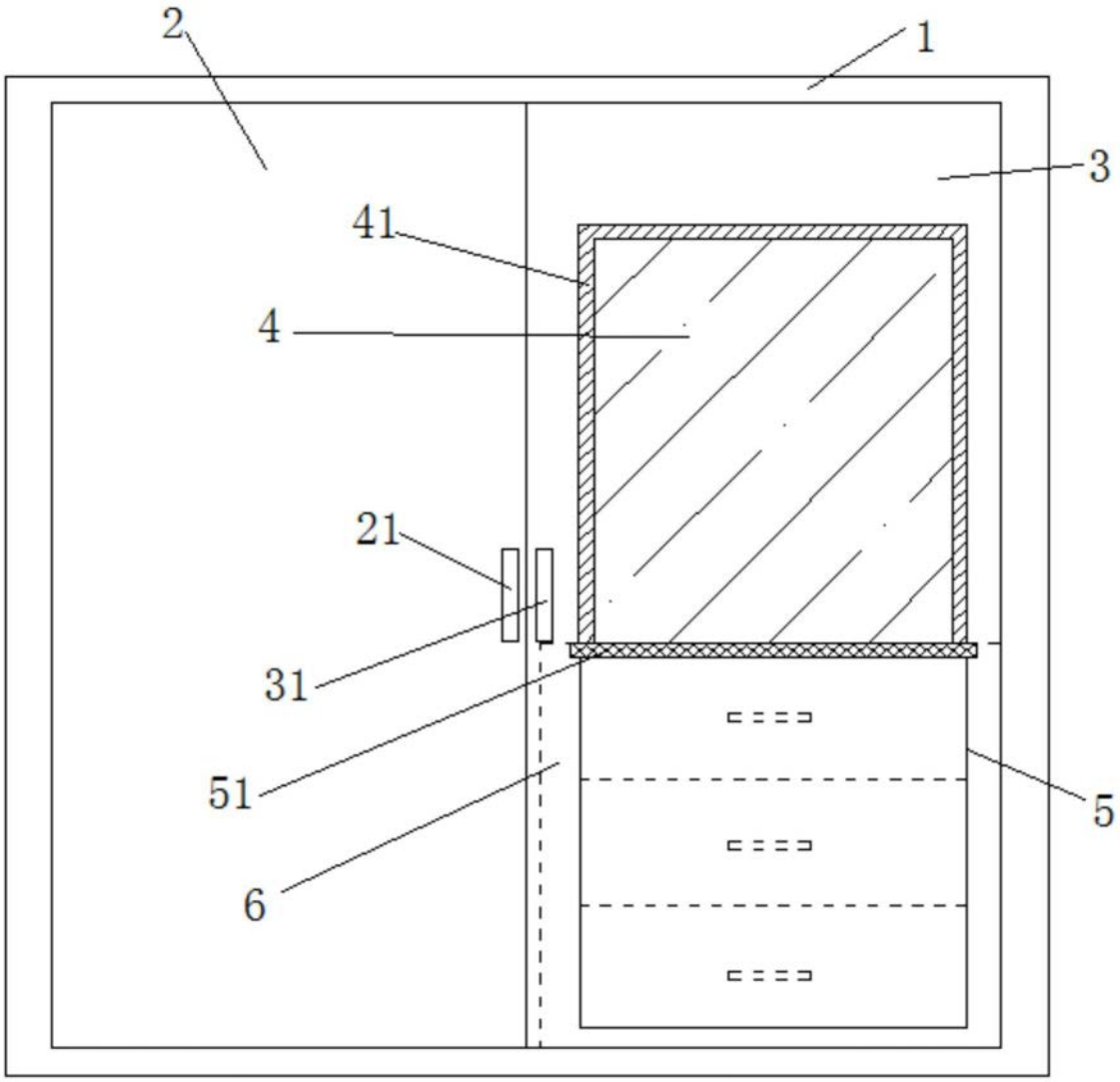

图1

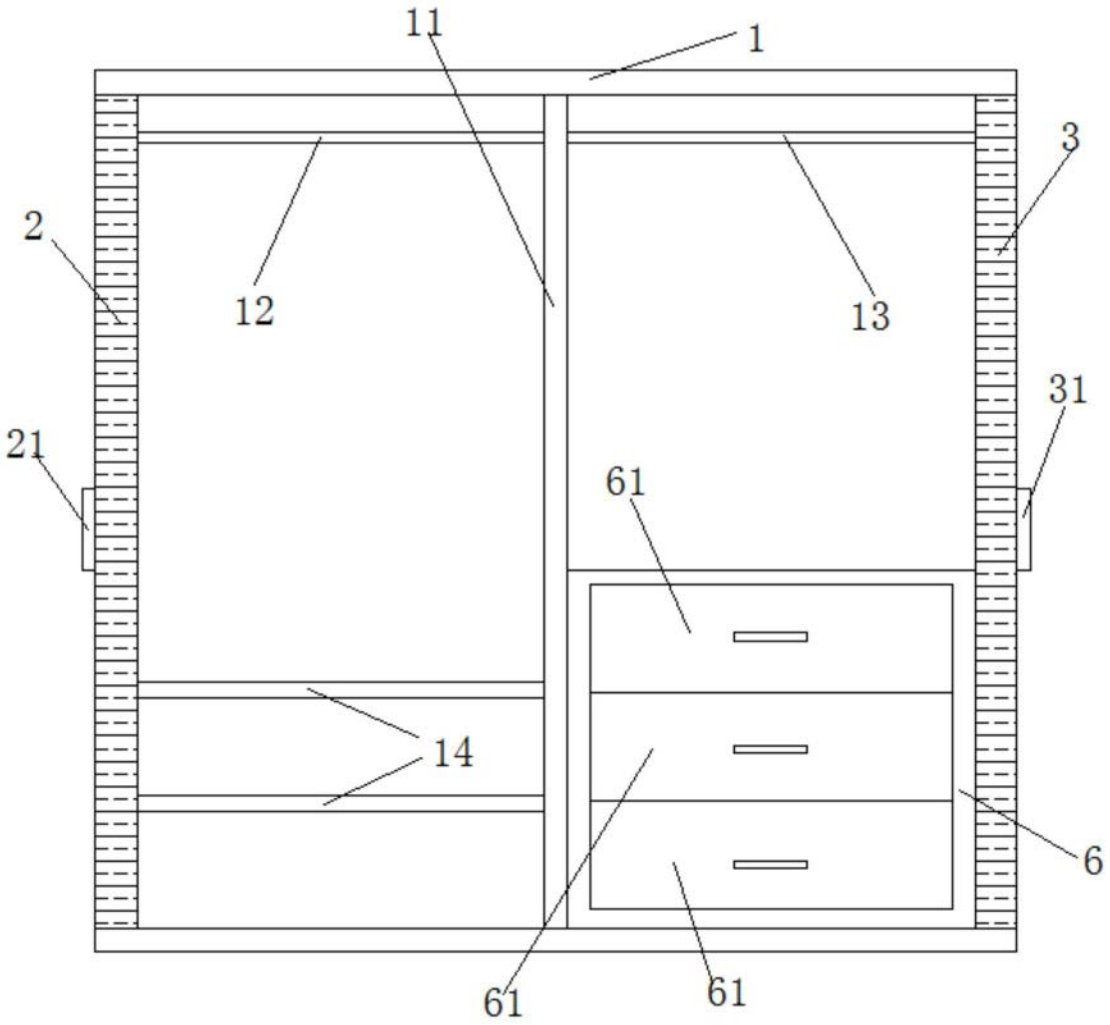

图2

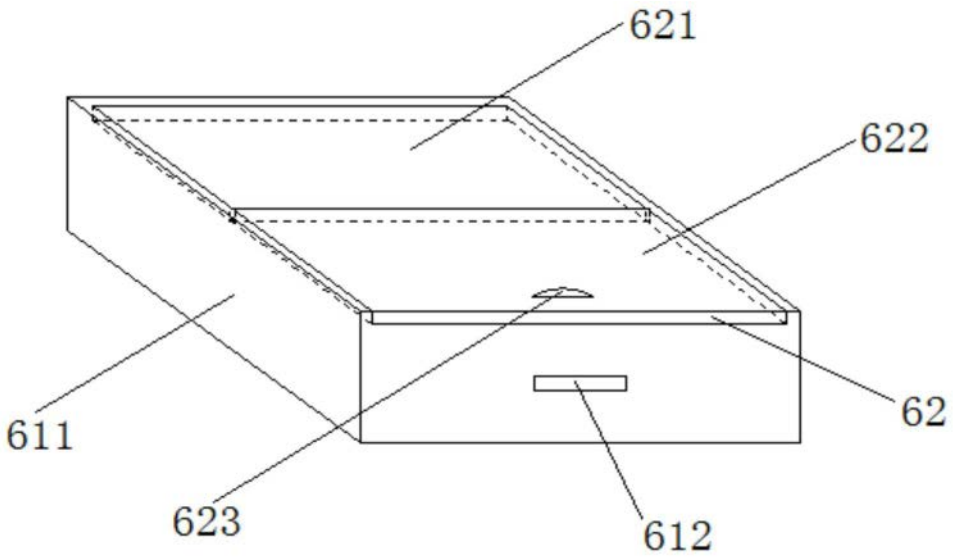

图3

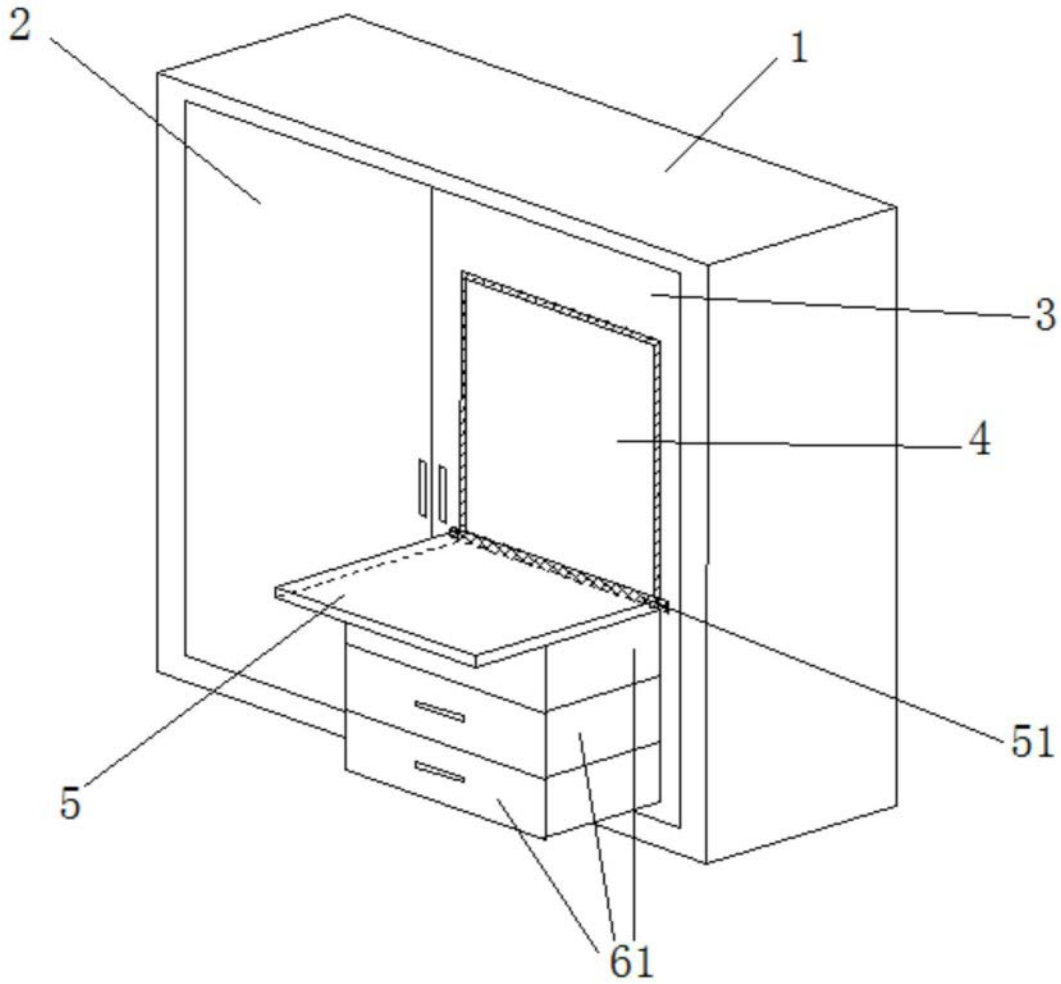

图4

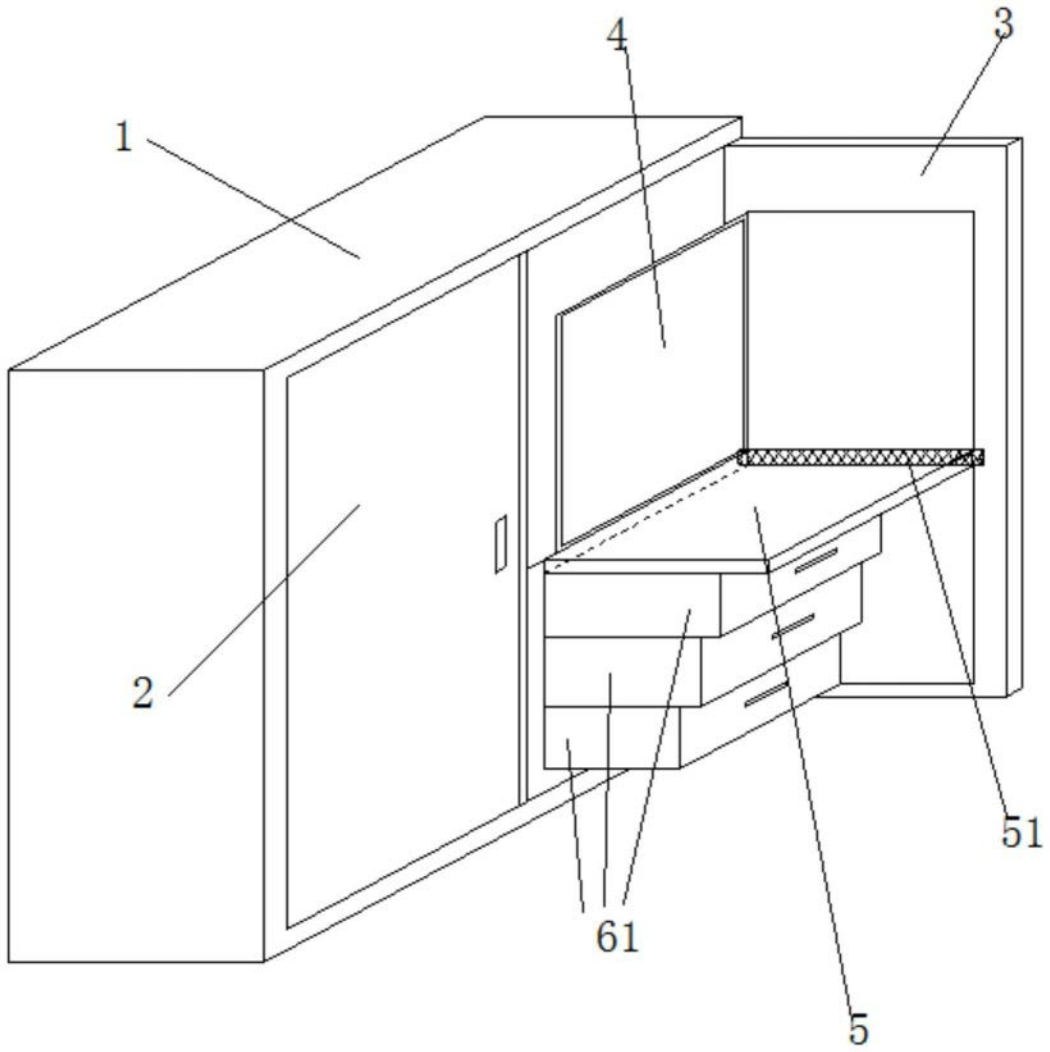

图5

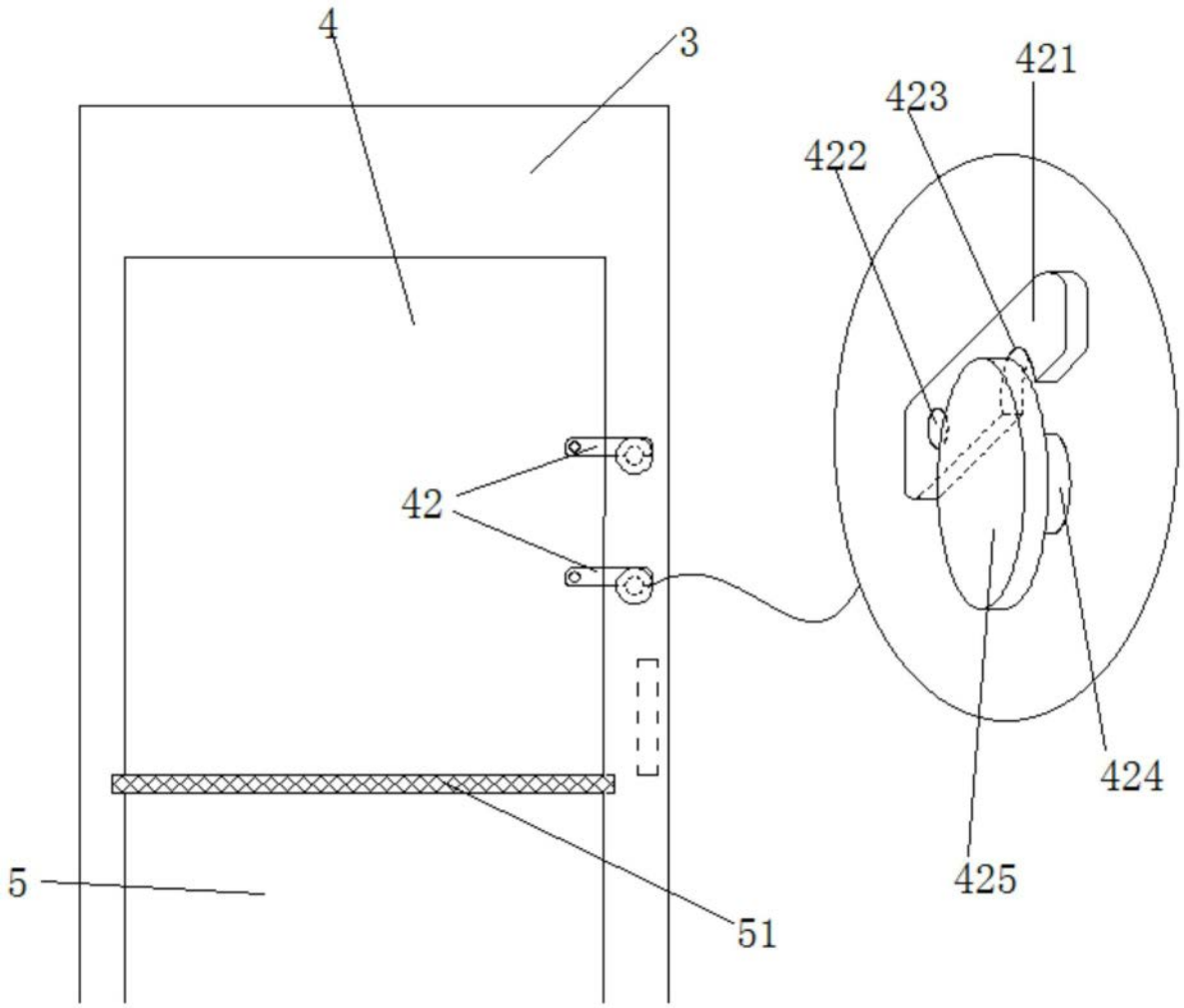

图6