(19)中华人民共和国国家知识产权局

(12)实用新型专利

(10)授权公告号 CN 215185611 U
(45)授权公告日 2021.12.14

(21)申请号 202120923560.X

(22)申请日 2021.04.30

(73)专利权人 浙江新沃电气有限公司
地址 325600 浙江省温州市乐清经济开发区B3068地块(乐清市舒尔雅装璜工程有限公司内)

(72)发明人 池达辉 卢义雄

(74)专利代理机构 温州知西思悟专利代理事务所(普通合伙) 33379
代理人 季亚锋

(51)Int.Cl.
H02G 3/04(2006.01)
H02G 3/32(2006.01)

权利要求书1页 说明书3页 附图4页

(54)实用新型名称

一种易于安装节约空间且稳固的电缆固定夹

(57)摘要

本实用新型公开了一种易于安装节约空间且稳固的电缆固定夹,包括安装座以及与安装座连接的下夹具,所述安装座的顶面设有楔形槽,所述下夹具底部与安装座贴合一面设有与楔形槽相配合的楔形限位块。本实用新型中的楔形槽与楔形限位块配合卡接,取代了传统的螺栓接连,不仅开放了横向空间且安装和拆卸更加简便,楔形槽与楔形块贴合紧密,且有效防止电缆固定夹因电缆左右晃动而松弛的现象发生,不易造成电路故障或引发安全事故。

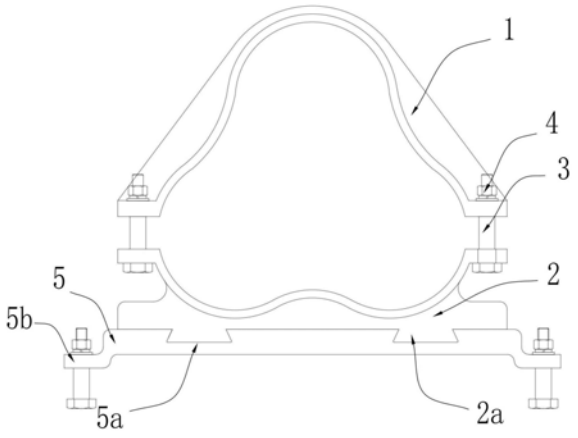

CN 215185611 U

1.一种易于安装节约空间且稳固的电缆固定夹,包括安装座(5)以及与安装座(5)连接的下夹具(2),

其特征在于:

所述安装座(5)的顶面设有楔形槽(5a),所述下夹具(2)底部与安装座(5)贴合一面设有与楔形槽(5a)相配合的楔形限位块(2a)。

2.根据权利要求1所述的一种易于安装节约空间且稳固的电缆固定夹,其特征在于:所述下夹具(2)上部的左右两侧部均向两侧延伸设有第二安装部(2b),所述下夹具(2)通过螺栓(3)连接有上夹具(1)。

3.根据权利要求2所述的一种易于安装节约空间且稳固的电缆固定夹,其特征在于:所述上夹具(1)向左右两侧延伸设有第一安装部(1a)。

4.根据权利要求3所述的一种易于安装节约空间且稳固的电缆固定夹,其特征在于:所述第一安装部(1a)与第二安装部(2b)可相互贴合连接,所述第一安装部(1a)与第二安装部(2b)上设有贯穿的螺纹孔。

5.根据权利要求1所述的一种易于安装节约空间且稳固的电缆固定夹,其特征在于:所述安装座(5)的左右两端部设有弯折并向两侧延伸的连接部(5b)。

一种易于安装节约空间且稳固的电缆固定夹

技术领域

[0001] 本实用新型涉及一种线夹技术领域，具体涉及一种易于安装节约空间且稳固的电缆固定夹。

背景技术

[0002] 电缆固定夹是一种电缆敷设、安装后用来固定电缆，使电缆占有正确的位置，防止因外力或自重导致电缆产生移动的专用夹具。现有的电缆固定夹包括，与底座或连接体连接的下夹具、与下夹具通过螺栓配合连接用于夹紧电缆线的上夹具。

[0003] 其中，下夹具是通过螺栓和螺母将其固定安装在安装板或安装框架上，即下家具需要向左右两侧延伸设置用于与螺栓配合的安装部，从导致线夹的宽度无法减小而浪费掉了横向空间。且通过螺栓安装的下夹具容易被电缆线连带左右晃动造成连接部分松动或固定夹损坏的风险。当需要拆卸或安装时都需要对螺栓进行拆卸导致安装、拆卸、维修或更换的时间过长导致工作效率低而不太实用。

实用新型内容

[0004] (一)要解决的技术问题

[0005] 为解决上述问题，本实用新型提出了一种便于拆卸安装且开放了横向空间，防止横向摆动的电缆固定夹。

[0006] (二)技术方案

[0007] 本实用新型的一种易于安装节约空间且稳固的电缆固定夹，包括安装座以及与安装座连接的下夹具，所述安装座的顶面设有楔形槽，所述下夹具底部与安装座贴合一面设有与楔形槽相配合的楔形限位块。

[0008] 在一些实施例中，所述下夹具上部的左右两侧部均向两侧延伸设有第二安装部，所述下夹具通过螺栓连接有上夹具。

[0009] 在一些实施例中，所述上夹具向左右两侧延伸设有第一安装部。

[0010] 在一些实施例中，所述第一安装部与第二安装部可相互贴合连接，所述第一安装部与第二安装部上设有贯穿的螺纹孔。

[0011] 在一些实施例中，所述安装座的左右两端部设有弯折并向两侧延伸的连接部。

[0012] (三)有益效果

[0013] 相比于现有技术，本实用新型的有益效果为：

[0014] (1)本实用新型中的楔形槽与楔形限位块配合卡接，取代了传统的螺栓接连，不仅开放了横向空间且安装和拆卸更加简便，楔形槽与楔形块贴合紧密，且有效防止电缆固定夹因电缆左右晃动而松弛的现象发生，不易造成电路故障或引发安全事故。

附图说明

[0015] 为了更清楚地说明本实用新型实施例或现有技术中的技术方案，下面将对实施例

或现有技术描述中所需要使用的附图作简单地介绍，显而易见地，下面描述中的附图仅仅是本实用新型的一些实施例，对于本领域普通技术人员来讲，在不付出创造性劳动的前提下，还可以根据这些附图获得其他的附图。

[0016] 图1为实施例1中电缆固定夹的主视结构示意图；

[0017] 图2为实施例1中电缆固定夹的侧视结构示意图；

[0018] 图3为实施例1中安装座的俯视结构示意图；

[0019] 图4为实施例1中下夹具的仰视结构示意图；

[0020] 图5为实施例2中安装座的俯视结构示意图；

[0021] 图6为实施例2中下夹具的仰视结构示意图。

[0022] 1、上夹具，1a、第一安装部，2、下夹具，2a、楔形限位块，2b、第二安装部，3、螺栓，4、螺母，5、安装座，5a、楔形槽，5b、连接部。

具体实施方式

[0023] 下面将结合实施例对本实用新型的技术方案进行清楚、完整地描述，显然，所描述的实施例是本实用新型一部分实施例，而不是全部的实施例。基于本实用新型中的实施例，本领域普通技术人员在没有做出创造性劳动前提下所获得的所有其他实施例，都属于本实用新型保护的范围。

[0024] 现有技术中，电缆固定夹包括与框架或支架连接的安装座5、与安装座5通过螺栓3连接的下夹具2和与下夹具2通过螺栓3连接的上夹具1，通过螺栓3固定使电缆加紧方便人们使用。

[0025] 实施例1

[0026] 如图1所示，其为本实用新型一优选实施方式的一种易于安装节约空间且稳固的电缆固定夹的主视结构示意图，本实施例中的电缆固定架包括安装座5、与安装座5连接的下夹具2以及与下夹具2通过螺栓3连接的上夹具1。

[0027] 所述安装座5的顶面设有楔形槽5a，其楔形槽5a为通槽结构，安装座5的左右两侧向外弯折延伸设有连接部5b，所述连接部5b上设有螺纹孔，以便于通过螺栓3之间将安装座5与固定框架等基座连接固定。所述下夹具2与安装座5连接一面设有楔形限位块2a凸台以配合安装座5的楔形槽5a在限位的同时能够将下夹具2固定在安装座5上不仅拆卸、安装简便，相较于现有技术的下夹具2省掉了用于连接螺纹的延伸部解放掉了横向空间，使夹具的占用空间节约。

[0028] 所述下夹具2的上部向左右两侧延伸设有用于连接上夹具1的第二安装部2b，所述上夹具1也向左右两侧延伸设有与第二安装部2b对称的第一安装部1a，第一安装部1a与第二安装部2b上设有连通的螺纹孔，可通过螺栓3与螺母4直接将上夹具1与下夹具2固定连接在一起。

[0029] 进一步地，安装时直接将下夹具2的斜形凸台与安装座5楔形槽5a的槽口对齐划入即可限位安装，再通过螺栓3将上下夹具2固定来凝结即可。

[0030] 实施例2

[0031] 与实施例1不同的是，所述安装座5上的楔形槽5a为半槽口，下夹具2上的楔形限位块2a为与半槽口相互匹配的矩形块结构，安装时只需将下夹具2按压卡接在安装座5上即

可。

[0032] 需要理解的是，所述楔形限位块2a可为弹性部件也可为非弹性部件，只要能使楔形块可插接至半槽状的楔形槽5a即可。

[0033] 上面所述的实施例仅仅是对本实用新型的优选实施方式进行描述，并非对本实用新型的构思和范围进行限定。在不脱离本实用新型设计构思的前提下，本领域普通人员对本实用新型的技术方案做出的各种变型和改进，均应落入到本实用新型的保护范围，本实用新型请求保护的技术内容，已经全部记载在权利要求书中。

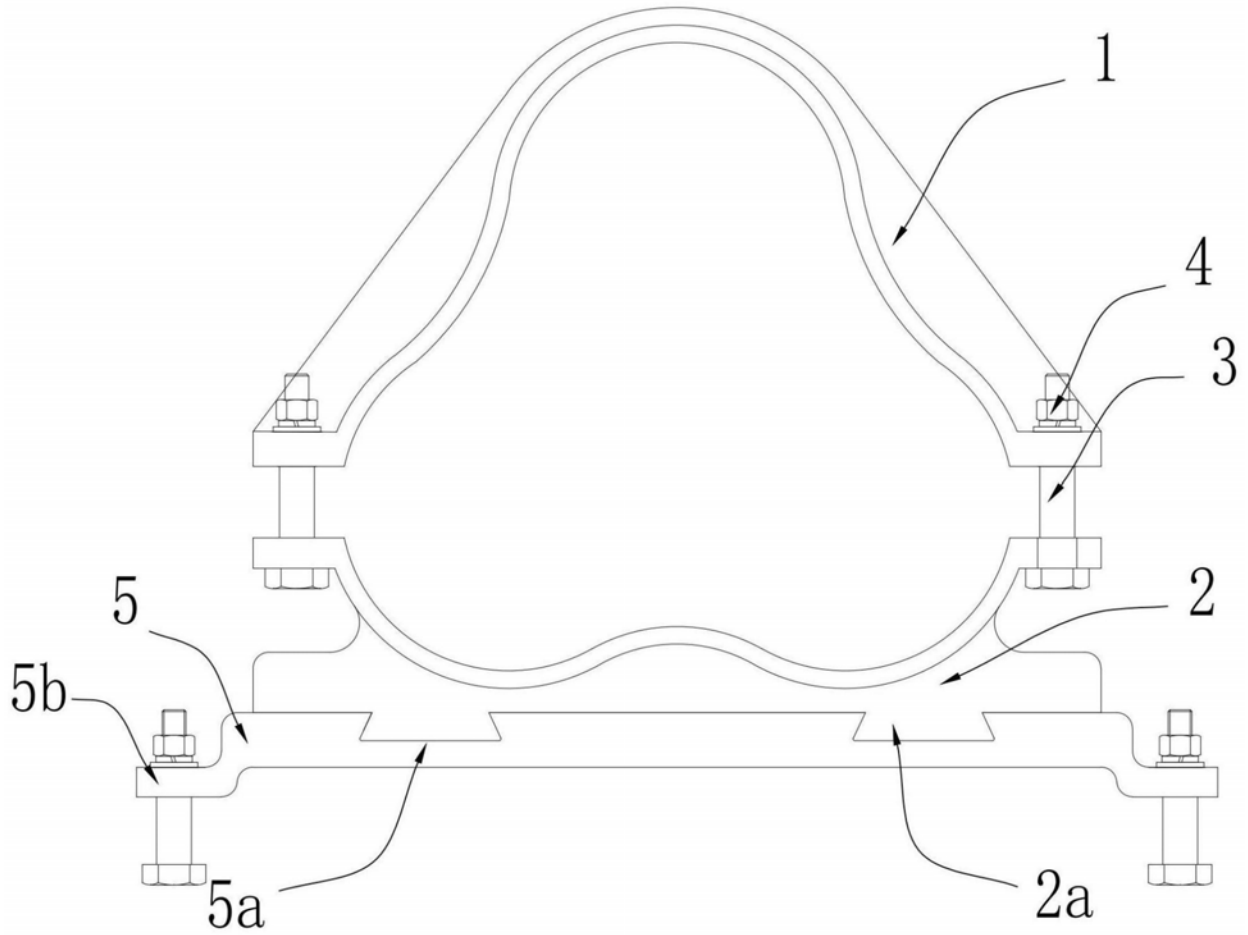

图1

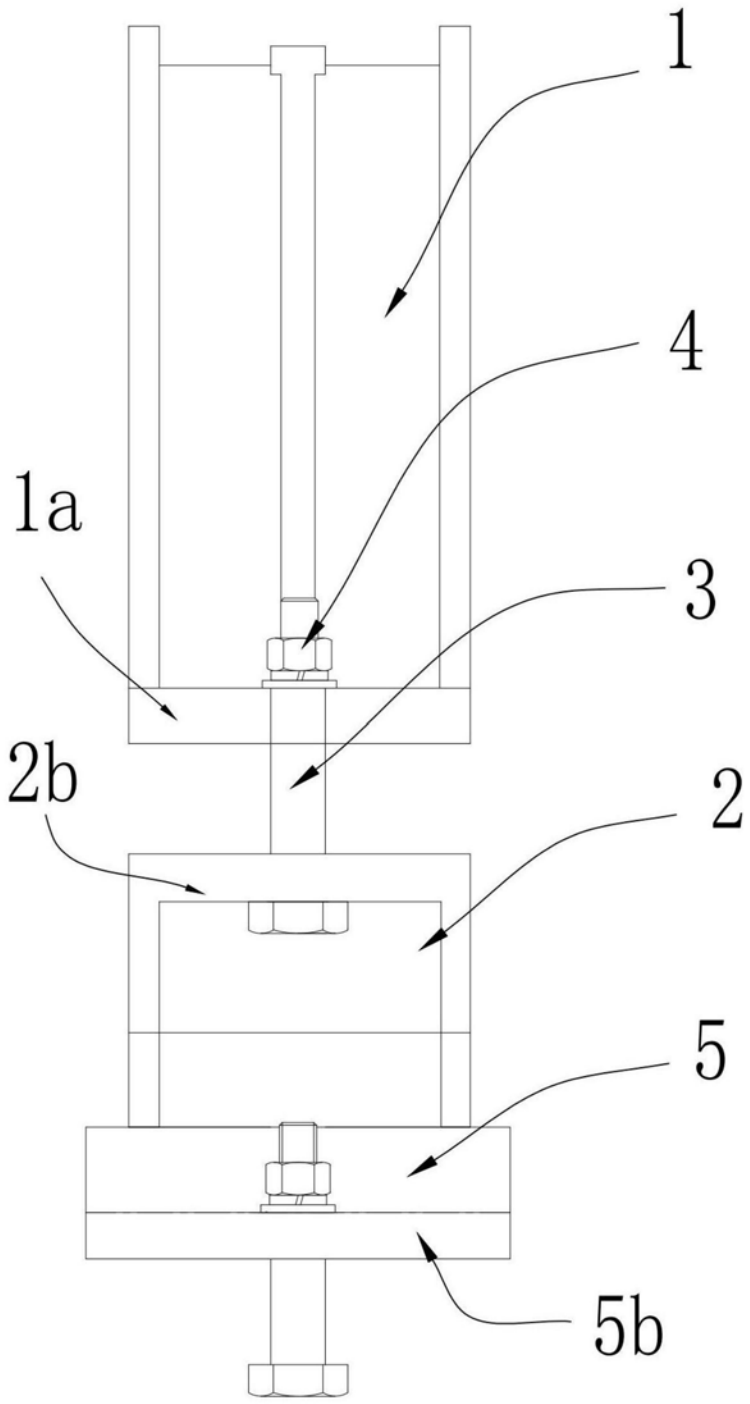

图2

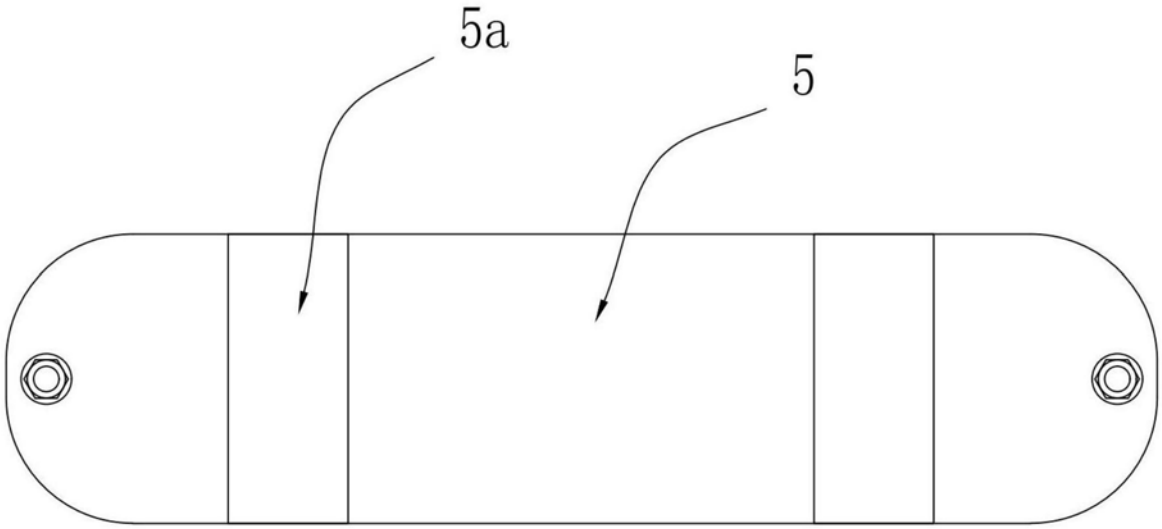

图3

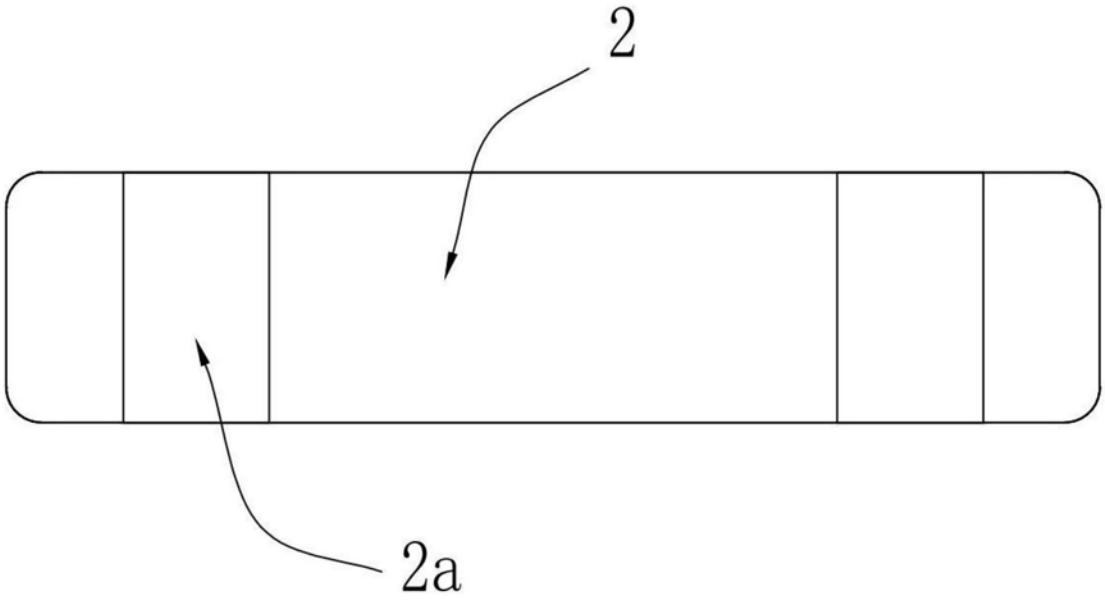

图4

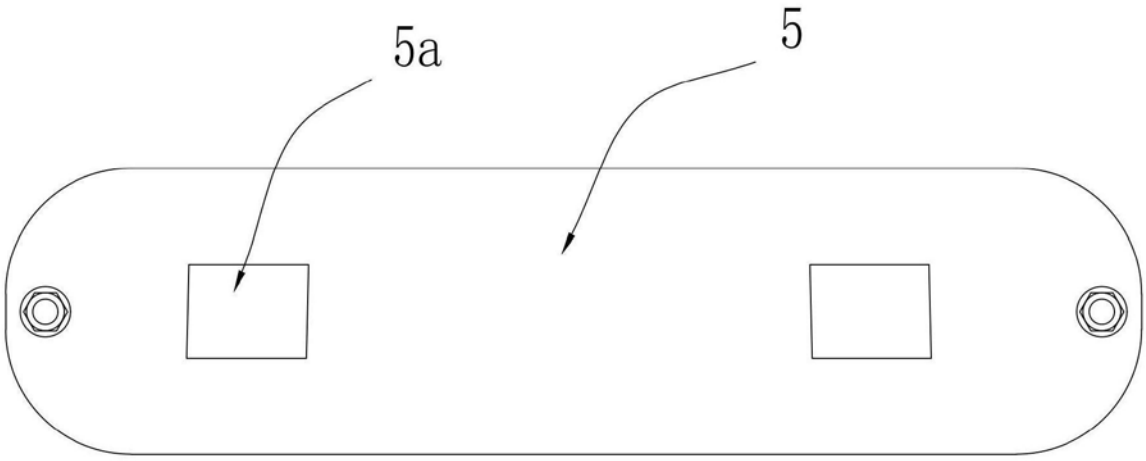

图5

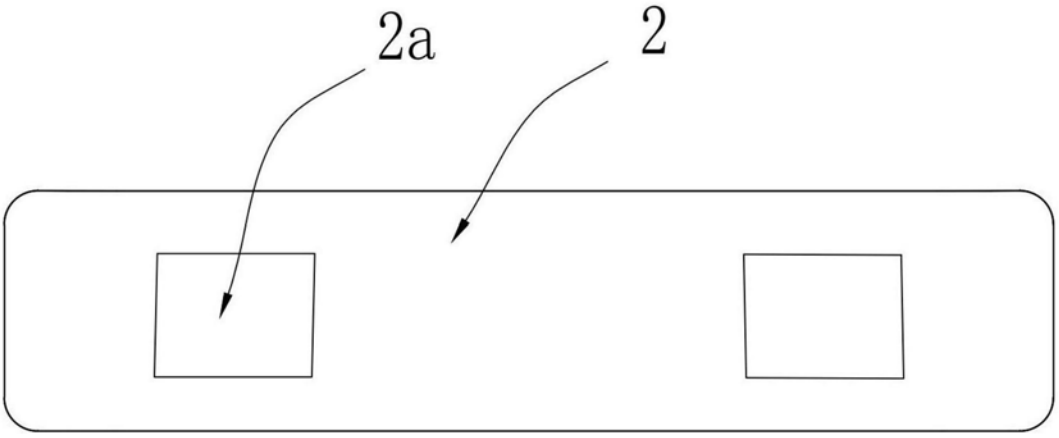

图6