(19)中华人民共和国国家知识产权局

(12)实用新型专利

(10)授权公告号 CN 208629505 U
(45)授权公告日 2019.03.22

(21)申请号 201821290249.0

(22)申请日 2018.08.10

(73)专利权人 东莞市硕诚电子有限公司
地址 523000 广东省东莞市石碣镇横滘工业区

(72)发明人 胡小学

(74)专利代理机构 深圳市千纳专利代理有限公司 44218
代理人 詹晓云

(51)Int.Cl.
*B26D 1/06*(2006.01)
*B26D 7/06*(2006.01)

权利要求书1页 说明书2页 附图1页

(54)实用新型名称

一种塑胶拉料及切断机构

(57)摘要

本实用新型公开一种塑胶拉料及切断机构，包括支撑平台、驱动马达、马达支架、基座、物料输送轨道、传动轴、送料齿轮、第一固定板、第二固定板和压板，马达支架固定在第一固定板远离第二固定板的一侧的上端，驱动马达的固定端固定在马达支架上，驱动马达的活动端与传动轴连接，送料齿轮位于传动轴的中部并与传动轴键连接，基座的顶部设置有滑轨，物料输送轨道的底部固定有滑块，滑轨与滑块滑动连接，压板安装在物料输送轨道的一端。该塑胶拉料及切断机构能够使用齿轮对塑胶进行物料的移动，并且具备将塑胶带上的单个物料进行切割的功能。

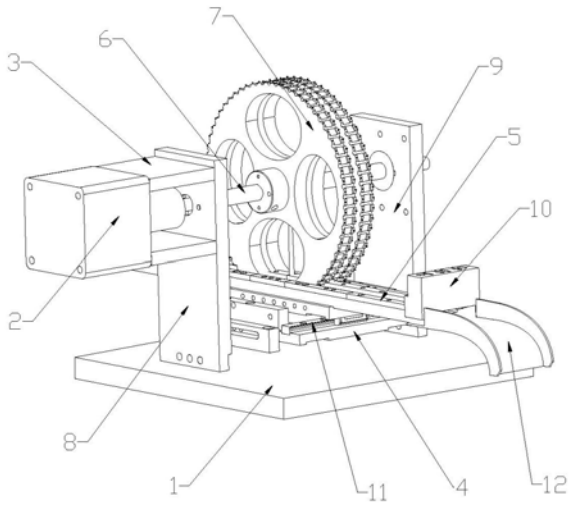


CN 208629505 U

1.一种塑胶拉料及切断机构，其特征在于，包括支撑平台、驱动马达、马达支架、基座、物料输送轨道、传动轴、送料齿轮、第一固定板、第二固定板和压板，所述第一固定板与所述第二固定板均竖直固定在所述支撑平台上，所述马达支架固定在所述第一固定板远离所述第二固定板的一侧的上端，所述驱动马达的固定端固定在所述马达支架上，所述驱动马达的活动端与所述传动轴连接，所述传动轴的一端贯穿所述第一固定板并与所述第一固定板轴承连接，所述传动轴的另一端贯穿所述第二固定板并与所述第二固定板轴承连接，所述送料齿轮位于所述传动轴的中部并与所述传动轴键连接，所述基座位于所述第一固定板与所述第二固定板之间，所述基座与所述支撑平台固定连接，所述基座的顶部设置有滑轨，所述物料输送轨道的底部固定有滑块，所述滑轨与所述滑块滑动连接，所述压板安装在所述物料输送轨道的一端。

2.根据权利要求1所述的一种塑胶拉料及切断机构，其特征在于，所述压板上设置有上连接孔和连接螺丝，所述物料输送轨道上设置有下连接孔，所述连接螺丝贯穿所述上连接孔后与所述下连接孔连接。

3.根据权利要求1所述的一种塑胶拉料及切断机构，其特征在于，所述滑块上设置有连接螺孔，所述物料输送轨道设置有连接通孔和锁定螺丝，所述锁定螺丝贯穿所述连接通孔后与所述连接螺孔螺纹连接。

4.根据权利要求1所述的一种塑胶拉料及切断机构，其特征在于，所述滑块与所述滑轨的数量均为2，2个所述滑轨分别位于所述基座的两端。

5.根据权利要求1所述的一种塑胶拉料及切断机构，其特征在于，所述驱动马达为伺服马达。

6.根据权利要求1所述的一种塑胶拉料及切断机构，其特征在于，所述物料输送轨道的一端还连接有导向弯折槽。

# 一种塑胶拉料及切断机构

## 技术领域

[0001] 本实用新型涉及塑胶生产装置的技术领域，尤其涉及一种塑胶拉料及切断机构。

## 背景技术

[0002] 在目前的生产塑胶的过程中，通常都由人工对批量的塑胶进行单个切断，为后续的产品工艺作准备或者收纳起来。而由人工进行切断和输送会费时费力，甚至还有可能在切断的过程中损坏塑胶，导致成品率下降。

## 实用新型内容

[0003] 本实用新型的一个目的在于：提供一种塑胶拉料及切断机构，该塑胶拉料及切断机构能够使用齿轮对塑胶进行物料的移动，并且具备将塑胶带上的单个物料进行切割的功能。

[0004] 为达此目的，本实用新型采用以下技术方案：一种塑胶拉料及切断机构，包括支撑平台、驱动马达、马达支架、基座、物料输送轨道、传动轴、送料齿轮、第一固定板、第二固定板和压板，所述第一固定板与所述第二固定板均竖直固定在所述支撑平台上，所述马达支架固定在所述第一固定板远离所述第二固定板的一侧的上端，所述驱动马达的固定端固定在所述马达支架上，所述驱动马达的活动端与所述传动轴连接，所述传动轴的一端贯穿所述第一固定板并与所述第一固定板轴承连接，所述传动轴的另一端贯穿所述第二固定板并与所述第二固定板轴承连接，所述送料齿轮位于所述传动轴的中部并与所述传动轴键连接，所述基座位于所述第一固定板与所述第二固定板之间，所述基座与所述支撑平台固定连接，所述基座的顶部设置有滑轨，所述物料输送轨道的底部固定有滑块，所述滑轨与所述滑块滑动连接，所述压板安装在所述物料输送轨道的一端。

[0005] 作为一种优选的技术方案，所述压板上设置有上连接孔和连接螺丝，所述物料输送轨道上设置有下连接孔，所述连接螺丝贯穿所述上连接孔后与所述下连接孔连接。

[0006] 作为一种优选的技术方案，所述滑块上设置有连接螺孔，所述物料输送轨道设置有连接通孔和锁定螺丝，所述锁定螺丝贯穿所述连接通孔后与所述连接螺孔螺纹连接。

[0007] 作为一种优选的技术方案，所述滑块与所述滑轨的数量均为2，2个所述滑轨分别位于所述基座的两端。

[0008] 作为一种优选的技术方案，所述驱动马达为伺服马达。

[0009] 作为一种优选的技术方案，所述物料输送轨道的一端还连接有导向弯折槽。

[0010] 本实用新型的有益效果为：提供一种塑胶拉料及切断机构，该塑胶拉料及切断机构能够使用齿轮对塑胶进行物料的移动，并且具备将塑胶带上的单个物料进行切割的功能。

## 附图说明

[0011] 下面根据附图和实施例对本实用新型作进一步详细说明。

[0012] 图1为实施例所述的一种塑胶拉料及切断机构的结构示意图。

[0013] 图1中：

[0014] 1、支撑平台；2、驱动马达；3、马达支架；4、基座；5、物料输送轨道；6、传动轴；7、送料齿轮；8、第一固定板；9、第二固定板；10、压板；11、滑轨；12、导向弯折槽。

## 具体实施方式

[0015] 下面结合附图并通过具体实施方式来进一步说明本实用新型的技术方案。

[0016] 如图1所示，于本实施例中，一种塑胶拉料及切断机构，包括支撑平台1、驱动马达2、马达支架3、基座4、物料输送轨道5、传动轴6、送料齿轮7、第一固定板8、第二固定板9和压板10，所述第一固定板8与所述第二固定板9均竖直固定在所述支撑平台1上，所述马达支架3固定在所述第一固定板8远离所述第二固定板9的一侧的上端，所述驱动马达2的固定端固定在所述马达支架3上，所述驱动马达2的活动端与所述传动轴6连接，所述传动轴6的一端贯穿所述第一固定板8并与所述第一固定板8轴承连接，所述传动轴6的另一端贯穿所述第二固定板9并与所述第二固定板9轴承连接，所述送料齿轮7位于所述传动轴6的中部并与所述传动轴6键连接，所述基座4位于所述第一固定板8与所述第二固定板9之间，所述基座4与所述支撑平台1固定连接，所述基座4的顶部设置有滑轨11，所述物料输送轨道5的底部固定有滑块，所述滑轨11与所述滑块滑动连接，所述压板10安装在所述物料输送轨道5的一端。

[0017] 塑胶带放置在所述物料输送轨道5上，所述驱动马达2启动，带动所述传动轴6转动起来，所述送料齿轮7随之转动，在所述送料齿轮7的外部齿纹的带动下，塑胶带向前移动，当塑胶带到达所述压板10时，所述压板10向下移动，对单个塑胶进行切断。

[0018] 所述滑块与所述滑轨11的连接能够自行调整所述物料输送轨道5的位置，适应地使得塑胶带受所述送料齿轮7压持作用。

[0019] 于本实施例中，所述压板10上设置有上连接孔和连接螺丝，所述物料输送轨道5上设置有下连接孔，所述连接螺丝贯穿所述上连接孔后与所述下连接孔连接。

[0020] 通过所述上连接孔、所述连接螺丝和所述下连接孔将所述压板10固定在所述物料输送轨道5上。

[0021] 于本实施例中，所述滑块上设置有连接螺孔，所述物料输送轨道5设置有连接通孔和锁定螺丝，所述锁定螺丝贯穿所述连接通孔后与所述连接螺孔螺纹连接。

[0022] 所述滑块与所述滑轨11的数量均为2，2个所述滑轨11分别位于所述基座4的两端。

[0023] 其中，所述驱动马达2为伺服马达。

[0024] 于本实施例中，所述物料输送轨道5的一端还连接有导向弯折槽12。

[0025] 需要声明的是，上述具体实施方式仅仅为本实用新型的较佳实施例及所运用技术原理，在本实用新型所公开的技术范围内，任何熟悉本技术领域的技术人员所容易想到的变化或替换，都应涵盖在本实用新型的保护范围内。

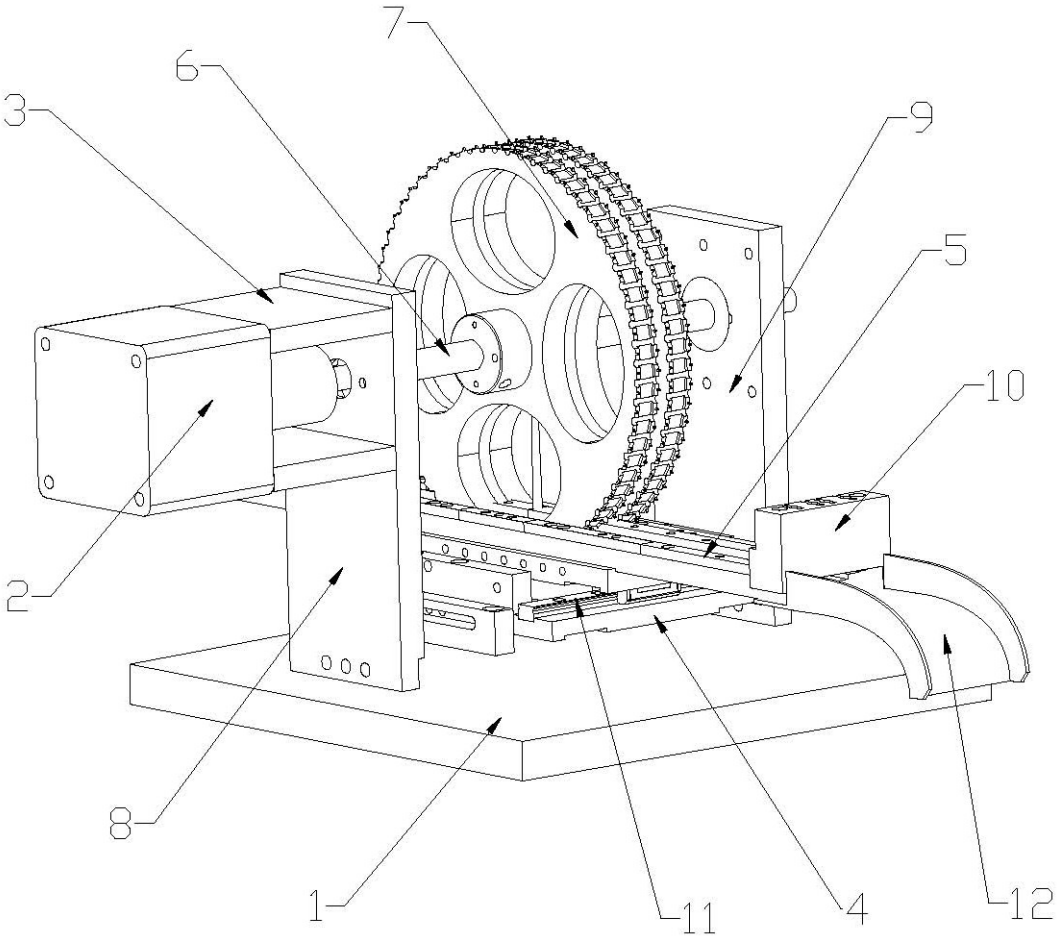


图1