(19)国家知识产权局

(12)实用新型专利

(10)授权公告号 CN 217844518 U
(45)授权公告日 2022.11.18

(21)申请号 202123048025.3

(22)申请日 2021.12.07

(73)专利权人 陕西思邈大艾康养产业科技有限公司
地址 727000 陕西省铜川市宜君县哭泉镇八里店

(72)发明人 茹远江

(74)专利代理机构 北京盛凡佳华专利代理事务所(普通合伙) 11947
专利代理师 陈文丽

(51)Int.Cl.
F26B 9/06(2006.01)
F26B 21/00(2006.01)
F26B 25/18(2006.01)

权利要求书1页 说明书3页 附图2页

(54)实用新型名称

一种艾条加工用深度干燥装置

(57)摘要

一种艾条加工用深度干燥装置，包括干燥箱和支撑腿，所述的干燥箱的上端设有加热箱，所述的加热箱的下端设有连接管，所述的加热箱的上端设有进风管，所述的出风管的下方设有多组可转动的活动装置，所述的活动装置的下方设有推动活动装置活动的动力装置。本实用新型的有益效果为：本实用新型通过动力装置可以通过驱动电机带动，凸轮轴顶起底板，使得调节柱抵住活动装置的存放框在固定柱的外侧来回转动，使得存放框内的艾条滚动进行干燥，有效全方位的对艾条进行干燥；风扇把外部的风通过加热丝的加热吹入干燥箱内，然后经过排风管排出，在经过风管，风扇把风管内的热风吸入循环利用，节省热量的损耗。

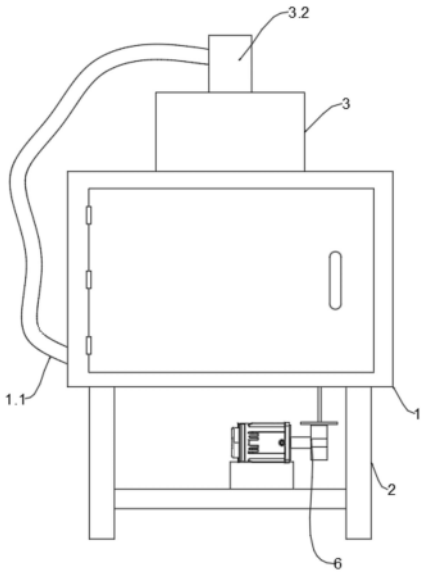

CN 217844518 U

1.一种艾条加工用深度干燥装置,包括干燥箱(1)和相对设置在干燥箱(1)底部的支撑腿(2),其特征在于,所述的干燥箱(1)的上端设有加热箱(3),所述的加热箱(3)的下端设有连接管(3.1)且连接管(3.1)延伸至干燥箱(1)内,所述的加热箱(3)的上端设有进风管(3.2),所述的连接管(3.1)的下端设有出风管(3.3),所述的出风管(3.3)的下方设有多组可转动的活动装置(4),所述的活动装置(4)包括固定连接干燥箱(1)的固定柱(4.1),所述的固定柱(4.1)的外侧设有可转动的转动块(4.2),所述的转动块(4.2)的上端设有存放框(4.3),所述的存放框(4.3)内均匀的设有隔板(4.4),两个所述的活动装置(4)且位于下方的存放框(4.3)的上端设有抵住上方存放框(4.3)的抵杆(5),所述的活动装置(4)的下方设有推动活动装置(4)活动的动力装置(6),所述的加热箱(3)内设有风扇(7),所述的风扇(7)远离的进风管(3.2)的一端设有加热丝(8),所述的干燥箱(1)的一侧设有排风管(1.1)且排风管(1.1)连通进风管(3.2)。

2.根据权利要求1所述的一种艾条加工用深度干燥装置,其特征在于:所述的存放框(4.3)的下端内侧均匀的设有连通孔(9)。

3.根据权利要求1所述的一种艾条加工用深度干燥装置,其特征在于:所述的转动块(4.2)上设有配合固定柱(4.1)使用的转动孔。

4.根据权利要求1所述的一种艾条加工用深度干燥装置,其特征在于:所述的动力装置(6)包括设置在两个支撑腿(2)之间的横板(6.2),所述的横板(6.2)上设有驱动电机(6.1),所述的驱动电机(6.1)的输出端设有凸轮轴(6.3),所述的凸轮轴(6.3)的上端设有间隙配合的底板(6.4),所述的底板(6.4)的上端设有调节柱(6.5)且调节柱(6.5)延伸至存放框(4.3)的下方。

5.根据权利要求4所述的一种艾条加工用深度干燥装置,其特征在于:所述的调节柱(6.5)的外侧设有调节弹簧(6.6)和挡板(6.7)且调节弹簧(6.6)和挡板(6.7)位于加热箱(3)内,所述的调节弹簧(6.6)位于挡板(6.7)和干燥箱(1)之间。

一种艾条加工用深度干燥装置

技术领域

[0001] 本实用新型涉及艾条干燥技术领域，特别涉及一种艾条加工用深度干燥装置。

背景技术

[0002] 艾条是用棉纸包裹艾绒制成的圆柱形长卷，艾条主要用于艾灸。艾灸是中国最古老的医术之一，属中药外治法，可温经散寒，行气血，逐寒湿，适用于风寒湿痹，肌肉酸麻，关节四肢疼痛，颈椎病等症。

[0003] 艾条在成品之前需要对艾条进行干燥，但是现有的干燥装置，无法使得艾条移动，艾条为圆柱形长卷，在干燥的时候，艾条接触底板或者放置框的一面无法得到有效的干燥，导致艾条干燥不彻底，影响最终的成品。

实用新型内容

[0004] 本实用新型要解决的技术问题是克服以上的技术缺陷，提供一种艾条加工用深度干燥装置。

[0005] 为了达到上述实用新型目的，本实用新型采用的技术方案为：

[0006] 一种艾条加工用深度干燥装置，包括干燥箱和相对设置在干燥箱底部的支撑腿，所述的干燥箱的上端设有加热箱，所述的加热箱的下端设有连接管且连接管延伸至干燥箱内，所述的加热箱的上端设有进风管，所述的连接管的下端设有出风管，所述的出风管的下方设有多组可转动的活动装置，所述的活动装置包括固定连接干燥箱的固定柱，所述的固定柱的外侧设有可转动的转动块，所述的转动块的上端设有存放框，所述的存放框内均匀的设有隔板，两个所述的活动装置且位于下方的存放框的上端设有抵住上方存放框的抵杆，所述的活动装置的下方设有推动活动装置活动的动力装置，所述的加热箱内设有风扇，所述的风扇远离的进风管的一端设有加热丝，所述的干燥箱的一侧设有排风管且排风管连通进风管。

[0007] 进一步，所述的存放框的下端内侧均匀的设有连通孔，连通孔可以让热风更好的向下流动。

[0008] 进一步，所述的转动块上设有配合固定柱使用的转动孔。

[0009] 进一步，所述的动力装置包括设置在两个支撑腿之间的横板，所述的横板上设有驱动电机，所述的驱动电机的输出端设有凸轮轴，所述的凸轮轴的上端设有间隙配合的底板，所述的底板的上端设有调节柱且调节柱延伸至存放框的下方。动力装置可以通过驱动电机带动，凸轮轴顶起底板，使得调节柱抵住活动装置调节位置。

[0010] 进一步，所述的调节柱的外侧设有调节弹簧和挡板且调节弹簧和挡板位于加热箱内，所述的调节弹簧位于挡板和干燥箱之间。

[0011] 本实用新型的有益效果为：

[0012] 本实用新型通过动力装置可以通过驱动电机带动，凸轮轴顶起底板，使得调节柱抵住活动装置的存放框在固定柱的外侧来回转动，使得存放框内的艾条滚动进行干燥，有

效全方位的对艾条进行干燥；

[0013] 风扇把外部的风通过加热丝的加热吹入干燥箱内，然后经过排风管排出，在经过风管，风扇把风管内的热风吸入循环利用，节省热量的损耗。

附图说明

[0014] 图1是本实用新型一种艾条加工用深度干燥装置的主视图。

[0015] 图2是本实用新型一种艾条加工用深度干燥装置的内部示意图。

[0016] 图3是本实用新型一种艾条加工用深度干燥装置存放框的右视图。

[0017] 如图所示：1、干燥箱；1.1、排风管；2、支撑腿；3、加热箱；3.1、连接管；3.2、进风管；3.3、出风管；4、活动装置；4.1、固定柱；4.2、转动块；4.3、存放框；4.4、隔板；5、抵杆；6、动力装置；6.1、驱动电机；6.2、横板；6.3、凸轮轴；6.4、底板；6.5、调节柱；6.6、调节弹簧；6.7、挡板；7、风扇；8、加热丝；9、连通孔。

具体实施方式

[0018] 下面结合附图来进一步说明本实用新型的具体实施方式。其中相同的零部件用相同的附图标记表示。需要说明的是，下面描述中使用的词语“前”、“后”、“左”、“右”、“上”和“下”指的是附图中的方向，词语“内”和“外”分别指的是朝向或远离特定部件几何中心的方向。

[0019] 为了使本实用新型的内容更容易被清楚地理解，下面将结合本实用新型实施例中的附图，对本实用新型实施例中的技术方案进行清楚、完整地描述。

[0020] 结合附图1-3，一种艾条加工用深度干燥装置，包括干燥箱1和相对设置在干燥箱1底部的支撑腿2，所述的干燥箱1的上端设有加热箱3，所述的加热箱3的下端设有连接管3.1且连接管3.1延伸至干燥箱1内，所述的加热箱3的上端设有进风管3.2，所述的连接管3.1的下端设有出风管3.3，所述的出风管3.3的下方设有多组可转动的活动装置4，所述的活动装置4包括固定连接干燥箱1的固定柱4.1，所述的固定柱4.1的外侧设有可转动的转动块4.2，所述的转动块4.2的上端设有存放框4.3，所述的存放框4.3内均匀的设有隔板4.4，两个所述的活动装置4且位于下方的存放框4.3的上端设有抵住上方存放框4.3的抵杆5，所述的活动装置4的下方设有推动活动装置4活动的动力装置6，所述的加热箱3内设有风扇7，所述的风扇7远离的进风管3.2的一端设有加热丝8，所述的干燥箱1的一侧设有排风管1.1且排风管1.1连通进风管3.2。

[0021] 所述的存放框4.3的下端内侧均匀的设有连通孔9。连通孔9可以让热风更好的向下流动。本实用新型的在具体实施时：干燥箱1的正面设有合页装置连接的开关门，存放框4.3的底壁的厚度为向开关门越来越大结构，可打开开关门，把艾条放在存放框4.3内，所述的转动块4.2上设有配合固定柱4.1使用的转动孔，动力装置6推动存放框4.3向上移动，存放框4.3通过转动块4.2的转动孔在固定柱4.1的外侧转动，使得存放框4.3向上移动，让艾条在存放框4.3内滚动，当动力装置6撤去外力，存放框4.3随着重力下降，艾条在存放框4.3内滚动。

[0022] 所述的动力装置6包括设置在两个支撑腿2之间的横板6.2，所述的横板6.2上设有驱动电机6.1，所述的驱动电机6.1的输出端设有凸轮轴6.3，所述的凸轮轴6.3的上端设有

间隙配合的底板6.4，所述的底板6.4的上端设有调节柱6.5且调节柱6.5延伸至存放框4.3的下方。所述的调节柱6.5的外侧设有调节弹簧6.6和挡板6.7且调节弹簧6.6和挡板6.7位于加热箱3内，所述的调节弹簧6.6位于挡板6.7和干燥箱1之间。动力装置6的驱动电机6.1工作，带动凸轮轴6.3旋转，抵住间隙配合底板6.4向上移动，调节柱6.5在干燥箱1内移动，抵住存放框4.3向上移动，同时调节弹簧6.6伸张，干燥箱1内设有配合调节柱6.5移动的贯穿孔，当凸轮轴6.3旋转撤去抵住底板6.4的外力时，调节弹簧6.6收缩，和存放框4.3随着重力下降，带动调节柱6.5向下移动。

[0023] 本实用新型的工作原理：首先通过开关门把条放在存放框内，动力装置的驱动电机工作，带动凸轮轴旋转，抵住间隙配合底板向上移动，抵住存放框向上移动，存放框通过转动块的转动孔在固定柱的外侧转动，使得艾条在存放框内滚动，当凸轮轴旋转撤去抵住底板的外力时，调节弹簧收缩，和存放框随着重力下降，带动调节柱向下移动，同时风扇把外部的风通过加热丝的加热吹入干燥箱内，对艾条进行干燥，然后经过排风管排出，在经过风管，风扇把风管内的热风吸入循环利用，节省热量的损耗。

[0024] 以上所述仅为本实用新型专利的较佳实施例而已，并不用以限制本实用新型专利，凡在本实用新型专利的精神和原则之内所作的任何修改、等同替换和改进等，均应包含在本实用新型专利的保护范围之内。

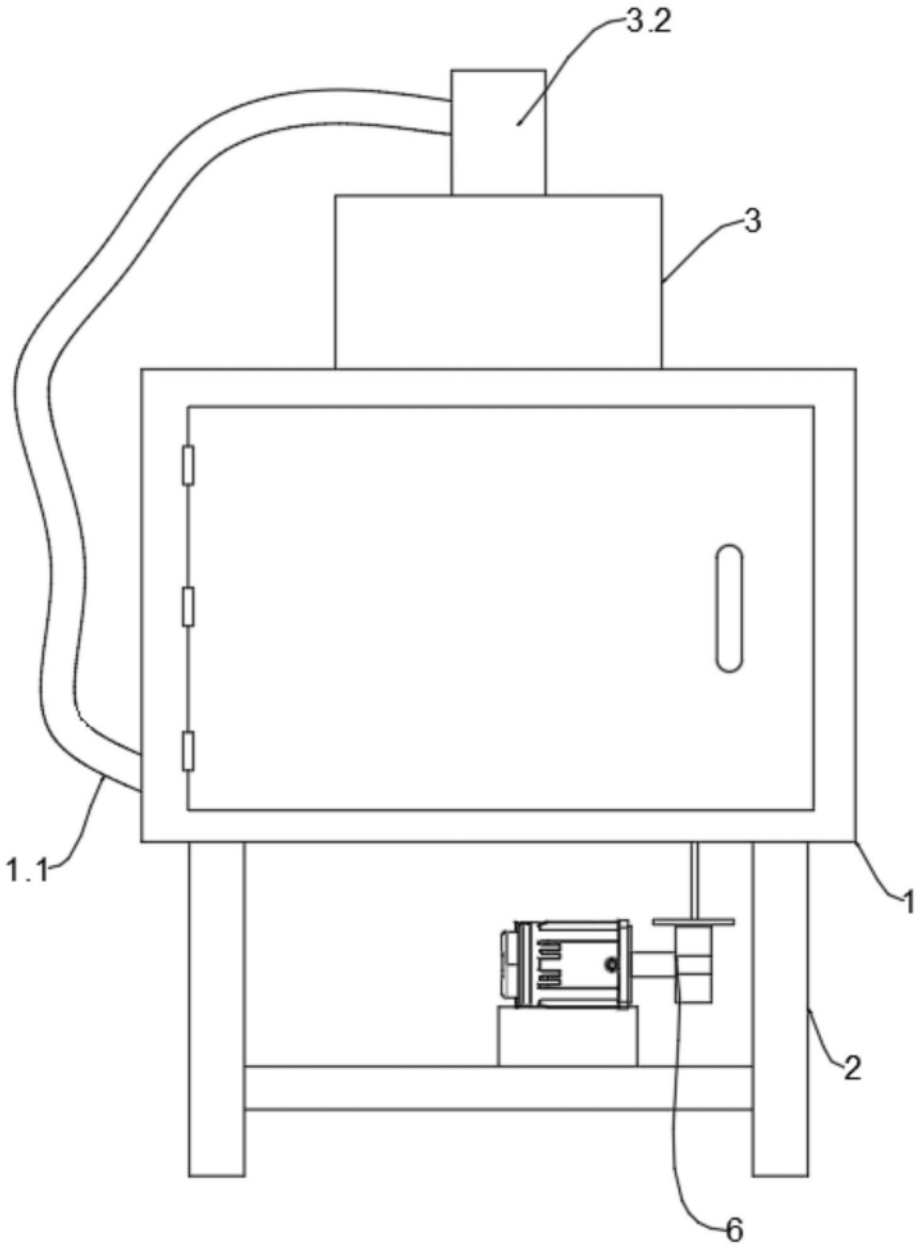

图1

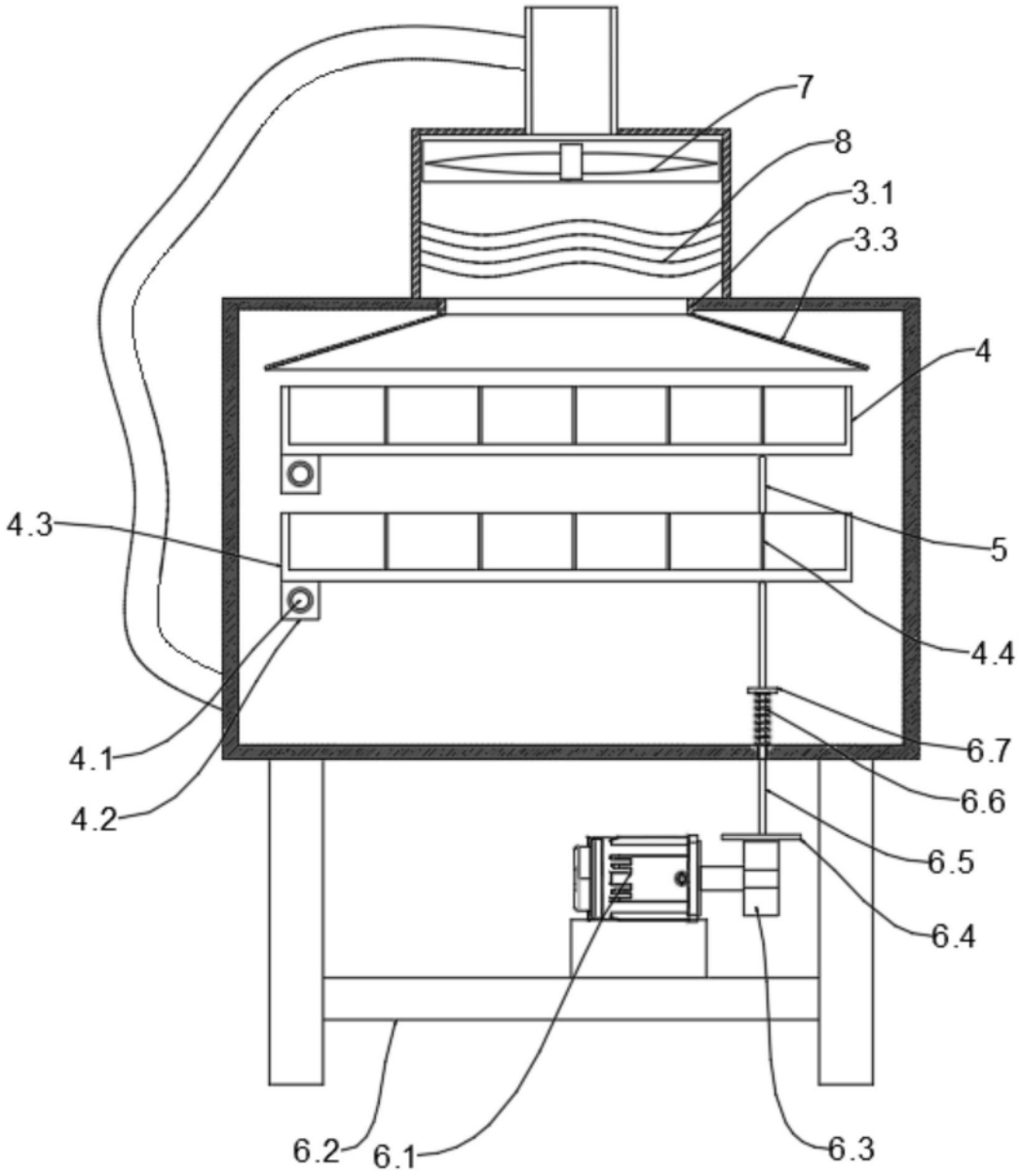

图2



图3