(19)中华人民共和国国家知识产权局

(12)实用新型专利

(10)授权公告号 CN 202923224 U
(45)授权公告日 2013.05.08

(21)申请号 201220624475.4

(22)申请日 2012.11.23

(73)专利权人 黑龙江工程学院
地址 150050 黑龙江省哈尔滨市道外区红旗大街 999 号黑龙江工程学院

(72)发明人 袁海燕 贺丹 宋成

(74)专利代理机构 哈尔滨市伟晨专利代理事务所（普通合伙）23209
代理人 张伟

(51)Int.Cl.
B43L 13/00(2006.01)
B43L 12/00(2006.01)

权利要求书1页 说明书2页 附图1页

(54)实用新型名称

数学教学用画图器

(57)摘要

本实用新型公开了一种数学教学用画图器，包括主尺板，所述主尺板上设置有三角形孔、圆形孔、多边形孔、量角器孔和直尺，它还包括附尺板，所述附尺板的一端通过销轴铰接在主尺板上，另一端反面设置有吸盘，所述主尺板的反面设置有吸盘。本实用新型的有益效果是：携带方便；使用时将绘图板通过吸盘临时固定在黑板上，不需要用手再摁压，避免了绘图板移动，绘图更加方便；增加了粉笔固定槽，携带粉笔比较方便，而且使用时可以节省取放粉笔的时间，提高了效率。

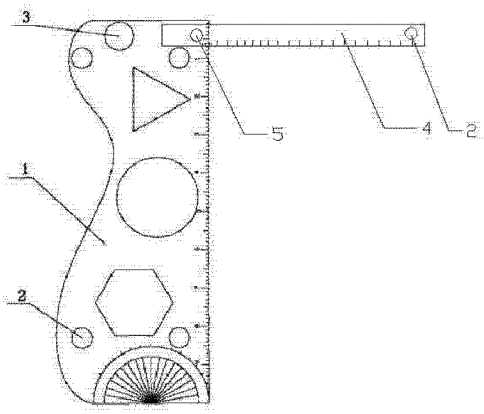

CN 202923224 U

1. 数学教学用画图器，包括主尺板，所述主尺板上设置有三角形孔、圆形孔、多边形孔、量角器孔和直尺，其特征在于：它还包括附尺板，所述附尺板的一端通过销轴铰接在主尺板上，另一端反面设置有吸盘，所述主尺板的反面设置有吸盘。

2. 根据权利要求 1 所述的数学教学用画图器，其特征在于：所述主尺板的正面设置有圆筒形粉笔固定槽。

3. 根据权利要求 1 所述的数学教学用画图器，其特征在于：所述主尺板反面的吸盘设置在主尺板的四个角位置。

数学教学用画图器

技术领域

[0001] 本实用新型涉一种数学教学用画图器，特别涉及一种教师教学时在黑板上画图用的教学用画图器。

背景技术

[0002] 目前，教师在教授数学课时，经常需要在黑板上画一些图形，例如，三角板、直尺等普通的绘图板只能画几个简单的图形，需要不停的换画图工具，携带这些画图工具也不方便，而且由于黑板都是垂直的，在画图形时，必须用手摁住绘图板才能画，很不方便，还经常会出现在绘图过程中绘图板移动影响绘图，比较麻烦。

发明内容

[0003] 本实用新型的目的是克服现有技术的不足而提供一种方便携带，实用方便，可以快捷的画出各种图形的数学教学用画图器。

[0004] 为达到以上目的，本实用新型采用如下技术方案：数学教学用画图器，包括主尺板，所述主尺板上设置有三角形孔、圆形孔、多边形孔、量角器孔和直尺，它还包括附尺板，所述附尺板的一端通过销轴铰接在主尺板上，另一端反面设置有吸盘，所述主尺板的反面设置有吸盘。

[0005] 进一步的，所述主尺板的正面设置有圆筒形粉笔固定槽。

[0006] 进一步的，所述主尺板反面的吸盘设置在主尺板的四个角位置。

[0007] 本实用新型的有益效果是：携带方便；使用时将绘图板通过吸盘临时固定在黑板上，不需要用手再摁压，避免了绘图板移动，绘图更加方便；增加了粉笔固定槽，携带粉笔比较方便，而且使用时可以节省取放粉笔的时间，提高了 效率。

附图说明

[0008] 为了更清楚地说明本实用新型的技术方案，下面将对实施例描述中所需要使用的附图作简单地介绍，显而易见地，下面描述中的附图仅仅是本实用新型的一些实施例，对于本领域普通技术人员来讲，在不付出创造性劳动的前提下，还可以根据这些附图获得其他的附图。

[0009] 图 1 为本实用新型系统框架图。

[0010] 图中：1. 主尺板，2. 吸盘，3. 粉笔固定槽，4. 附尺板，5. 销轴。

具体实施方式

[0011] 下面结合附图对本实用新型的技术方案作详细的描述，结合图 1，数学教学用画图器，包括主尺板 1，所述主尺板 1 上设置有三角形孔、圆形孔、多边形孔、量角器孔和直尺，可以一次性的绘出各种图形，它还包括附尺板 4，所述附尺板 4 的一端通过销轴 5 铰接在主尺板 1 上，另一端反面设置有吸盘 2，所述主尺板 1 的反面四个角的位置各设置有一个吸盘 2，

可以将画图器暂时固定在黑板上，免去了教师手扶画图器；所述主尺板 1 的正面设置有圆筒形粉笔固定槽 3 用于放置粉笔，将本实用新型放在桌子上时也可以当做临时笔筒使用放置钢笔、铅笔等物件，所述粉笔固定槽 3 为凸出于主尺板表面的筒形，携带时方便手持。筒形粉笔固定槽由套接的内管和外管组成，内管下端与主尺板一体设置，内管表面设置有外螺纹，外管设置有内螺纹，内管与外管螺纹连接可以方便调整粉笔固定槽的整体高度。

[0012] 教师在教授解析几何并需要画坐标时，可以将附尺板与主尺板垂直设置并通过吸盘固定在黑板上，这样可以直接画出横坐标和纵坐标，即方便画图的同时又吸引学生的注意力，增加了课堂的生动性。

[0013] 以上所述者，仅为本实用新型的较佳实施例而已，并非用来限定本实用新型的实施范围，即凡依本实用新型所作的均等变化与修饰，皆为本实用新型权利要求范围所涵盖，这里不再一一举例。

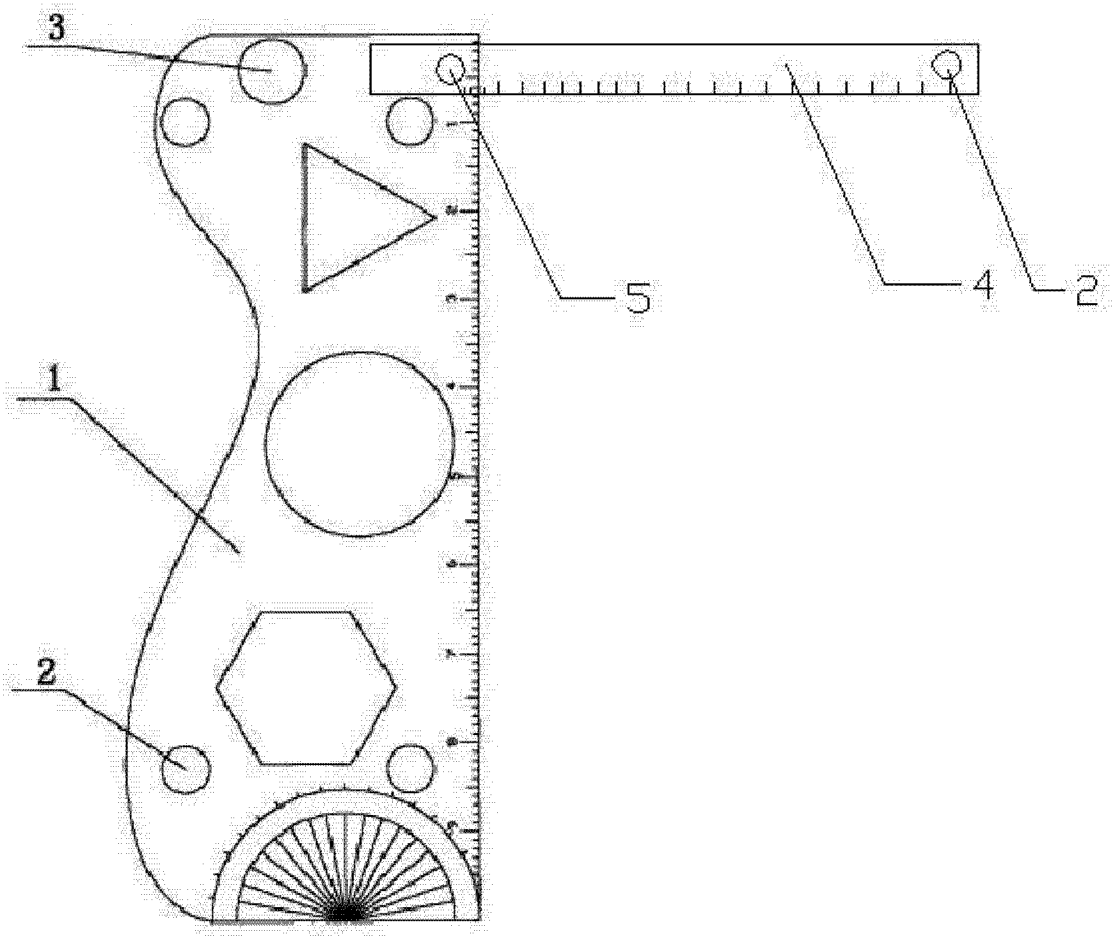

图 1