(19)中华人民共和国国家知识产权局

(12)实用新型专利

(10)授权公告号 CN 205125418 U
(45)授权公告日 2016.04.06

(21)申请号 201520953344.4

(22)申请日 2015.11.25

(73)专利权人 陈玉水
地址 518000 广东省深圳市宝安区沙井镇洪田金源工业区 A14 栋

(72)发明人 陈玉水

(74)专利代理机构 北京众元弘策知识产权代理事务所（普通合伙） 11462
代理人 尤志君

(51)Int.Cl.
A45F 3/18(2006.01)

权利要求书1页 说明书2页 附图3页

(54)实用新型名称

一种防止漏水的水壶

(57)摘要

本新型涉及一种具有防止漏水的水壶。它包括有水壶本体和安装在水壶本体开口部位的水壶盖，在水壶盖的开口位置卡接有硅胶吸管，该硅胶吸管的上部为可弯折弹性管部，该硅胶吸管的下部具有供水壶吸管插接的下插口，在水壶盖上还通过转轴结构设有转动扣合硅胶吸管的吸管盖，吸管盖具有容纳可弯折弹性管部的凹腔，在吸管盖的自由端设有内扣，在水壶盖上设有与所述内扣对应的外卡扣；在可弯折弹性管部的出水口位置的内管壁上设有封堵头，在吸管盖的内壁上还设有与该封堵头对应的抵压凸位。采用上述结构后，本新型具有结构简易，易操作，可靠且不增加任何零件的结构起到水壶防水的作用。

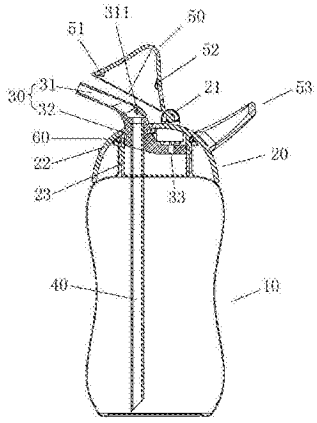

CN 205125418 U

1.一种防止漏水的水壶，包括有水壶本体和安装在水壶本体开口部位的水壶盖，在水壶盖的开口位置卡接有硅胶吸管，该硅胶吸管的上部为可弯折弹性管部，该硅胶吸管的下部具有供水壶吸管插接的下插口，在水壶盖上还通过转轴结构设有转动扣合硅胶吸管的吸管盖，吸管盖具有容纳可弯折弹性管部的凹腔，其特征在于：在吸管盖的自由端设有内扣，在水壶盖上设有与所述内扣对应的外卡扣；在可弯折弹性管部的出水口位置的内管壁上设有封堵头，在吸管盖的内壁上还设有与该封堵头对应的抵压凸位；当吸管盖转动盖合到位时，所述内扣卡设在所述外卡扣上，所述抵压凸位压迫所述封堵头而封堵在出水口上。

2.根据权利要求1所述的一种防止漏水的水壶，其特征在于：所述该硅胶吸管的下部还具有气压交换阀，该气压交换阀为隔离在水壶内腔和外部大气的具有刀形缝隙的凹槽。

3.根据权利要求1所述的一种防止漏水的水壶，其特征在于：所述转轴结构为两个间隔对应的旋转支架，吸管盖的一端为转轴，该转轴转动枢接在这两旋转支架之间。

4.根据权利要求1或2或3所述的一种防止漏水的水壶，其特征在于：所述水壶盖的底部具有一体成型的垂直插接套筒，所述水壶盖通过垂直插接套筒插接在水壶本体开口内壁。

5.根据权利要求4所述的一种防止漏水的水壶，其特征在于：在所述水壶盖与水壶本体开口之间设有防水密封圈。

6.根据权利要求5所述的一种防止漏水的水壶，其特征在于：所述水壶盖上具有把手。

7.根据权利要求6所述的一种防止漏水的水壶，其特征在于：所述水壶盖和吸管盖均为塑胶材料制成。

一种防止漏水的水壶

技术领域

[0001] 本新型涉及饮料容器产品技术领域，特指一种具有防止漏水的水壶。

背景技术

[0002] 现有的带吸管的水壶结构给人们通过吸管饮水提供了方便，其中，通过吸管盖的转动可以将吸管进行弯折和收纳，但是，当水壶倾斜时，弯折的水管并不能完全封堵住出水口，还会存在水从吸管漏出的现象，给使用者带来不便，有鉴于此，如何在原有的带吸管的水壶结构基础上改进，设计一种简易的，易操作的，可靠的且不增加任何零件的结构起到水壶防水的作用，日常使用中，将水壶摇晃、倾斜，不会有水外漏的水壶成为有待解决的技术问题。

发明内容

[0003] 本新型的目的就是针对上述情况的不足之处而提出的一种简易的，易操作的，可靠的且不增加任何零件的结构起到水壶防水的作用，日常使用中，将水壶摇晃、倾斜，不会有水外漏的防止漏水的水壶。

[0004] 为达到上述目的，本新型的技术方案为：一种防止漏水的水壶，包括有水壶本体和安装在水壶本体开口部位的水壶盖，在水壶盖的开口位置卡接有硅胶吸管，该硅胶吸管的上部为可弯折弹性管部，该硅胶吸管的下部具有供水壶吸管插接的下插口，在水壶盖上还通过转轴结构设有转动扣合硅胶吸管的吸管盖，吸管盖具有容纳可弯折弹性管部的凹腔，在吸管盖的自由端设有内扣，在水壶盖上设有与所述内扣对应的外卡扣；在可弯折弹性管部的出水口位置的内管壁上设有封堵头，在吸管盖的内壁上还设有与该封堵头对应的抵压凸位；当吸管盖转动盖合到位时，所述内扣卡设在所述外卡扣上，所述抵压凸位压迫所述封堵头而封堵在出水口上。

[0005] 所述该硅胶吸管的下部还具有气压交换阀，该气压交换阀为隔离在水壶内腔和外部大气的具有刀形缝隙的凹槽。

[0006] 所述转轴结构为两个间隔对应的旋转支架，吸管盖的一端为转轴，该转轴转动枢接在这两旋转支架之间。

[0007] 所述水壶盖的底部具有一体成型的垂直插接套筒，所述水壶盖通过垂直插接套筒插接在水壶本体开口内壁。

[0008] 在所述水壶盖与水壶本体开口之间设有防水密封圈。

[0009] 所述水壶盖上具有把手。

[0010] 所述水壶盖和吸管盖均为塑胶材料制成。

[0011] 采用上述结构后，本新型通过吸管盖的内壁上的抵压凸位来抵压可弯折弹性管部的出水口位置的内管壁上的封堵头，从而保证水壶倾斜时不会漏水；吸管盖上的内扣卡设在水壶盖上外卡扣保证吸管盖不会弹起来；而气压交换阀的设置来防止水壶热水由于气压高从吸管喷出，它通过刀形缝隙的凹槽使水壶内外气压一致，当水壶内气压大时，将会撑开

刀形缝隙，高压气会泄出，从而防止高压热水从水管喷出的危险情况；由上可知，本新型具有结构简易，易操作，可靠且不增加任何零件的结构起到水壶防水的作用，在日常使用中，将水壶摇晃、倾斜，也不会有水外漏。

附图说明

[0012] 图1是本新型打开状态的剖面结构示意图；

[0013] 图2是本新型闭合状态的剖面结构示意图；

[0014] 图3是本新型的立体结构示意图。

具体实施方式

[0015] 下面结合附图1-3对本新型的具体实施方式做进一步详细说明。

[0016] 一种防止漏水的水壶，包括有水壶本体10和安装在水壶本体10开口部位的水壶盖20，在水壶盖20的开口位置卡接有硅胶吸管30，该硅胶吸管30的上部为可弯折弹性管部31，该硅胶吸管30的下部具有供水壶吸管40插接的下插口，在水壶盖20上还通过转轴结构21设有转动扣合硅胶吸管30的吸管盖50，吸管盖50具有容纳可弯折弹性管部31的凹腔，在吸管盖50的自由端设有内扣51，在水壶盖20上设有与所述内扣51对应的外卡扣22；在可弯折弹性管部31的出水口位置的内管壁上设有封堵头311，在吸管盖50的内壁上还设有与该封堵头311对应的抵压凸位52；当吸管盖50转动盖合到位时，所述内扣51卡设在所述外卡扣22上，所述抵压凸位52压迫所述封堵头311而封堵在出水口上。

[0017] 所述该硅胶吸管30的下部还具有气压交换阀33，该气压交换阀33为隔离在水壶内腔和外部大气的具有刀形缝隙的凹槽。

[0018] 所述转轴结构21为两个间隔对应的旋转支架，吸管盖50的一端为转轴，该转轴转动枢接在这两旋转支架之间。

[0019] 所述水壶盖20的底部具有一体成型的垂直插接套筒23，所述水壶盖20通过垂直插接套筒23插接在水壶本体10开口内壁。

[0020] 在所述水壶盖20与水壶本体10开口之间设有防水密封圈60。

[0021] 所述水壶盖50上具有把手53。

[0022] 所述水壶盖50和吸管盖20均为塑胶材料制成。

[0023] 使用时，本新型通过吸管盖50的内壁上的抵压凸位52来抵压可弯折弹性管部31的出水口位置的内管壁上的封堵头311，从而保证水壶倾斜时不会漏水；吸管盖50上的内扣51卡设在水壶盖20上外卡22扣保证吸管盖50不会弹起来；而气压交换阀33的设置来防止水壶热水由于气压高从吸管喷出，它通过刀形缝隙的凹槽使水壶内外气压一致，当水壶内气压大时，将会撑开刀形缝隙，高压气会泄出，从而防止高压热水从水管喷出的危险情况。

[0024] 当然，本实用新型还可有其他多种实施方式，在不背离本实用新型精神及实质的情况下，熟悉本领域的技术人员当可根据实用新型作出各种相应的改变和变形，但这些相应的改变和变形都应属于实用新型所附的权利要求的保护范围。

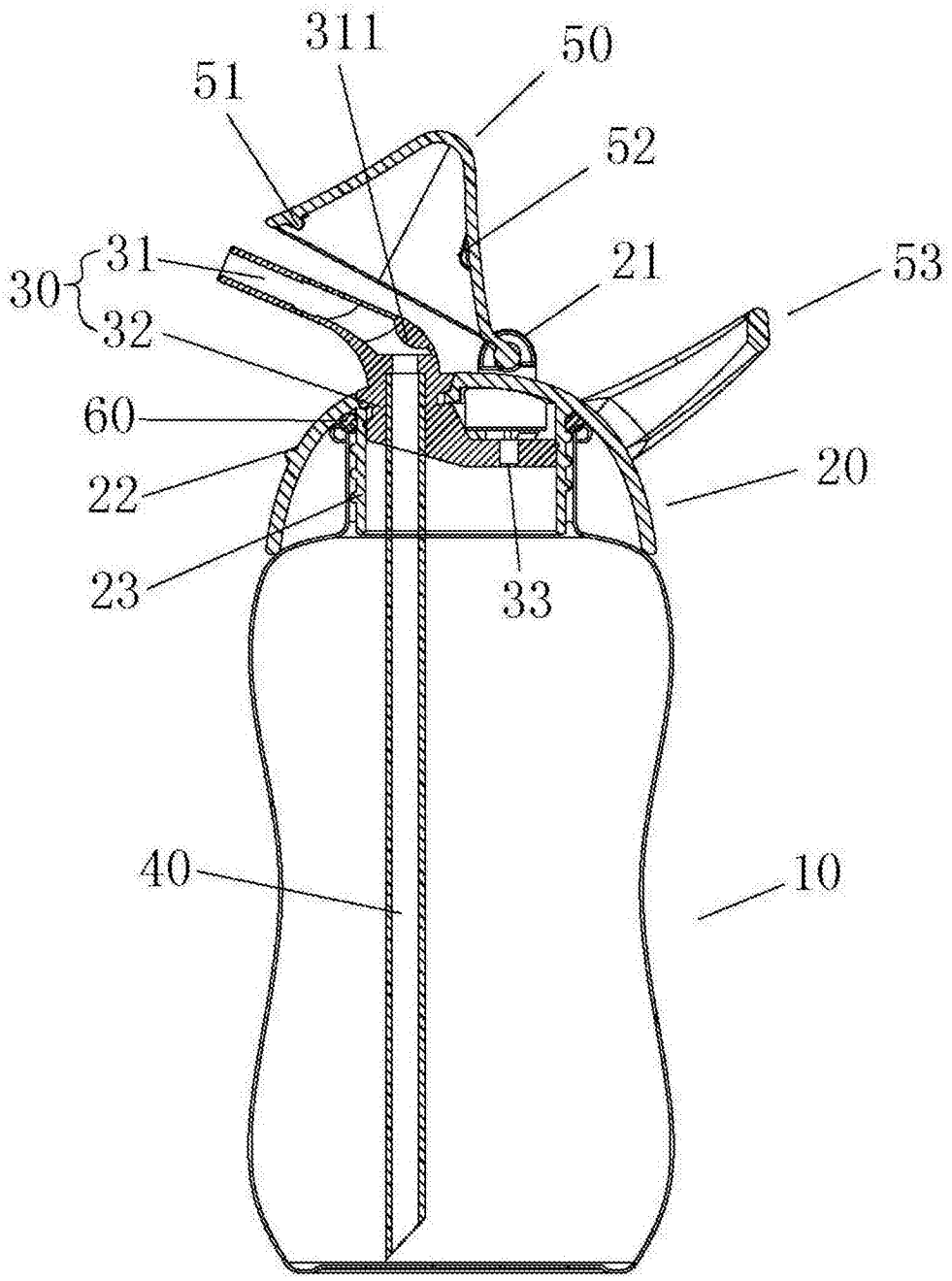

图1

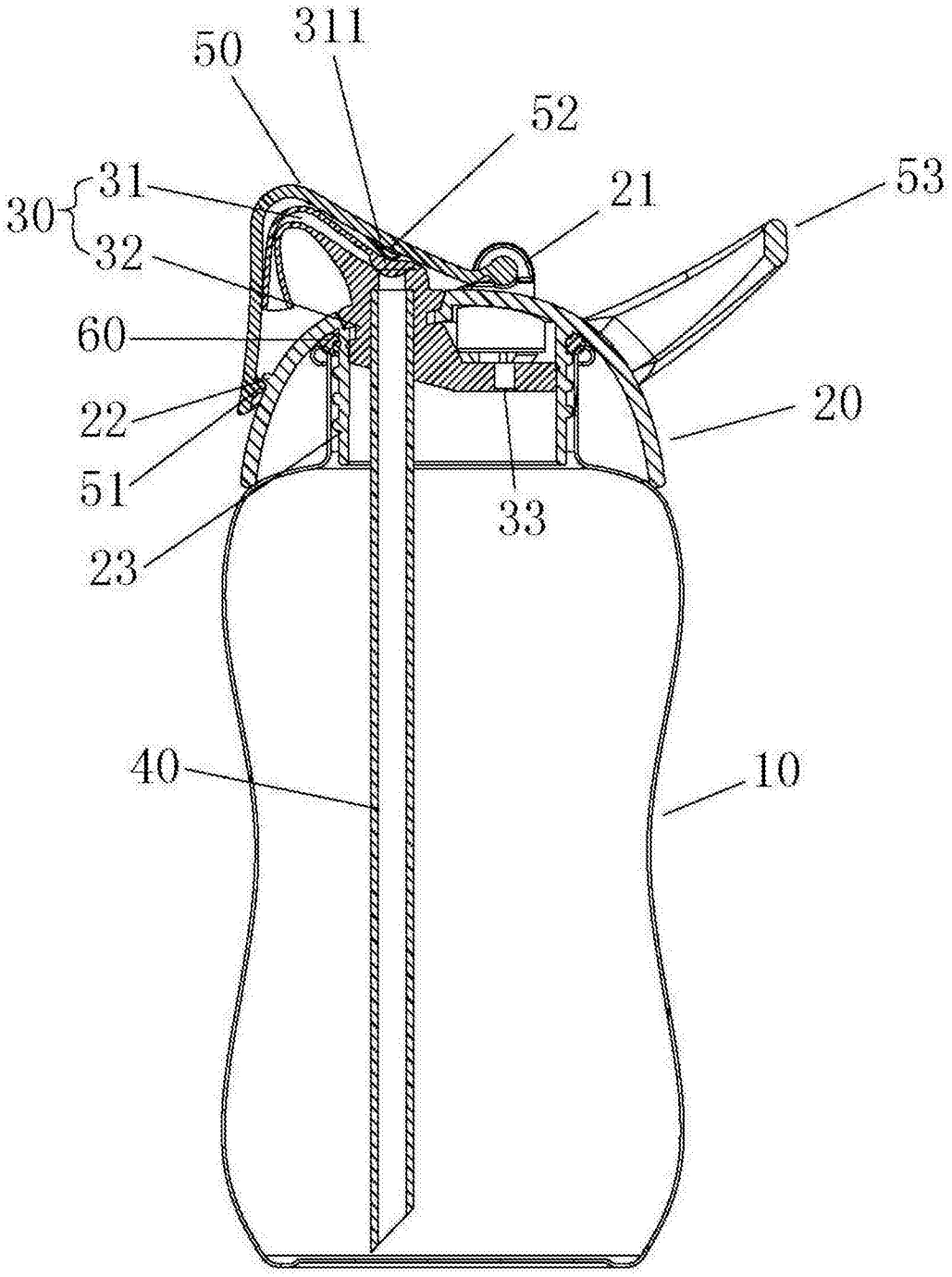

图2

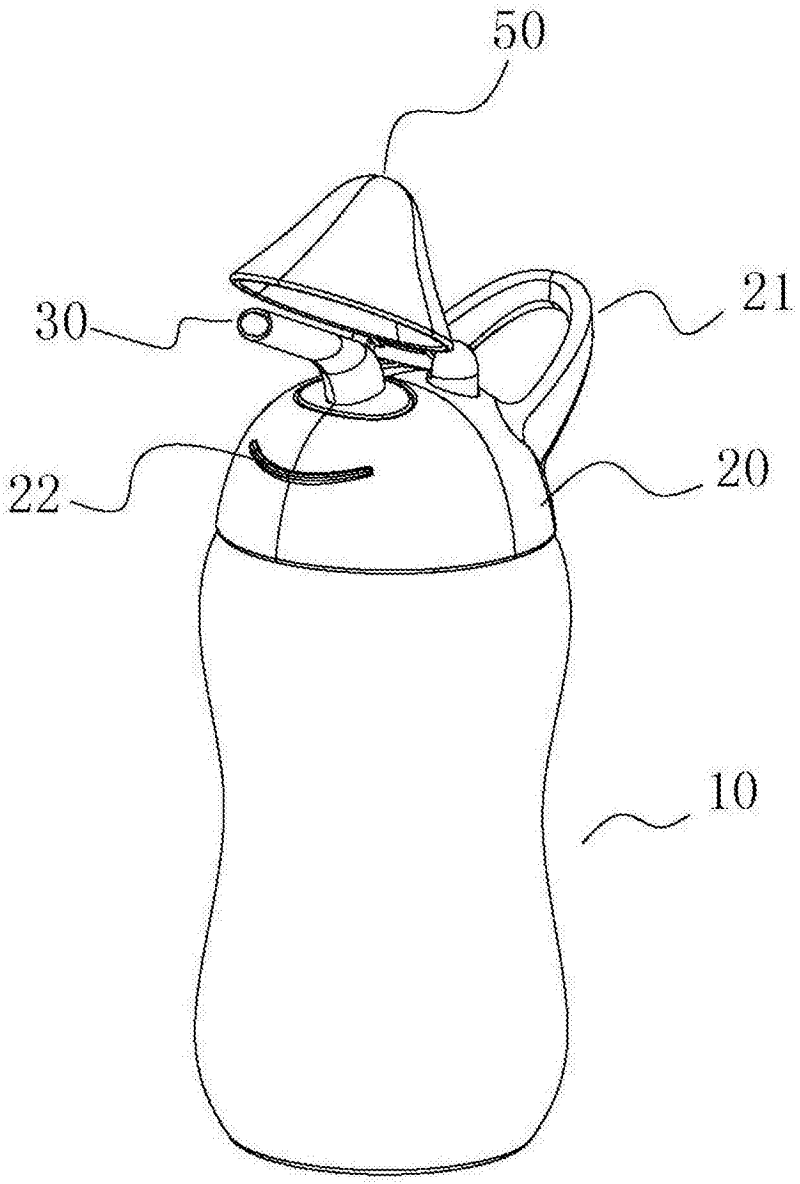

图3