(19)中华人民共和国国家知识产权局

(12)实用新型专利

(10)授权公告号 CN 215740243 U
(45)授权公告日 2022.02.08

(21)申请号 202122247181.6

(22)申请日 2021.09.16

(73)专利权人 吴洁
地址 430000 湖北省武汉市江汉区马场角新华时代2栋一单元1501

(72)发明人 吴洁

(74)专利代理机构 北京盛凡佳华专利代理事务所(普通合伙) 11947
代理人 孙瑞峰

(51)Int.Cl.
A61G 13/12(2006.01)
A61B 90/14(2016.01)

权利要求书1页 说明书3页 附图2页

(54)实用新型名称

一种急诊外科临床手术固定架

(57)摘要

本实用新型公开了一种急诊外科临床手术固定架，包括底座，所述底座的上表面固定连接有调节杆，所述调节杆的上表面固定连接有座椅，所述底座的上表面固定连接有转动轴，所述底座的下表面固定连接有车轮，所述转动轴的数量为两个。一个所述转动轴的内部插接有支撑装置A，另一个所述转动轴的内部插接有支撑装置B，所述支撑装置A的下表面固定连接有活动轮。该急诊外科临床手术固定架，设置有支撑架和支撑连接装置，方便对患者的四肢进行固定，支撑装置为可转动，可以根据患者的受伤的四肢进行调节，设置有调节杆，座椅可以进行调节，也可将该装置放置在床下，方便将床上的患者将受伤的四肢进行固定。

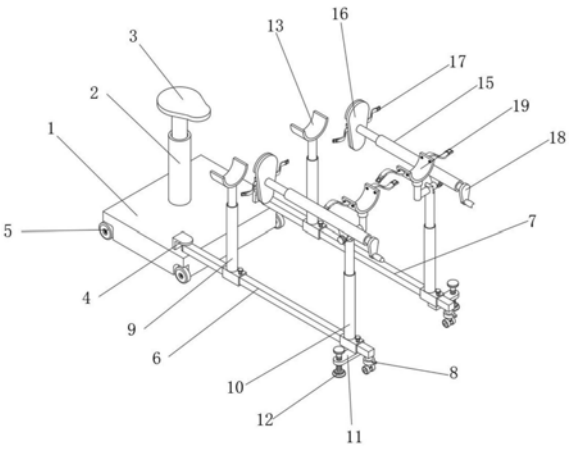

CN 215740243 U

1.一种急诊外科临床手术固定架,包括底座(1),其特征在于:所述底座(1)的上表面固定连接有调节杆(2),所述调节杆(2)的上表面固定连接有座椅(3),所述底座(1)的上表面固定连接有转动轴(4),所述底座(1)的下表面固定连接有车轮(5),所述转动轴(4)的数量为两个。一个所述转动轴(4)的内部插接有支撑装置A(6),另一个所述转动轴(4)的内部插接有支撑装置B(7),所述支撑装置A(6)的下表面固定连接有活动轮(8),所述支撑装置A(6)的表面套接有用于支撑四肢的支撑架(9),所述支撑装置A(6)的表面套接有支撑连接装置(10),所述支撑连接装置(10)的下表面固定连接有支撑板(11),所述支撑板(11)的表面开设有固定支撑柱(12)的螺纹孔。

2.根据权利要求1所述的一种急诊外科临床手术固定架,其特征在于:所述支撑架(9)的上表面固定连接有支撑块(13),所述支撑块(13)的下表面固定连接有伸缩杆(14)。

3.根据权利要求1所述的一种急诊外科临床手术固定架,其特征在于:所述支撑连接装置(10)的上表面插接有调节装置(15),所述调节装置(15)的一端固定连接有脚部固定架(16),所述脚部固定架(16)的表面固定连接有束带(17)。

4.根据权利要求1所述的一种急诊外科临床手术固定架,其特征在于:所述调节装置(15)的另一端固定连接有转动把手(18),所述调节装置(15)通过螺帽固定在支撑连接装置(10)的顶端。

5.根据权利要求1所述的一种急诊外科临床手术固定架,其特征在于:所述支撑连接装置(10)的上表面固定连接有手臂支撑架(19),所述手臂支撑架(19)的上表面固定连接有束带(17)。

6.根据权利要求1所述的一种急诊外科临床手术固定架,其特征在于:所述手臂支撑架(19)的表面开设有用于固定钢针的固定装置(20),所述固定装置(20)的表面固定连接有弹簧(2001),所述弹簧(2001)的一端固定连接有固定块(2002)。

一种急诊外科临床手术固定架

技术领域

[0001] 本实用新型涉及手术固定工具技术领域，具体为一种急诊外科临床手术固定架。

背景技术

[0002] 普外科是以手术为主要方法治疗肝脏、胆道、胰腺、胃肠、肛肠、血管疾病、甲状腺和乳房的肿瘤及外伤等其它疾病的临床学科，是外科系统最大的专科。普外科即普通外科，一般综合性医院外科除普外科外还有骨科、神经外科、心胸外科、泌尿外科等。目前，普外科对患者进行手术时，通常会对患者的四肢进行固定，防止手术中的意外乱动，发生二次伤害，不方便医生进行手术。

[0003] 根据中国专利公示号CN214049113U公开了一种普外科临床手术固定架，针对现有的固定装置固定效果不是很好，主要是不能根据不同身材的人来调节固定装置，从而不能最好的对患者进行固定，使用起来不是很方便，影响治疗效率的问题，现提出如下方案，其包括安装板，所述安装板的底部对称固定安装有四个支架，安装板上对称滑动安装有两个第一支撑板，两个第一支撑板上均活动安装有第一固定架，安装板上对称滑动安装有两个第二支撑板，两个第二支撑板上均活动安装有第二固定架，安装板的底部转动安装有第一螺杆。本实用新型使用方便，可以针对不同身材的患者进行固定，并且固定效果好，可以有效的提高对患者的治疗效果。

实用新型内容

[0004] (一)解决的技术问题

[0005] 针对现有技术的不足，本实用新型提供了一种急诊外科临床手术固定架，解决了上述背景技术中提出的问题。

[0006] (二)技术方案

[0007] 为实现以上目的，本实用新型通过以下技术方案予以实现：一种急诊外科临床手术固定架，包括底座，所述底座的上表面固定连接有调节杆，所述调节杆的上表面固定连接有座椅，所述底座的上表面固定连接有转动轴，所述底座的下表面固定连接有车轮，所述转动轴的数量为两个。一个所述转动轴的内部插接有支撑装置A，另一个所述转动轴的内部插接有支撑装置B，所述支撑装置A的下表面固定连接有活动轮，所述支撑装置A的表面套接有用于支撑四肢的支撑架，所述支撑装置A的表面套接有支撑连接装置，所述支撑连接装置的下表面固定连接有支撑板，所述支撑板的表面开设有固定支撑柱的螺纹孔。

[0008] 可选的，所述支撑架的上表面固定连接有支撑块，所述支撑块的下表面固定连接有伸缩杆。

[0009] 可选的，所述支撑连接装置的上表面插接有调节装置，所述调节装置的一端固定连接有脚部固定架，所述脚部固定架的表面固定连接有束带。

[0010] 可选的，所述调节装置的另一端固定连接有转动把手，所述调节装置通过螺帽固定在支撑连接装置的顶端。

[0011] 可选的，所述支撑连接装置的上表面固定连接有手臂支撑架，所述手臂支撑架的上表面固定连接有束带。

[0012] 可选的，所述手臂支撑架的表面开设有用于固定钢针的固定装置，所述固定装置的表面固定连接有弹簧，所述弹簧的一端固定连接有固定块。

[0013] (三)有益效果

[0014] 本实用新型提供了一种急诊外科临床手术固定架，具备以下有益效果：

[0015] 1、该急诊外科临床手术固定架，设置有支撑架和支撑连接装置，方便对患者的四肢进行固定，支撑装置为可转动，可以根据患者的受伤的四肢进行调节，设置有调节杆，座椅可以进行调节，也可将该装置放置在床下，方便将床上的患者将受伤的四肢进行固定。

[0016] 2、该急诊外科临床手术固定架，设置有脚部固定架和束，可以更好对患者受伤的脚部进行固定，设置有支撑架，方便患者腿部放置，可以避免对患者造成二次伤害，设置有手臂支撑架和固定装置，可以更好的将钢针对手部进行固定。

附图说明

[0017] 图1为本实用新型结构示意图；

[0018] 图2为本实用新型展开结构示意图；

[0019] 图3为本实用新型拆分结构示意图。

[0020] 图中：1、底座；2、调节杆；3、座椅；4、转动轴；5、车轮；6、支撑装置A；7、支撑装置B；8、活动轮；9、支撑架；10、支撑连接装置；11、支撑板；12、支撑柱；13、支撑块；14、伸缩杆；15、调节装置；16、脚部固定架；17、束带；18、转动把手；19、手臂支撑架；20、固定装置；2001、弹簧；2002、固定块。

具体实施方式

[0021] 下面将结合本实用新型实施例中的附图，对本实用新型实施例中的技术方案进行清楚、完整地描述。基于本实用新型中的实施例，本领域普通技术人员在没有做出创造性劳动前提下所获得的所有其他实施例，都属于本实用新型保护的范围。

[0022] 请参阅图1至图3，本实用新型提供一种技术方案：一种急诊外科临床手术固定架，包括底座1，底座1的上表面固定连接有调节杆2，调节杆2的上表面固定连接有座椅3，底座1的上表面固定连接有转动轴4，底座1的下表面固定连接有车轮5，转动轴4的数量为两个。一个转动轴4的内部插接有支撑装置A6，另一个转动轴4的内部插接有支撑装置B7，支撑装置A6的下表面固定连接有活动轮8，支撑装置A6的表面套接有用于支撑四肢的支撑架9，支撑装置A6的表面套接有支撑连接装置10，支撑连接装置10的下表面固定连接有支撑板11，支撑板11的表面开设有固定支撑柱12的螺纹孔；

[0023] 支撑架9的上表面固定连接有支撑块13，支撑块13的下表面固定连接有伸缩杆14，支撑连接装置10的上表面插接有调节装置15，调节装置15的一端固定连接有脚部固定架16，脚部固定架16的表面固定连接有束带17，调节装置15的另一端固定连接有转动把手18，调节装置15通过螺帽固定在支撑连接装置10的顶端，支撑连接装置10的上表面固定连接有手臂支撑架19，手臂支撑架19的上表面固定连接有束带17，手臂支撑架19的表面开设有用于固定钢针的固定装置20，固定装置20的表面固定连接有弹簧2001，弹簧2001的一端固定

连接有固定块2002。

[0024] 本实用新型中，该装置的工作步骤如下：

[0025] 医护人员将该装置移动到合适位置，将支撑架9和支撑连接装置10进行调节，将支撑柱12进行固定，转动把手18进行转动，脚步固定架16可以进行移动，患者坐在座椅3上，将脚固定在脚部固定架16上，用束带17进行固定，患者的腿部放置在支撑块13上表面；

[0026] 该装置也可固定患者的手臂，将支撑装置A6和支撑装置B7进行转动，用支撑柱12将其进行固定，患者的手臂可放在支撑块13上，也可将手放置在手臂支撑架19上，也可用钢针对手部进行固定，设置弹簧2001和固定块2002可以更好将钢针进行固定。

[0027] 尽管已经示出和描述了本实用新型的实施例，对于本领域的普通技术人员而言，可以理解在不脱离本实用新型的原理和精神的情况下可以对这些实施例进行多种变化、修改、替换和变型，本实用新型的范围由所附权利要求及其等同物限定。

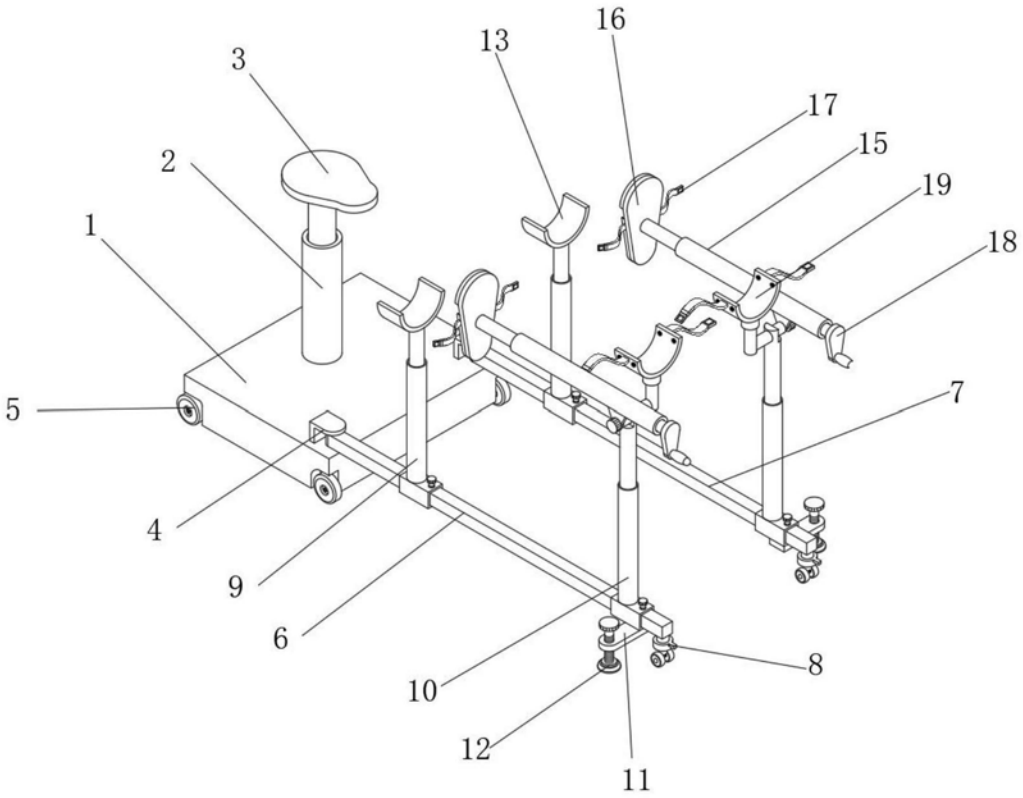
16
13
3
17
15
2
19
1
18
5
7
4
9
6
8
10
12
11

图1

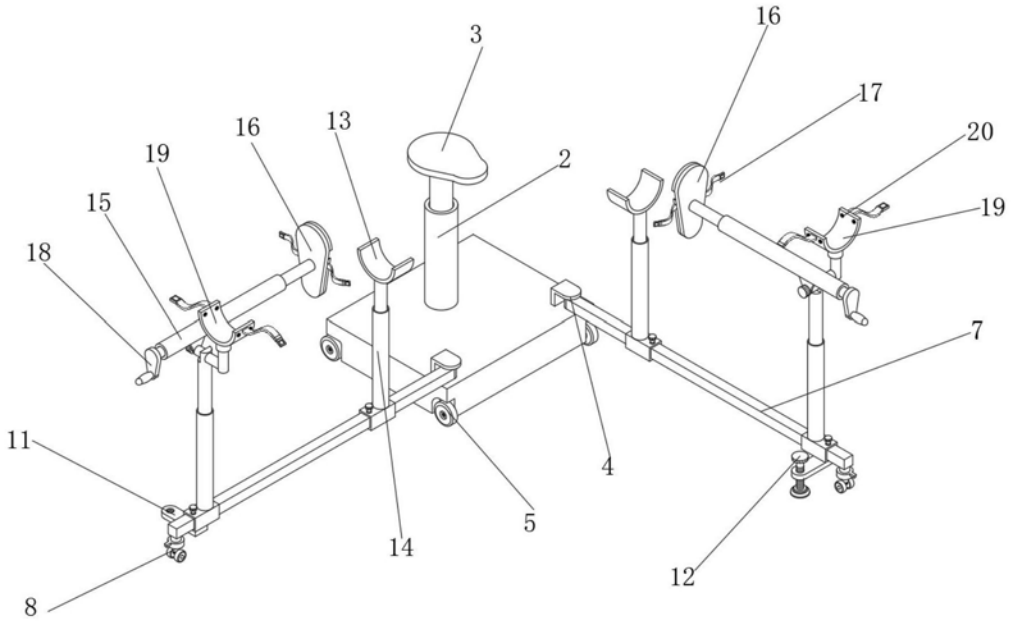
3
16
17
16
13
20
19
2
19
15
18
7
11
4
5
14
12
8

图2

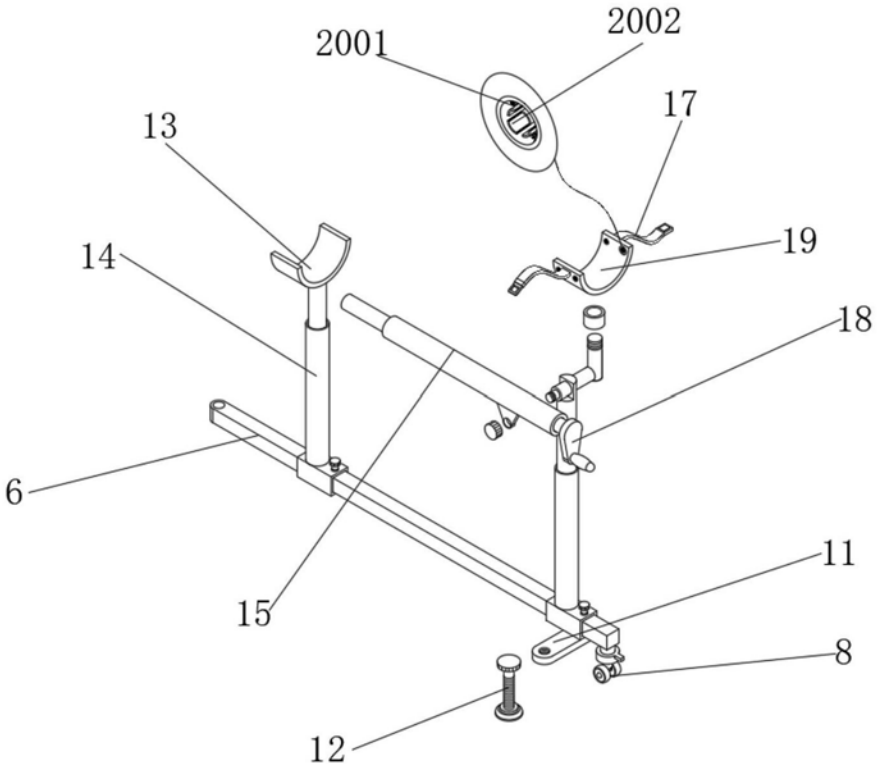

图3