[19] 中华人民共和国国家知识产权局

[51] Int. Cl[7]
A47G 23/00
A47G 23/02

[12] 实用新型专利说明书

[21] ZL 专利号 03208296.7

[45] 授权公告日 2004 年 9 月 22 日

[11] 授权公告号 CN 2642175Y

[22] 申请日 2003.8.30 [21] 申请号 03208296.7

[73] 专利权人 武艺博

地址 472000 河南省三门峡市崤山中路 26 号 三门峡市粮食局

[72] 设计人 武艺博

权利要求书 1 页 说明书 3 页 附图 3 页

[54] 实用新型名称 一种杯体套环

[57] 摘要

本实用新型涉及一种杯体套环，该套环套在一次性杯体的外面，其锥度与一次性杯体的锥度一致，在该套环的内壁上设置有一层可防止套环向下滑落的防滑层；在套环上连接有把手；套环分为上下两个，在上下两个套环之间连接有把手。 该套环可以起到隔热和增加杯体强度的作用，制造又简单，还更加节约材料。

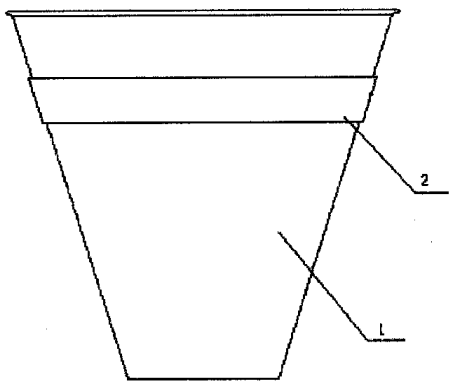

ISSN1008-4274

知识产权出版社出版

1、 一种杯体套环，具有可套在一次性杯体（1）的外面上的套环（2），所说的套环（2）的锥度与一次性杯体（1）的锥度一致，其特征在于：在该套环（2）的内壁上设置有一层可防止套环向下滑落的防滑层（3）。

2、 根据权利要求1所述的杯体套环，其特征在于：所说防滑层（3）为海棉。

3、 根据权利要求1所述的杯体套环，其特征在于：所说防滑层（3）为橡胶。

4、 根据权利要求1至3任一项所述的杯体套环，其特征在于：该套环（2）套在一次性杯体（1）的中上部位置。

5、 根据权利要求1至3任一项所述的杯体套环，其特征在于：在套环（2）上连接有把手（4）。

6、 根据权利要求1至3任一项所述的杯体套环，其特征在于：所说套环（2）分为上下两个，并在其间连接有把手（4）。

一种杯体套环

技术领域

本实用新型涉及一种杯体套环。

背景技术

目前，一次性纸杯体和塑料杯的广泛使用，减少了疾病的传播，为人们的生活带来了方便。但由于一次性纸杯体和塑料杯存在杯身刚性差和隔热性差的缺陷，又给人们的使用带来了一定的困难。现有技术中，如申请号为 99213999.6 的一次性杯杯套，采用了一个圆筒型壳体作为一次性杯的杯套，虽然可以起到隔热和增加杯体强度的作用，但是过于浪费材料。现在，市场上出现了一种低圆筒的一次性杯杯套，但仍然不够节约材料，加工也不够方便。

发明内容

本实用新型的目的在于提供一种既可以起到隔热和增加杯体强度的作用，又制造简单，还更加节约材料的杯体套环。

为实现上述目的，本实用新型采取的技术解决方案为：一种杯体套环，具有可套在一次性杯体的外面上的套环，套环的锥度与一次性杯体的锥度一致，在该套环的内壁上设置有一层可防止套环向下滑落的防滑层。

本实用新型的进一步技术解决方案为：防滑层为海棉或橡胶；

套环套在一次性杯体的中上部位置；在套环上连接有把手；套环分为上下两个，在上下两个套环之间连接有把手。

本实用新型与现有技术相比具有以下优点：

1、 可防止与一次性杯体配套使用的套环向下滑落；

2、 制造简单，节约材料；

3、 成本低，可在销售一次性杯体时作为赠品赠送，从而提高产品市场竞争力和产品销量，创造更大的经济效益。

附图说明

图 1 是本实用新型的套环主视图；

图 2 是图 1 所示套环的俯视图；

图 3 是本实用新型的套环套在杯体上的示意图；

图 4 是本实用新型的带把手套环的示意图；

图 5 是本实用新型的套环分上下两个并在其间连接有把手的示意图。

具体实施例方式

如图 1 和图 2 所示，在套环 2 的内壁上设置有一层可防止套环 2 向下滑落的防滑层 3，防滑层 3 为海棉或橡胶；套环 2 套在一次性杯体 1 的中上部位置，其锥度与一次性杯体 1 的锥度一致，如图 3 所示。在套环 2 上连接有把手 4，如图 4 所示。套环 2 分为上下两个，并在其间连接有把手 4，如图 5 所示。该杯体套环 2 可采用塑料、橡胶、不锈钢或其他金属、非金属材料制成，也可以用编制材料编制而成，当然最好用即隔热又轻便的材料制成。

当使用一次性杯体时，先将杯体套环 2 套在一次性杯体 1 上。既加强了一次性杯体的强度，又防止了开水过热而烫手。使用完毕后，将杯体套环 2 取下，以备下次再用。

当然，该杯体套环 2 也可做成其他形状，以适应不同形状的杯体；该杯体套环 2 也同样适用于普通玻璃杯。

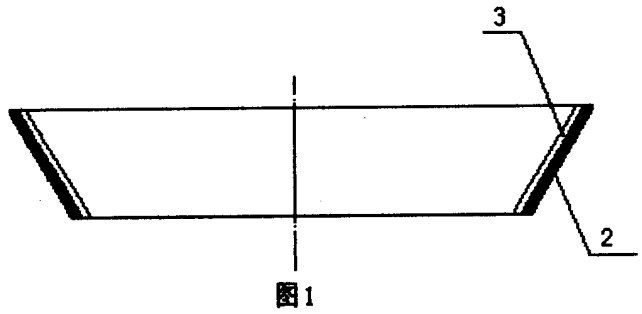

图1

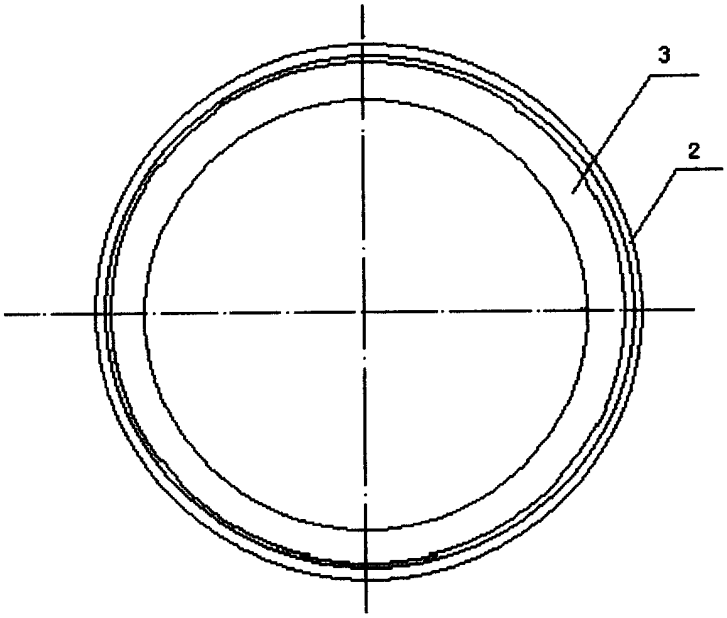

图2

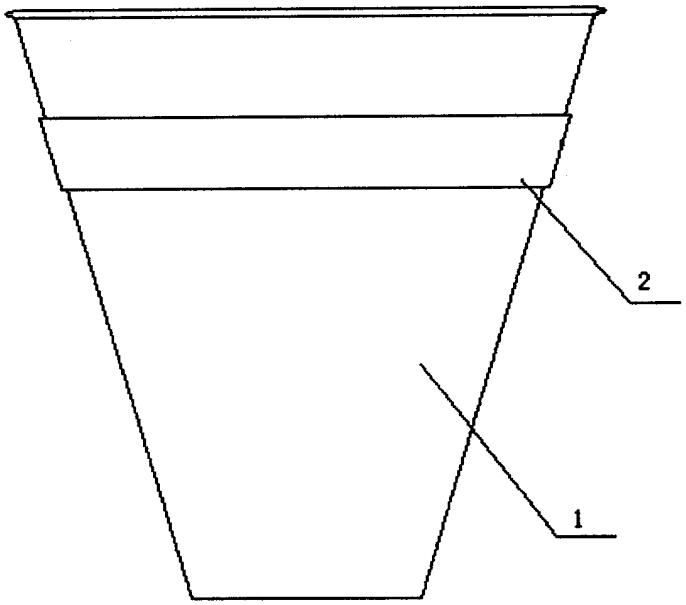

图3

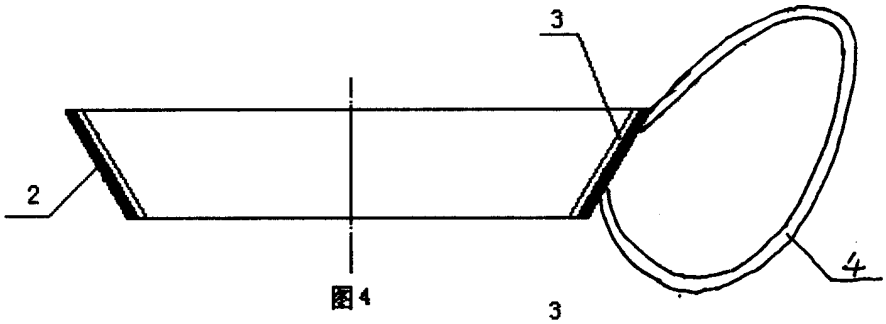

图4

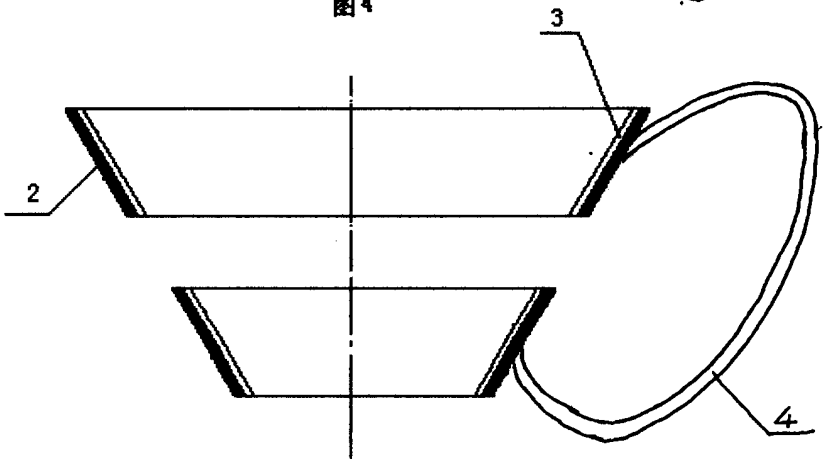

图5