(19)中华人民共和国国家知识产权局

(12)发明专利申请

(10)申请公布号 CN 108016906 A
(43)申请公布日 2018.05.11

(21)申请号 201711087911.2

(22)申请日 2017.11.07

(71)申请人 芜湖润林包装材料有限公司
地址 241000 安徽省芜湖市经济开发区龙山街道桥北工业园

(72)发明人 汪高林 毕永晨 高红林

(51)Int.Cl.
B65H 5/00(2006.01)
B31D 5/00(2017.01)

权利要求书1页 说明书3页 附图4页

(54)发明名称

分离式纸护角上纸架

(57)摘要

本发明公开了一种分离式纸护角上纸架，包括上纸架、传输板和毛坯圈定位工装，所述上纸架上可拆卸固定有毛坯定位圈，所述毛坯圈定位工装包括定位底板、定位支架和定位轴，所述定位底板固定在所述挤压工装固定槽内，所述定位支架固定在所述定位底板上，所述定位轴固定在所述定位支架顶端，所述毛坯定位圈可移动固定在所述定位轴上。本发明公开的分离式纸护角上纸架，实现上纸架各部位可拆卸安装，零件的更换与维修更加便捷，不会因某个零件的损坏而影响整个设备的工作，大大提高了生产效率。

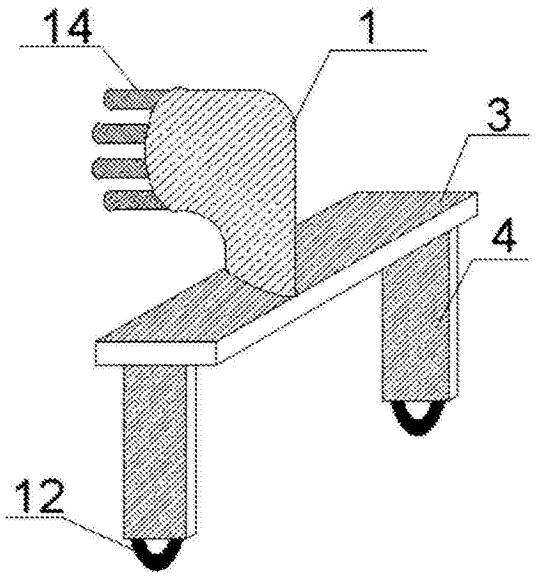

CN 108016906 A

1.一种分离式纸护角上纸架，其特征在于：包括上纸架(1)、传输板(2)和毛坯圈定位工装，所述上纸架(1)底部设有上纸架底板(3)，所述上纸架底板(3)底表面两端各设有一个底板支架(4)，所述底板支架(4)底部设有滑轮(12)，所述上纸架(1)上可拆卸固定有毛坯定位圈(15)，所述传输板(2)表面设有传输板固定槽(9)和挤压工装固定槽(10)，所述传输板(2)底部设有传输板支架(11)，所述滑轮(12)嵌在所述传输板固定槽(9)内，所述毛坯圈定位工装包括定位底板(5)、定位支架(6)和定位轴(13)，所述定位底板(5)固定在所述挤压工装固定槽(10)内，所述定位支架(6)固定在所述定位底板(5)上，所述定位轴(13)固定在所述定位支架(6)顶端，所述毛坯定位圈(15)可移动固定在所述定位轴(13)上。

2.根据权利要求1所述的分离式纸护角上纸架，其特征在于：所述毛坯定位圈(15)为圆柱型结构，所述毛坯定位圈(15)上设有定位轴通槽(16)，所述毛坯定位圈(15)表面均匀分布有若干销孔(17)，所述销孔(17)以圆周形式排列在所述定位轴通槽(16)周围，所述上纸架(1)为倒“L”型结构，所述上纸架(1)顶部前端表面均匀分布有若干固定销(14)，所述固定销(14)与所述销孔(17)相匹配。

3.根据权利要求1或权利要求2所述的分离式纸护角上纸架，其特征在于：所述定位轴(13)与所述定位轴通槽(16)相匹配，所述定位轴(13)贯穿所述定位轴通槽(16)。

4.根据权利要求1所述的分离式纸护角上纸架，其特征在于：所述底板支架(4)底表面设有滑轮固定槽(18)，所述滑轮固定槽(18)内螺旋固定有滑轮支架(19)，所述滑轮(12)固定在所述滑轮支架(19)上。

5.根据权利要求1所述的分离式纸护角上纸架，其特征在于：所述挤压工装固定槽(10)为“凸”型结构的凹槽，所述定位底板(5)为“凸”型板块，所述挤压工装固定槽(10)两端各自嵌合一个定位底板(5)，所述定位轴(13)的长度与所述挤压工装固定槽(10)的长度一致，所述定位轴(13)的长度与所述挤压工装固定槽(10)的长度一致，所述挤压工装固定槽(10)的个数至少有两条，所述传输板固定槽(9)设在所述挤压工装固定槽(10)两侧，所述上纸架底板(3)的长度与所述挤压工装固定槽(10)两侧的传输板固定槽(9)间隔距离相同。

6.根据权利要求1所述的分离式纸护角上纸架，其特征在于：所述定位轴(13)两端均设有一个定位销(8)，所述定位支架(6)顶端设有销连接杆(7)，所述定位销(8)可拆卸的固定在所述销连接杆(7)上。

7.根据权利要求6所述的分离式纸护角上纸架，其特征在于：所述定位销(8)底部设有销连接杆固定槽(20)，所述销连接杆固定槽(20)为螺旋槽孔，所述销连接杆(7)为螺旋柱，所述定位销(8)通过所述销连接杆固定槽(20)螺旋固定在所述销连接杆(7)上。

分离式纸护角上纸架

技术领域

[0001] 本发明涉及一种纸护角上纸架，具体为一种分离式纸护角上纸架，属于纸护角生产设备应用领域。

背景技术

[0002] 现有的纸护角上纸架为一体式结构，设备的维修与保养耗时较长，往往一个零件的损坏就可能导致整个设备无法运行，大大降低了上纸效率。

发明内容

[0003] 本发明的目的就在于为了解决上述问题而提供一种分离式纸护角上纸架。

[0004] 本发明通过以下技术方案来实现上述目的，一种分离式纸护角上纸架，包括上纸架、传输板和毛坯圈定位工装，所述上纸架底部设有上纸架底板，所述上纸架底板底表面两端各设有一个底板支架，所述底板支架底部设有滑轮，所述上纸架上可拆卸固定有毛坯定位圈，所述传输板表面设有传输板固定槽和挤压工装固定槽，所述传输板底部设有传输板支架，所述滑轮嵌在所述传输板固定槽内，所述毛坯圈定位工装包括定位底板、定位支架和定位轴，所述定位底板固定在所述挤压工装固定槽内，所述定位支架固定在所述定位底板上，所述定位轴固定在所述定位支架顶端，所述毛坯定位圈可移动固定在所述定位轴上。

[0005] 优选地，所述毛坯定位圈为圆柱型结构，所述毛坯定位圈上设有定位轴通槽，所述毛坯定位圈表面均匀分布有若干销孔，所述销孔以圆周形式排列在所述定位轴通槽周围，所述上纸架为倒“L”型结构，所述上纸架顶部前端表面均匀分布有若干固定销，所述固定销与所述销孔相匹配。

[0006] 优选地，所述定位轴与所述定位轴通槽相匹配，所述定位轴贯穿所述定位轴通槽。

[0007] 优选地，所述底板支架底表面设有滑轮固定槽，所述滑轮固定槽内螺旋固定有滑轮支架，所述滑轮固定在所述滑轮支架上。

[0008] 优选地，所述挤压工装固定槽为“凸”型结构的凹槽，所述定位底板为“凸”型板块，所述挤压工装固定槽两端各自嵌合一个定位底板，所述定位轴的长度与所述挤压工装固定槽的长度一致，所述定位轴的长度与所述挤压工装固定槽的长度一致，所述挤压工装固定槽的个数至少有两条，所述传输板固定槽设在所述挤压工装固定槽两侧，所述上纸架底板的长度与所述挤压工装固定槽两侧的传输板固定槽间隔距离相同。

[0009] 优选地，所述定位轴两端均设有一个定位销，所述定位支架顶端设有销连接杆，所述定位销可拆卸的固定在所述销连接杆上。

[0010] 优选地，所述定位销底部设有销连接杆固定槽，所述销连接杆固定槽为螺旋槽孔，所述销连接杆为螺旋柱，所述定位销通过所述销连接杆固定槽螺旋固定在所述销连接杆上。

[0011] 本发明的有益效果是：本发明公开的分离式纸护角上纸架，实现上纸架各部位可拆卸安装，零件的更换与维修更加便捷，不会因某个零件的损坏而影响整个设备的工作，大

大提高了生产效率。

附图说明

[0012] 图1为本发明上纸架结构示意图。

[0013] 图2为本发明传输板结构示意图。

[0014] 图3为本发明毛坯定位圈结构示意图。

[0015] 图4为本发明底板支架底部结构示意图。

[0016] 图5为本发明毛坯圈定位工装结构示意图。

[0017] 图6为本发明毛坯圈定位工装侧面结构示意图。

[0018] 图7为本发明定位销结构示意图。

[0019] 图中：1、上纸架，2、传输板，3、上纸架底板，4、底板支架，5、定位底板，6、定位支架，7、销连接杆，8、定位销，9、传输板固定槽，10、挤压工装固定槽，11、传输板支架，12、滑轮，13、定位轴，14、固定销，15、毛坯定位圈，16、定位轴通槽，17、销孔，18、滑轮固定槽，19、滑轮支架，20、销连接杆固定槽。

具体实施方式

[0020] 下面将结合本发明实施例中的附图，对本发明实施例中的技术方案进行清楚、完整地描述，显然，所描述的实施例仅仅是本发明一部分实施例，而不是全部的实施例。基于本发明中的实施例，本领域普通技术人员在没有做出创造性劳动前提下所获得的所有其他实施例，都属于本发明保护的范围。

[0021] 请参阅图1-7所示，一种分离式纸护角上纸架，包括上纸架1、传输板2和毛坯圈定位工装，所述上纸架1底部设有上纸架底板3，所述上纸架底板3底表面两端各设有一个底板支架4，所述底板支架4底部设有滑轮12，所述上纸架1上可拆卸固定有毛坯定位圈15，所述传输板2表面设有传输板固定槽9和挤压工装固定槽10，所述传输板2底部设有传输板支架11，所述滑轮12嵌在所述传输板固定槽9内，所述毛坯圈定位工装包括定位底板5、定位支架6和定位轴13，所述定位底板5固定在所述挤压工装固定槽10内，所述定位支架6固定在所述定位底板5上，所述定位轴13固定在所述定位支架6顶端，所述毛坯定位圈15可移动固定在所述定位轴13上。

[0022] 实施例

[0023] 滑轮12卡在传输板固定槽9内，实现上纸架1在传输板2上前后移动的功能。

[0024] 毛坯定位圈15固定在定位轴13上，定位底板5卡在挤压工装固定槽10内，实现定位轴13与传输板2之间的固定连接。

[0025] 毛坯定位圈15与上纸架1可拆卸连接，推动上纸架底板3，上纸架1推动毛坯定位圈15在定位轴13上前后移动，调节毛坯定位圈15的位置，便于毛坯定位圈15在后续工作中的定位。

[0026] 所述毛坯定位圈15为圆柱型结构，所述毛坯定位圈15上设有定位轴通槽16，所述毛坯定位圈15表面均匀分布有若干销孔17，所述销孔17以圆周形式排列在所述定位轴通槽16周围，所述上纸架1为倒“L”型结构，所述上纸架1顶部前端表面均匀分布有若干固定销14，所述固定销14与所述销孔17相匹配。

[0027] 所述定位轴13与所述定位轴通槽16相匹配，所述定位轴13贯穿所述定位轴通槽16。

[0028] 所述底板支架4底表面设有滑轮固定槽18，所述滑轮固定槽18内螺旋固定有滑轮支架19，所述滑轮12固定在所述滑轮支架19上。

[0029] 所述挤压工装固定槽10为“凸”型结构的凹槽，所述定位底板5为“凸”型板块，所述挤压工装固定槽10两端各自嵌合一个定位底板5，所述定位轴13的长度与所述挤压工装固定槽10的长度一致，所述定位轴13的长度与所述挤压工装固定槽10的长度一致，所述挤压工装固定槽10的个数至少有两条，所述传输板固定槽9设在所述挤压工装固定槽10两侧，所述上纸架底板3的长度与所述挤压工装固定槽10两侧的传输板固定槽9间隔距离相同。

[0030] 所述定位轴13两端均设有一个定位销8，所述定位支架6顶端设有销连接杆7，所述定位销8可拆卸的固定在所述销连接杆7上。

[0031] 所述定位销8底部设有销连接杆固定槽20，所述销连接杆固定槽20为螺旋槽孔，所述销连接杆7为螺旋柱，所述定位销8通过所述销连接杆固定槽20螺旋固定在所述销连接杆7上。

[0032] 对于本领域技术人员而言，显然本发明不限于上述示范性实施例的细节，而且在不背离本发明的精神或基本特征的情况下，能够以其他的具体形式实现本发明。因此，无论从哪一点来看，均应将实施例看作是示范性的，而且是非限制性的，本发明的范围由所附权利要求而不是上述说明限定，因此旨在将落在权利要求的等同要件的含义和范围内的所有变化囊括在本发明内。不应将权利要求中的任何附图标记视为限制所涉及的权利要求。

[0033] 此外，应当理解，虽然本说明书按照实施方式加以描述，但并非每个实施方式仅包含一个独立的技术方案，说明书的这种叙述方式仅仅是为清楚起见，本领域技术人员应当将说明书作为一个整体，各实施例中的技术方案也可以经适当组合，形成本领域技术人员可以理解的其他实施方式。

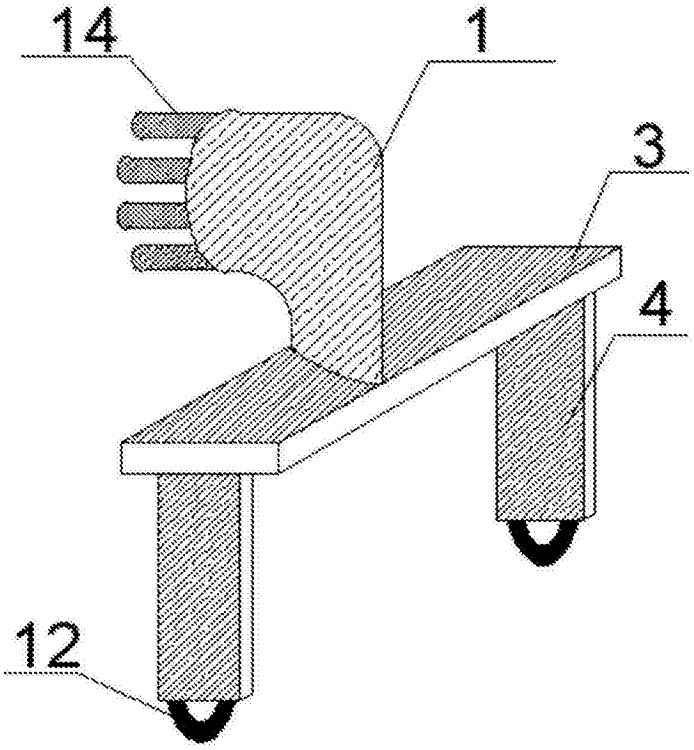

图1

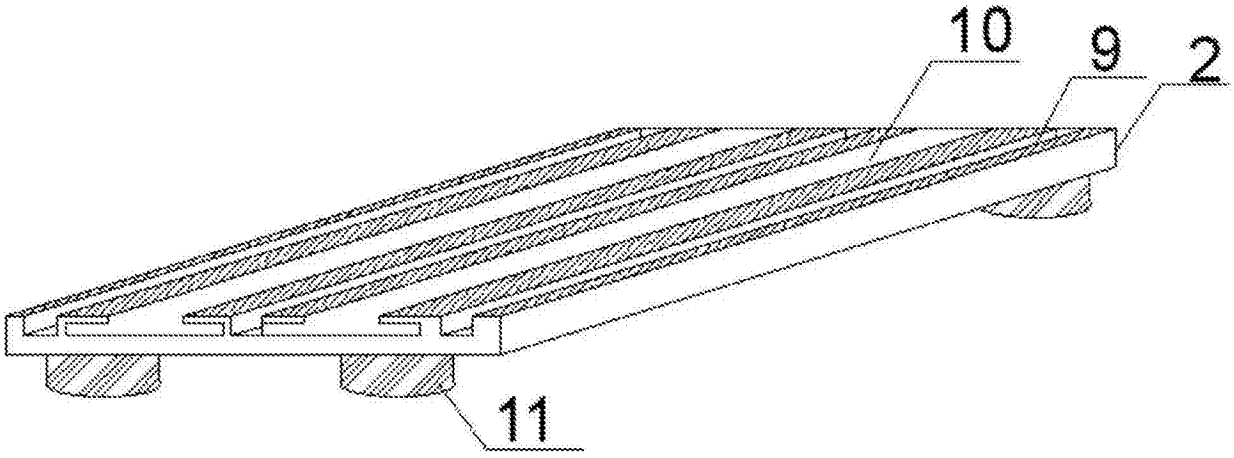

图2

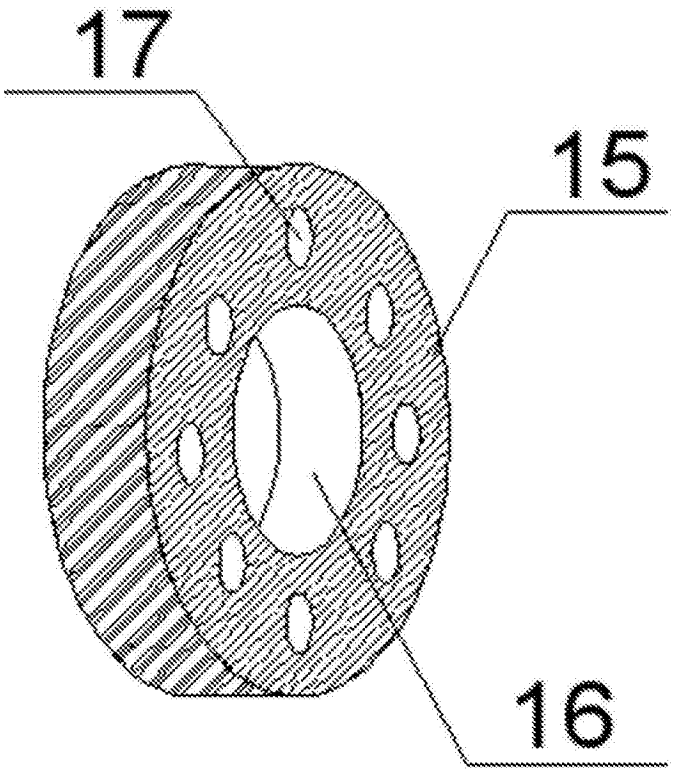

图3

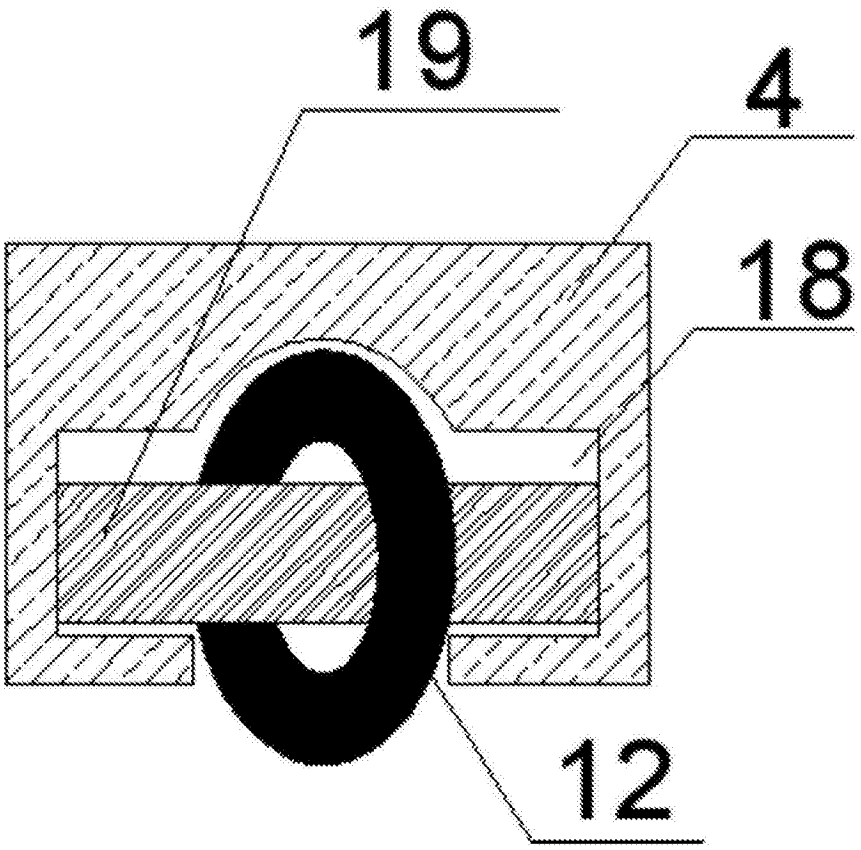

图4

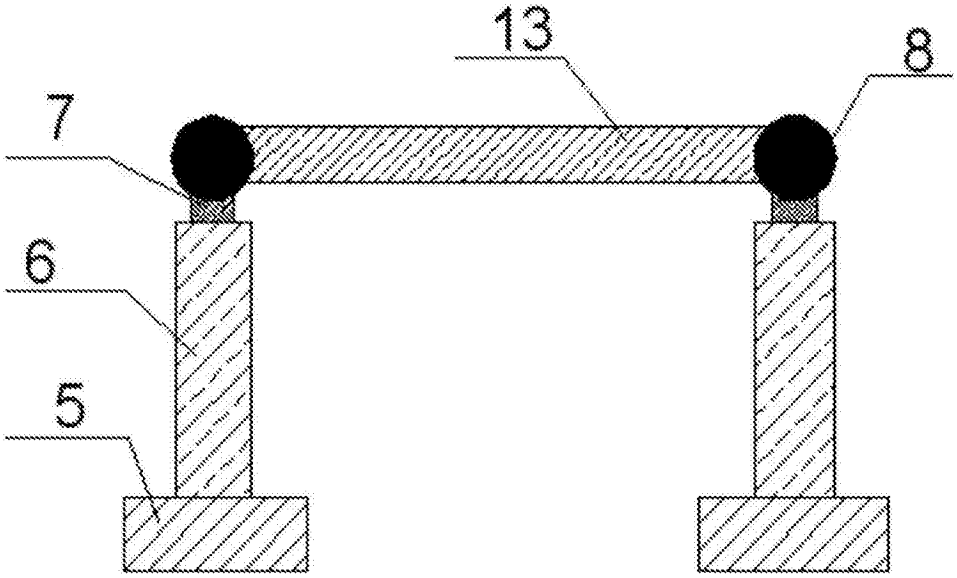

图5

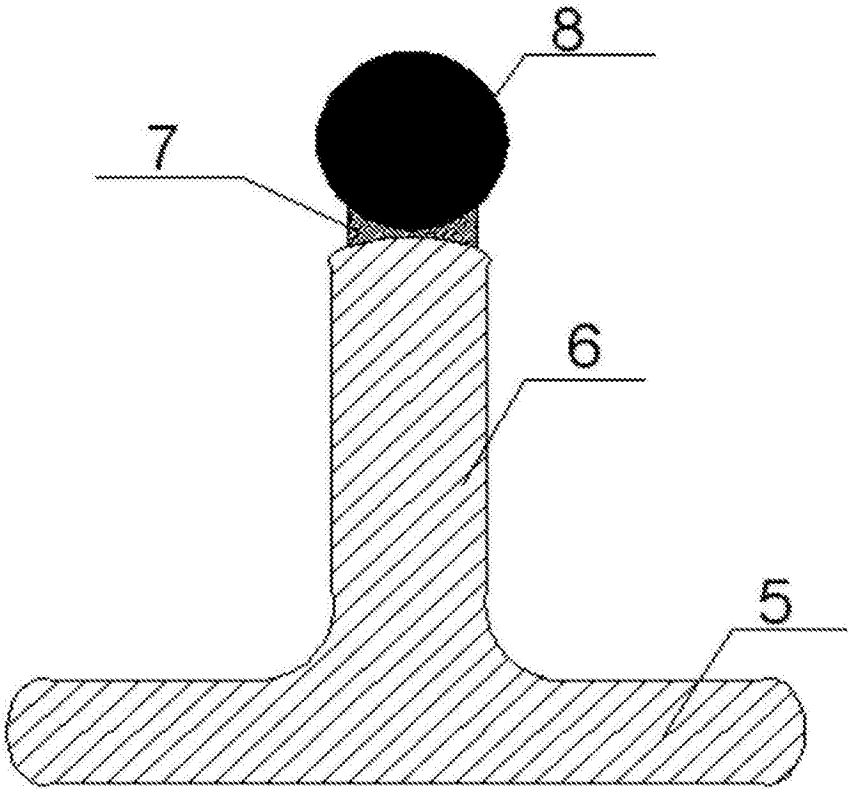

图6

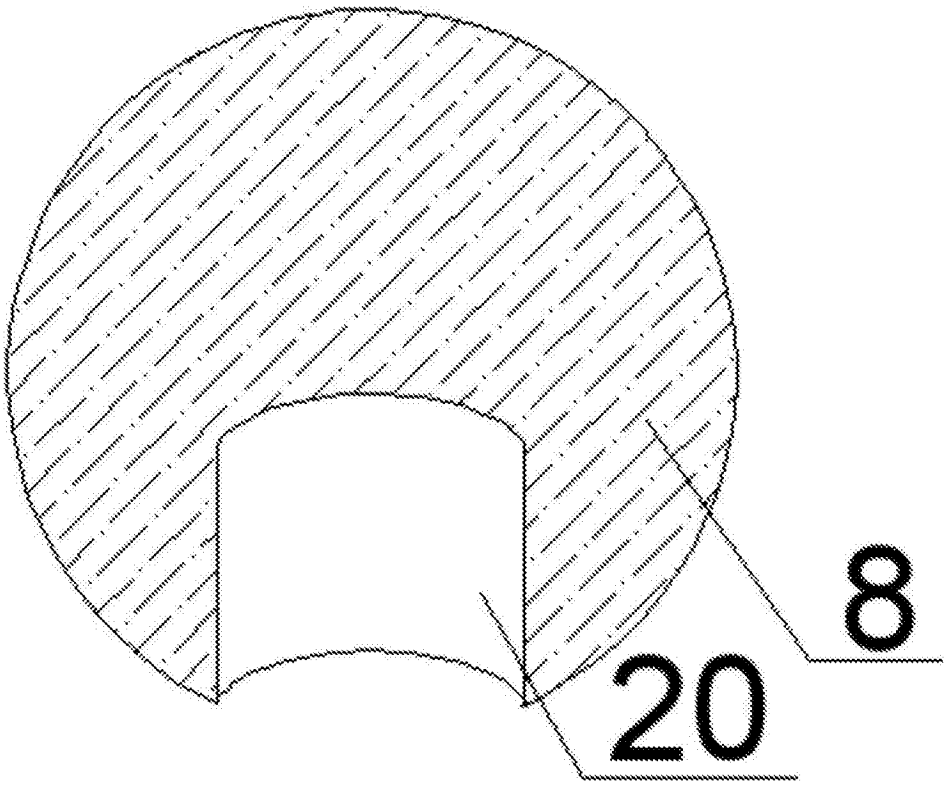

图7