(19)中华人民共和国国家知识产权局

(12)实用新型专利

(10)授权公告号 CN 202489595 U
(45)授权公告日 2012.10.17

(21)申请号 201120542324.X

(22)申请日 2011.12.19

(73)专利权人 陈佳婕
地址 401120 重庆市渝北区暨华中学

(72)发明人 陈佳婕

(51)Int.Cl.
A47C 19/22(2006.01)
A47B 23/02(2006.01)

权利要求书 1 页 说明书 1 页 附图 1 页

(54)实用新型名称

带移动桌子的床

(57)摘要

带移动桌子的床，其特征是：在床两侧安装滑槽，在床上安装桌子，桌子下面安装轱辘，在床下安装抽屉，在床上安装床背，床背下安装可调节高低的转轴。其有益效果是：晚上坐在床上上网，可以利用转轴把床背调节的适合自己的角度，可以把桌子滑到面前，把电脑放桌上看，也可利用桌子写作业，睡觉时在将桌子滑到脚下方。

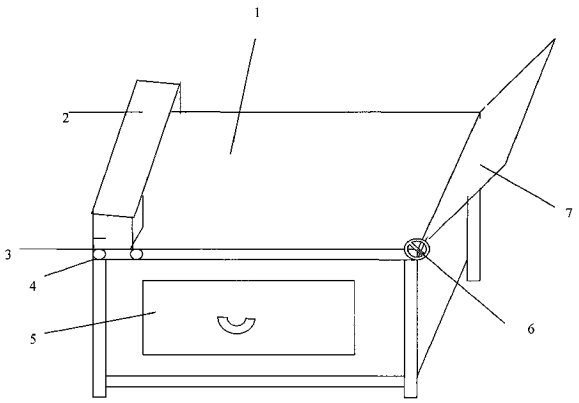

CN 202489595 U

1. 带移动桌子的床，其特征是：在床两侧安装滑槽，在床上安装桌子，桌子下面安装轱辘，在床下安装抽屉，在床上安装床背，床背下安装可调节高低的转轴。

带移动桌子的床

技术领域

[0001] 本实用新型涉及一种床，特别是一种带移动桌子的床。

背景技术

[0002] 现在人们经常工作很晚，通常晚上会坐在床上用笔记本电脑工作，经常把笔记本电脑放在腿上高度不够用起来也很不舒服，而且床背的角度也不能调节，坐久了肩膀会很不舒服。

发明内容

[0003] 本实用新型的目的就是要解决上述背景技术中提到的问题，提供一种带移动桌子的床。

[0004] 本实用新型采用的技术方案是：带移动桌子的床，其特征是：在床两侧安装滑槽，在床上安装桌子，桌子下面安装轱辘，在床下安装抽屉，在床上安装床背，床背下安装可调节高低的转轴。

[0005] 本实用新型的有益效果是：晚上坐在床上上网，可以利用转轴把床背调节的适合自己的角度，可以把桌子滑到面前，把电脑放桌上看，也可利用桌子写作业，睡觉时在将桌子滑到脚下方。

附图说明

[0006] 下面结合附图和实例对本实用新型作进一步详细说明。

[0007] 图为本实用新型的结构示意图。

[0008] 图中：1、床，2、桌子，3、滑槽，4、轱辘，5、抽屉，6、可调节高低的转轴，7、床背。

具体实施方式

[0009] 如图，带移动桌子的床，其特征是：在床 1 两侧安装滑槽 3，在床 1 上安装桌子 2，桌子 2 下面安装轱辘 4，在床 1 下安装抽屉 5，在床 1 上安装床背 7，床背 7 下安装可调节高低的转轴 6。其有益效果是：晚上坐在床上上网，可以利用转轴把床背调节的适合自己的角度，可以把桌子滑到面前，把电脑放桌上看，也可利用桌子写作业，睡觉时在将桌子滑到脚下方。

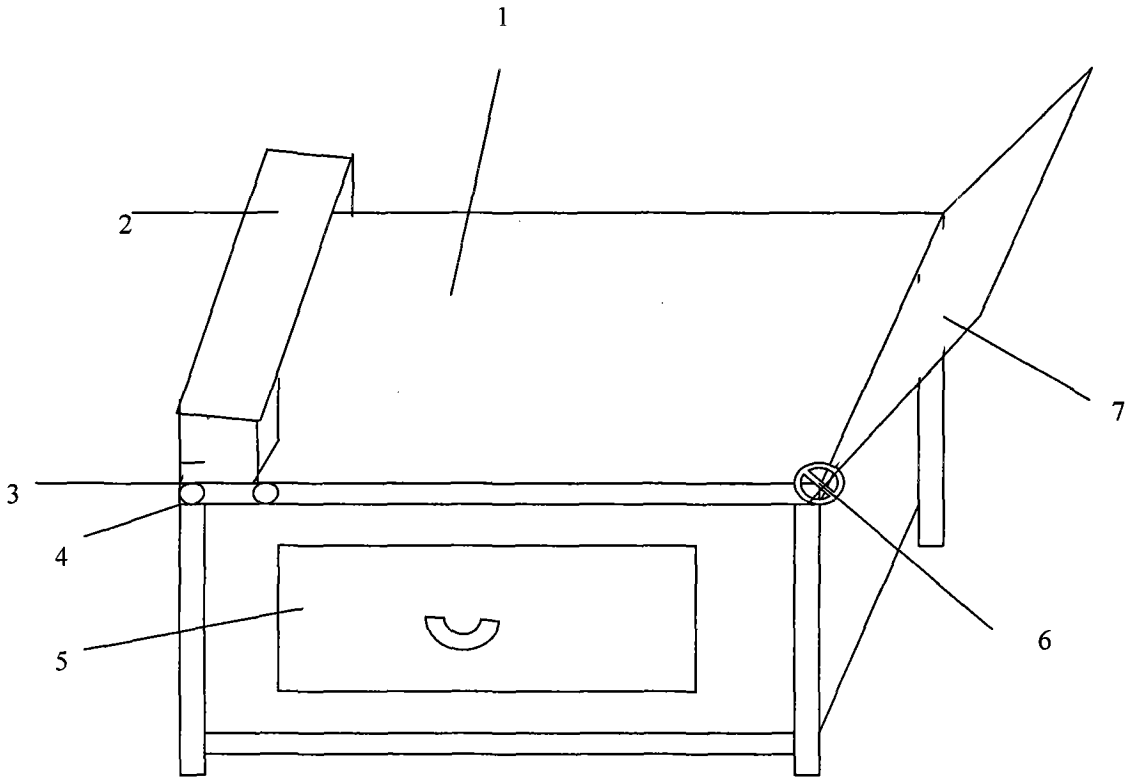
1
2
3
4
5
6
7