(19)中华人民共和国国家知识产权局

(12)实用新型专利

(10)授权公告号 CN 207545627 U
(45)授权公告日 2018.06.29

(21)申请号 201720399884.1

(22)申请日 2017.04.17

(73)专利权人 殷爱丽
地址 274500 山东省菏泽市东明县向阳路南段东明县人民医院产科

(72)发明人 殷爱丽

(74)专利代理机构 北京东方盛凡知识产权代理事务所(普通合伙) 11562
代理人 牟炳彦

(51)Int.Cl.
A61M 35/00(2006.01)

权利要求书1页 说明书3页 附图1页

(54)实用新型名称

一种妇产科用消毒装置

(57)摘要

本实用新型公开了一种妇产科用消毒装置，包括壳体，所述壳体右侧上端设置有臭氧机，所述壳体右侧下端设置有气缸，所述壳体内部设置有输气筒，所述壳体左侧设置有密封板，所述密封板上侧设置有提手，所述壳体左下侧设置有卡槽，所述输气筒内部设置有输液管，所述输液管右侧上端设置有入液口，所述输液管右侧与第一推手连接，所述第一推手内部设置有加热器，所述输液管左侧设置有喷液管，所述喷液管外侧设置有短支杆，所述短支杆外侧设置有海绵套，该种妇产科用消毒装置，操作简便，安全无污染，通过加热管对输液管内消毒液进行加热，避免了消毒液温度低刺激孕妇身体，通过设置输气筒，可以及时的对海绵套进行消毒，防止了交叉感染。

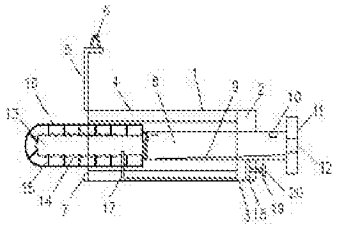

CN 207545627 U

1.一种妇产科用消毒装置，包括壳体(1)，其特征在于：所述壳体(1)右侧上端设置有臭氧机(2)，所述壳体(1)右侧下端设置有气缸(3)，所述壳体(1)内部设置有输气筒(4)，所述壳体(1)左侧设置有密封板(5)，所述密封板(5)上侧设置有提手(6)，所述壳体(1)左下侧设置有卡槽(7)，所述输气筒(4)内部设置有输液管(8)，所述输液管(8)右侧上端设置有入液口(10)，所述输液管(8)右侧与第一推手(11)连接，所述第一推手(11)内部设置有加热器(12)，所述输液管(8)左侧设置有喷液管(13)，所述喷液管(13)外侧设置有短支杆(15)，所述短支杆(15)外侧设置有海绵套(16)，所述喷液管(13)下侧设置有输气管(17)，所述气缸(3)内部设置有活塞(18)，所述活塞(18)与活塞杆(19)连接，所述活塞杆(19)右侧设置有第二推手(20)，所述输液管(8)与喷液管(13)交界处设置有挡板(21)，所述挡板(21)与链条(22)连接，所述链条(22)穿过左右两个水平旋转轮(23)后与弹性球(26)连接，所述输液管(8)外侧设置有加热管(29)。

2.根据权利要求1所述的一种妇产科用消毒装置，其特征在于：所述输液管(8)内部的第一推手(11)向喷液管(13)依次倾斜的曲向板(9)。

3.根据权利要求1所述的一种妇产科用消毒装置，其特征在于：所述旋转轮(23)通过固定挡片(24)固定，固定挡片(24)下侧设置有架设板(25)，架设板(25)靠近弹性球(26)的一侧开设有孔洞。

4.根据权利要求1所述的一种妇产科用消毒装置，其特征在于：所述弹性球(26)下侧设置有固定板(27)，固定板(27)通过固定支杆(28)保持位置不动。

5.根据权利要求1所述的一种妇产科用消毒装置，其特征在于：所述输液管(8)的长度等于臭氧机(2)和输气筒(4)的总长度，海绵套(16)的长度小于臭氧机(2)和输气筒(4)的总长度。

6.根据权利要求1所述的一种妇产科用消毒装置，其特征在于：所述弹性球(26)右侧设置有温度传感器，且弹性球(26)根据热胀冷缩原理制成。

7.根据权利要求1所述的一种妇产科用消毒装置，其特征在于：所述喷液管(13)外侧设置有喷液孔(14)，输气筒(4)靠近输液管(8)外侧设置有喷气孔(30)。

一种妇产科用消毒装置

技术领域

[0001] 本实用新型涉及医疗用具技术领域，具体为一种妇产科用消毒装置。

背景技术

[0002] 所谓妇产科疾病，是临床医学四大主要学科之一，主要研究女性生殖器官疾病的病因、病理、诊断及防治，妊娠、分娩的生理和病理变化，高危妊娠及难产的预防和诊治，女性生殖内分泌，计划生育及妇女保健等，妇产科的医务人员在对孕妇进行产前或产后检查时，都需要先对孕妇的会阴进行消毒处理，以防止在生产过程中交叉感染或引发其他并发症。妇产科常用的消毒方式是用手术镊捏着沾有消毒液的棉球反复擦拭，在擦拭过程中需要不断的更换沾有消毒液的棉球，以达到彻底消毒的目的。这种消毒方式不仅操作麻烦，增加了医务人员的工作难度，所需要的棉球量很大，造成极大的浪费，而且在冬季温度较低时进行消毒护理时，消毒液温度过低，会刺激孕妇，造成孕妇不适。

[0003] 所以，如何设计一种妇产科用消毒装置，成为我们当前要解决的问题。

实用新型内容

[0004] 本实用新型的目的在于提供一种妇产科用消毒装置，以解决上述背景技术中提出的问题。

[0005] 为实现上述目的，本实用新型提供如下技术方案：一种妇产科用消毒装置，包括壳体，所述壳体右侧上端设置有臭氧机，所述壳体右侧下端设置有气缸，所述壳体内部设置有输气筒，所述壳体左侧设置有密封板，所述密封板上侧设置有提手，所述壳体左下侧设置有卡槽，所述输气筒内部设置有输液管，所述输液管右侧上端设置有入液口，所述输液管右侧与第一推手连接，所述第一推手内部设置有加热器，所述输液管左侧设置有喷液管，所述喷液管外侧设置有短支杆，所述短支杆外侧设置有海绵套，所述喷液管下侧设置有输气管，所述气缸内部设置有活塞，所述活塞与活塞杆连接，所述活塞杆右侧设置有第二推手，所述输液管与喷液管交界处设置有挡板，所述挡板与链条连接，所述链条穿过左右两个水平旋转轮后与弹性球连接，所述输液管外侧设置有加热管。

[0006] 进一步的，所述输液管内部的第一推手向喷液管依次倾斜的曲向板。

[0007] 进一步的，所述旋转轮通过固定挡片固定，固定挡片下侧设置有架设板，架设板靠近弹性球的一侧开设有孔洞。

[0008] 进一步的，所述弹性球下侧设置有固定板，固定板通过固定支杆保持位置不动。

[0009] 进一步的，所述输液管的长度等于臭氧机和输气筒的总长度，海绵套的长度小于臭氧机和输气筒的总长度。

[0010] 进一步的，所述弹性球右侧设置有温度传感器，且弹性球根据热胀冷缩原理制成。

[0011] 进一步的，所述喷液管外侧设置有喷液孔，输气筒靠近输液管外侧设置有喷气孔。

[0012] 与现有技术相比，本实用新型的有益效果是：该种妇产科用消毒装置，操作简便，安全无污染，通过加热管对输液管内消毒液进行加热，避免了消毒液温度低刺激孕妇身体，

通过设置输气筒，可以及时的对海绵套进行消毒，防止了交叉感染。

附图说明

[0013] 图1是本实用新型的整体结构示意图；

[0014] 图2是本实用新型的弹性球部位结构示意图；

[0015] 图3是本实用新型的加热管布置示意图；

[0016] 图4是本实用新型的竖截面示意图；

[0017] 图中：1-壳体；2-臭氧机；3-气缸；4-输气筒；5-密封板；6-提手；7-卡槽；8-输液管；9-曲向板；10-入液口；11-第一推手；12-加热器；13-喷液管；14-喷液孔；15-短支杆；16-海绵套；17-输气管；18-活塞；19-活塞杆；20-第二推手；21-挡板；22-链条；23-旋转轮；24-固定挡片；25-架设板；26-弹性球；27-固定板；28-固定支杆；29-加热管；30-喷气孔。

具体实施方式

[0018] 下面将结合本实用新型实施例中的附图，对本实用新型实施例中的技术方案进行清楚、完整地描述，显然，所描述的实施例仅仅是本实用新型一部分实施例，而不是全部的实施例。基于本实用新型中的实施例，本领域普通技术人员在没有做出创造性劳动前提下所获得的所有其他实施例，都属于本实用新型保护的范围。

[0019] 请参阅图1.图2.图3.图4，本实用新型提供一种技术方案：一种妇产科用消毒装置，包括壳体1，所述壳体1右侧上端设置有臭氧机2，所述壳体1右侧下端设置有气缸3，所述壳体1内部设置有输气筒4，所述壳体1左侧设置有密封板5，所述密封板5上侧设置有提手6，所述壳体1左下侧设置有卡槽7，所述输气筒4内部设置有输液管8，所述输液管8右侧上端设置有入液口10，所述输液管8右侧与第一推手11连接，所述第一推手11内部设置有加热器12，所述输液管8左侧设置有喷液管13，所述喷液管13外侧设置有短支杆15，所述短支杆15外侧设置有海绵套16，所述喷液管13下侧设置有输气管17，所述气缸3内部设置有活塞18，所述活塞18与活塞杆19连接，所述活塞杆19右侧设置有第二推手20，所述输液管8与喷液管13交界处设置有挡板21，所述挡板21与链条22连接，所述链条22穿过左右两个水平旋转轮23后与弹性球26连接，所述输液管8外侧设置有加热管29。

[0020] 进一步的，所述输液管8内部的第一推手11向喷液管13依次倾斜的曲向板9，可以更好的方便消毒的输送。

[0021] 进一步的，所述旋转轮23通过固定挡片24固定，固定挡片24下侧设置有架设板25，架设板25靠近弹性球26的一侧开设有孔洞，可以更好的实现对消毒液温度的控制，避免了液体温度低而刺激孕妇身体。

[0022] 进一步的，所述弹性球26下侧设置有固定板27，固定板27通过固定支杆28保持位置不动，可以更好的发挥弹性球26的作用。

[0023] 进一步的，所述输液管8的长度等于臭氧机2和输气筒4的总长度，海绵套16的长度小于臭氧机2和输气筒4的总长度，可以在保证海绵套16正常使用的同时，还保证了对海绵套16的消毒工作。

[0024] 进一步的，所述弹性球26右侧设置有温度传感器，且弹性球26根据热胀冷缩原理制成，可以更好的对消毒液的温度进行控制。

[0025] 进一步的，所述喷液管13外侧设置有喷液孔14，输气筒4靠近输液管8外侧设置有喷气孔30，可以更好的实现对海绵套16的使用和对海绵套16的的消毒工作。

[0026] 工作原理：首先，将海绵套16通过短支杆15安装，设定消毒液的温度，并将消毒液从入液口10注入，此时，由于输液管8内温度低，弹性球26处于冷缩状态，在链条22的作用下，挡板21阻隔了输液管8到喷液管13的去路，启动加热器12，加热管29开始对输液管8内的消毒液进行加热，直到温度感应器感应温度并传达信号给加热器12，使其停止加热，此时，挡板21打开了输液管8到喷液管13的去路，架设板25中的孔洞也打开，消毒液进入喷液管13，然后，按动第一推手11，将海绵套16插入需要消毒的部位，按动第二推手20，在输气管17的作用下，消毒液经喷液孔14布满海绵套16，开始对患者进行消毒操作，最后，当海绵套16使用完毕后，拉回第一推手11，使海绵套16完全进入壳体1内部，按下密封板5，启动臭氧机2，使得臭氧经输气筒4和喷气孔30，对海绵套16进行消毒操作。

[0027] 尽管已经示出和描述了本实用新型的实施例，对于本领域的普通技术人员而言，可以理解在不脱离本实用新型的原理和精神的情况下可以对这些实施例进行多种变化、修改、替换和变型，本实用新型的范围由所附权利要求及其等同物限定。

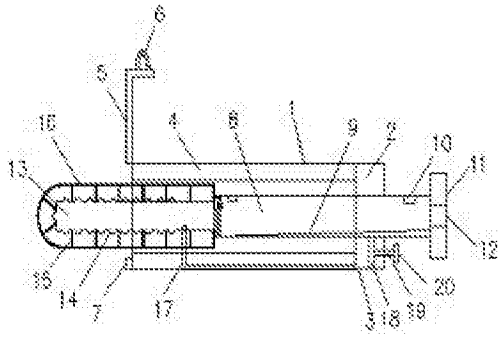
6
5
16
4
8
1
9
2
10
11
13
12
15
14
7
17
3
18
19
20

图1

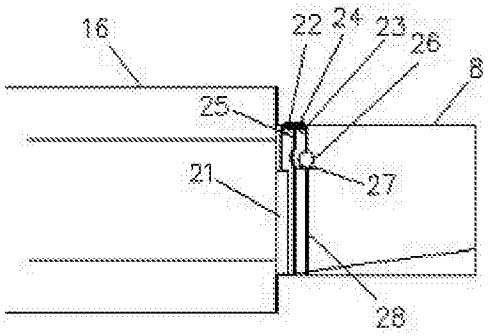
16
22
24
23
26
8
25
27
21
28

图2

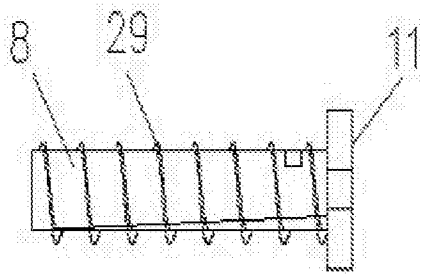
8
29
11

图3

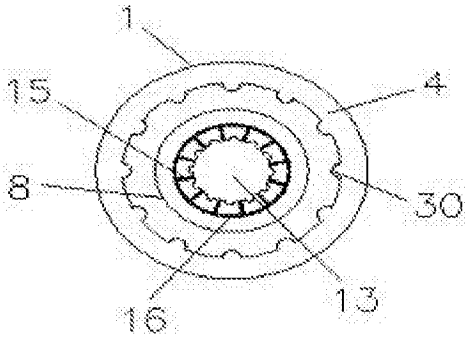
1
15
4
8
30
16
13

图4