(19)中华人民共和国国家知识产权局

(12)实用新型专利

(10)授权公告号 CN 210408405 U
(45)授权公告日 2020.04.28

(21)申请号 201920912923.2

(22)申请日 2019.06.18

(73)专利权人 苏童
地址 271200 山东省泰安市新泰市新汶办事处健康路东7号8号楼1单元102室

(72)发明人 苏童 张艳

(74)专利代理机构 济南誉丰专利代理事务所（普通合伙企业）37240
代理人 王舵

(51)Int.Cl.
A61B 5/021(2006.01)
A61B 90/00(2016.01)

权利要求书1页 说明书2页 附图1页

(54)实用新型名称

一种应用于站立位血压测量的手臂放置架

(57)摘要

本实用新型涉及一种应用于站立位血压测量的手臂放置架，包括安装有行走轮的可移动的底座，在底座上表面的一端安装升降气缸，升降气缸的缸座与底座上表面铰接，升降气缸的活塞杆与托板垂直固接；在托板上设有用于放置血压计盒体的放置槽，血压计盒体通过顶紧机构固定在放置槽内；在托板的四边均活动安装挡板，四个挡板围合成放置区域；在底座的上表面设有容纳槽，旋转气缸的缸座与容纳槽铰接，旋转气缸的活塞杆与升降气缸的缸座铰接。针对站立位血压测量时的特殊体位特征，通过高度可调节的放置架满足不同身高人群的使用，托板可用于放置血压计盒体以及检测者手臂，方便了测量过程。

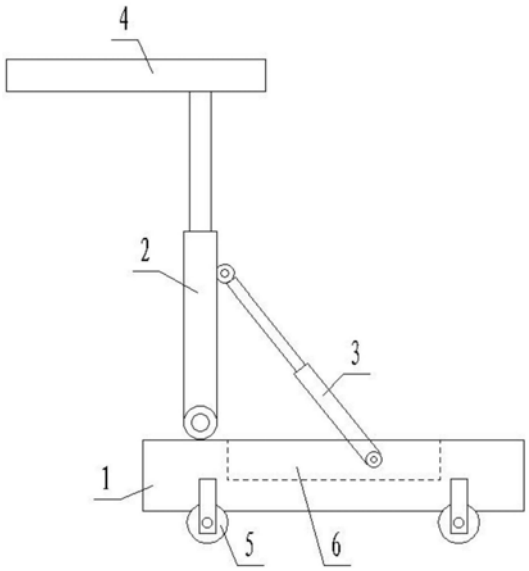

CN 210408405 U

1.一种应用于站立位血压测量的手臂放置架,其特征在于:包括安装有行走轮(5)的可移动的底座(1),在底座(1)上表面的一端安装升降气缸(2),升降气缸(2)的缸座与底座(1)上表面铰接,升降气缸(2)的活塞杆与托板(4)垂直固接;在托板(4)上设有用于放置血压计盒体(8)的放置槽(7),血压计盒体(8)通过顶紧机构固定在放置槽(7)内;在托板(4)的四边均活动安装挡板(10),四个挡板(10)围合成放置区域;在底座(1)的上表面设有容纳槽(6),旋转气缸(3)的缸座与容纳槽(6)铰接,旋转气缸(3)的活塞杆与升降气缸(2)的缸座铰接。

2.根据权利要求1所述的一种应用于站立位血压测量的手臂放置架,其特征在于:所述顶紧机构包括顶紧螺栓(9),在托板(4)上设有与放置槽(7)连通的螺纹孔,顶紧螺栓(9)与螺纹孔连接。

3.根据权利要求2所述的一种应用于站立位血压测量的手臂放置架,其特征在于:在托板(4)的四边均设有插孔,每个挡板(10)上均固接插头(11),插头(11)与插孔插接。

4.根据权利要求1所述的一种应用于站立位血压测量的手臂放置架,其特征在于:升降气缸(2)和旋转气缸(3)分别与不同的气泵连接。

一种应用于站立位血压测量的手臂放置架

技术领域

[0001] 本实用新型涉及血压测量技术领域，尤其涉及一种应用于站立位血压测量的手臂放置架。

背景技术

[0002] 在门诊测量血压时，常用的检查体位是坐位；在病房测量时，常用卧位。除了这两种检查体位，在某些特殊情况下，我们还要查站立位的血压。根据最新的《中国高血压防治指南2018年修改版》规定，老年人、糖尿病患者及出现体位性低血压情况者，应该加测站立位血压。站立位血压需在卧位改为站立位后1分钟和3分钟时测量。

[0003] 在进行站立位血压测量时由于缺少相应的支撑装置，不便于血压计盒体的放置，同时也不便于袖带的捆绑。

实用新型内容

[0004] 本实用新型针对现有技术的不足，提供一种应用于站立位血压测量的手臂放置架，针对站立位血压测量时的特殊体位特征，通过高度可调节的放置架满足不同身高人群的使用，托板可用于放置血压计盒体以及检测者手臂，方便了测量过程。

[0005] 本实用新型是通过如下技术方案实现的，提供一种应用于站立位血压测量的手臂放置架，包括安装有行走轮的可移动的底座，在底座上表面的一端安装升降气缸，升降气缸的缸座与底座上表面铰接，升降气缸的活塞杆与托板垂直固接；在托板上设有用于放置血压计盒体的放置槽，血压计盒体通过顶紧机构固定在放置槽内；在托板的四边均活动安装挡板，四个挡板围合成放置区域；在底座的上表面设有容纳槽，旋转气缸的缸座与容纳槽铰接，旋转气缸的活塞杆与升降气缸的缸座铰接。

[0006] 作为优选，所述顶紧机构包括顶紧螺栓，在托板上设有与放置槽连通的螺纹孔，顶紧螺栓与螺纹孔连接。

[0007] 作为优选，在托板的四边均设有插孔，每个挡板上均固接插头，插头与插孔插接。

[0008] 作为优选，升降气缸和旋转气缸分别与不同的气泵连接。

[0009] 本实用新型的有益效果为：

[0010] 1、针对站立位血压测量时的特殊体位特征，通过高度可调节的放置架满足不同身高人群的使用，托板可用于放置血压计盒体以及检测者手臂，方便了测量过程。

[0011] 2、托板上设有放置血压计盒体的放置槽，血压计盒体通过顶紧机构固定，使用过程中可以不必担心血压计盒体从托板上掉落，医护人员可以集中精力测量血压。

附图说明

[0012] 图1为本实用新型正视结构示意图；

[0013] 图2为本实用新型挡板与托板连接关系俯视图；

[0014] 图中所示：

[0015] 1、底座，2、升降气缸，3、旋转气缸，4、托板，5、行走轮，6、容纳槽，7、放置槽，8、血压计盒体，9、顶紧螺栓，10，挡板，11、插头。

具体实施方式

[0016] 为能清楚说明本方案的技术特点，下面通过具体实施方式，对本方案进行阐述。

[0017] 如图1、2所示，本实用新型包括安装有行走轮5的可移动的底座1，在底座1上表面的一端安装升降气缸2，升降气缸2的缸座与底座1上表面铰接，升降气缸2的活塞杆与托板4垂直固接。在托板4上设有用于放置血压计盒体8的放置槽7，血压计盒体8通过顶紧机构固定在放置槽7内。在托板4的四边均活动安装挡板10，四个挡板10围合成放置区域。在底座1的上表面设有容纳槽6，旋转气缸3的缸座与容纳槽6铰接，旋转气缸3的活塞杆与升降气缸2的缸座铰接，旋转气缸3可以推动或拉动升降气缸2转动，进而实现升降气缸2竖起或平卧，升降气缸2竖起时，托板4放置血压计盒体8以及检测者手臂，当使用结束后，升降气缸2为平卧状态，旋转气缸3刚好收纳至容纳槽6内。

[0018] 在本实施例中，所述顶紧机构包括顶紧螺栓9，在托板4上设有与放置槽7连通的螺纹孔，顶紧螺栓9与螺纹孔连接。将血压计盒体8放入放置槽7内，转动螺栓，通过螺栓顶紧血压计盒体8。血压计盒体8通过顶紧机构固定，使用过程中可以不必担心血压计盒体8从托板4上掉落，医护人员可以集中精力测量血压。

[0019] 在本实施例中，在托板4的四边均设有插孔，每个挡板10上均固接插头11，插头11与插孔插接。挡板10与托板4采用活动插接的方式，挡板10可以根据需要选择安装，安装挡板10后，四个挡板10围合成的放置区域可以放置物品，放置架可以作为医用物品转运车使用。

[0020] 在本实施例中，升降气缸2和旋转气缸3分别与不同的气泵连接，每个气泵均与底座1固接，每个气泵的工作均通过人工控制。

[0021] 当然，上述说明也并不仅限于上述举例，本实用新型未经描述的技术特征可以通过或采用现有技术实现，在此不再赘述；以上实施例及附图仅用于说明本实用新型的技术方案并非是对本实用新型的限制，参照优选的实施方式对本实用新型进行了详细说明，本领域的普通技术人员应当理解，本技术领域的普通技术人员在本实用新型的实质范围内所做出的变化、改型、添加或替换都不脱离本实用新型的宗旨，也应属于本实用新型的权利要求保护范围。

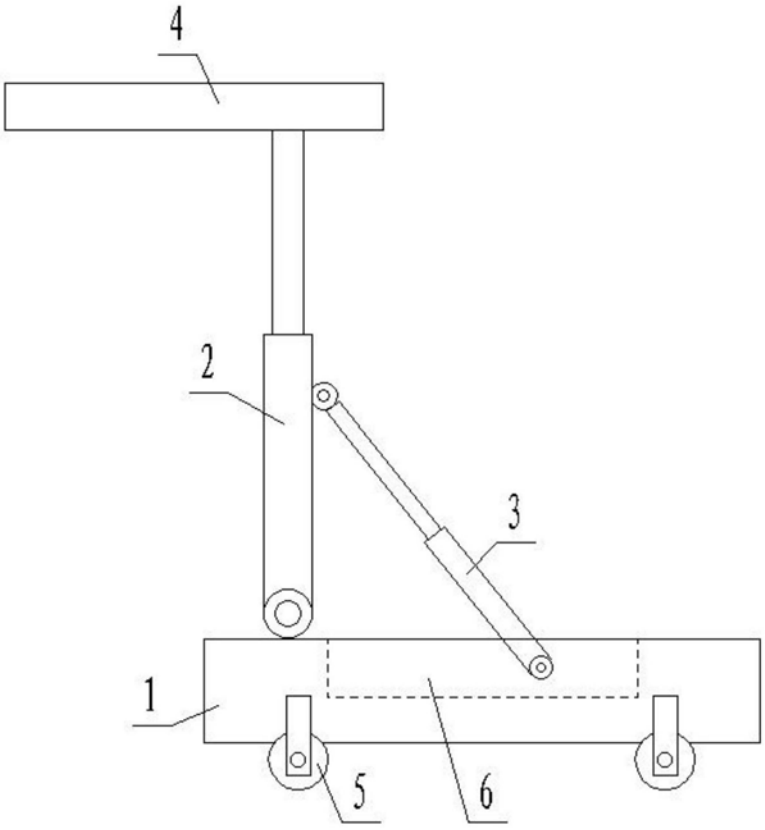

图1

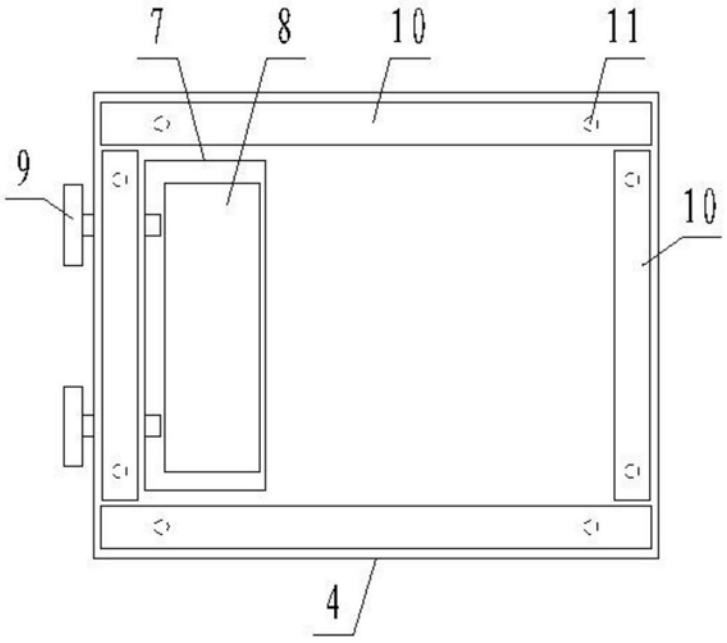

图2