(19)中华人民共和国国家知识产权局

(12)实用新型专利

(10)授权公告号 CN 212125822 U
(45)授权公告日 2020.12.11

(21)申请号 202020483278.X

(22)申请日 2020.04.03

(73)专利权人 四川省宜宾普什集团3D有限公司
地址 644007 四川省宜宾市翠屏区岷江西路150号
专利权人 四川省宜宾普拉斯包装材料有限公司

(72)发明人 周立权 阳培翔 杨成彦 马靖 王传龙 刘坤宏 陈莉 葛嘉 彭丽霞 彭琪 张玉冬 任再渊 朱菊红 王喜 文列龙 张雷

(74)专利代理机构 成都九鼎天元知识产权代理有限公司 51214
代理人 管高峰

(51)Int.Cl.
B65D 5/08(2006.01)
B65D 5/42(2006.01)
B65D 5/64(2006.01)

权利要求书1页 说明书4页 附图3页

(54)实用新型名称

包装盒件及3D包装盒

(57)摘要

本实用新型涉及包装盒领域，旨在解决现有的包装盒件无法兼顾低价和高档次的问题，提供包装盒件及3D包装盒。包装盒件包括矩形片，包括前片、背片和两个侧片，并能够折叠成矩形围壁；顶盖结构，连接于矩形片的上端；顶盖结构包括盖片、前折叠片以及侧折叠片；前折叠片和前片交界处设有平行间隔的前双折痕，前双折痕之间限定前连接片；侧折叠片和侧片交界处设有平行间隔的侧双折痕，侧双折痕之间限定侧连接片；盖片能够沿单折痕折叠至位于包装盒顶面之内的位置，并适配地封闭侧连接片和前连接片围成的开口。本实用新型的有益效果是有效提高盒体的挺度，加固盒体棱角厚度，提升盒体的成型效果，并解决了以往包装盒件盒盖翘曲问题。

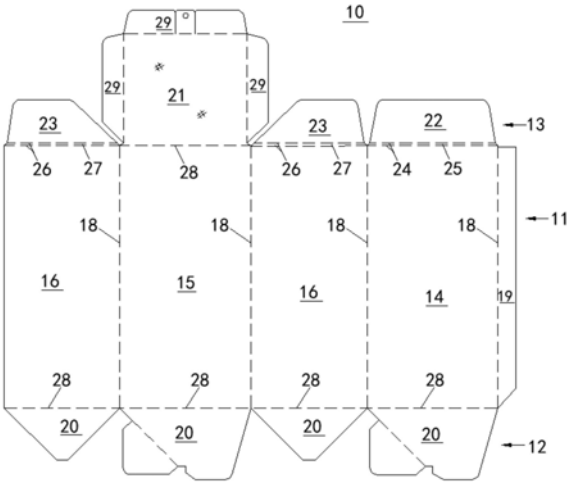

CN 212125822 U

1.一种包装盒件,其特征在于,包括:

矩形片,其包括前片、背片和两个侧片,并能够沿其竖向折痕折叠成封闭的矩形围壁;

底封结构,其连接于所述矩形片的下端,并能够折叠封闭所述矩形围壁的下口;以及

顶盖结构,其连接于所述矩形片的上端,并能够折叠地盖合或打开所述矩形围壁的上口;

其中,所述顶盖结构包括连接于所述背片上边的盖片、连接于所述前片上边的前折叠片,以及分别连接于各个所述侧片上边的侧折叠片;

所述前折叠片和前片交界处设有平行间隔的前双折痕,前双折痕之间限定前连接片,并能够沿其双折痕折叠至使前连接片位于包装盒顶面之内、前折叠片位于矩形围壁之内的状态;

所述侧折叠片和侧片交界处设有平行间隔的侧双折痕,侧双折痕之间限定侧连接片,并能够沿其双折痕折叠至使侧连接片位于包装盒顶面之内、侧折叠片位于矩形围壁之内的状态;

所述盖片的一边通过单折痕连接于所述背片,且盖片能够沿该单折痕折叠至位于包装盒顶面之内的位置,且在该位置时,所述盖片的另外三边分别通过单折痕连接一折沿;并且,各个所述折沿能够沿对应的单折痕相对盖片朝包装盒底部折叠,以使在顶盖结构的盖合状态下,各折沿在矩形围壁内和所述侧折叠片/前折叠片横向相抵,盖片适配地封闭侧连接片和前连接片围成的开口。

2.根据权利要求1所述的包装盒件,其特征在于:

在展开状态下,所述盖片和所述背片的交界处的单折痕、所述前双折痕的靠近所述底封结构一侧的折痕以及所述侧双折痕的靠近所述底封结构一侧的折痕共线。

3.根据权利要求1所述的包装盒件,其特征在于:

所述侧折叠片和所述前折叠片均从两侧裁去部分材料,以形成下大上小的梯形结构。

4.根据权利要求1所述的包装盒件,其特征在于:

所述前折叠片、侧折叠片的棱角处圆角处理。

5.根据权利要求1所述的包装盒件,其特征在于:

所述前折叠片和所述侧折叠片的侧边均两侧减去部分材料的下大上小的梯形结构,且在顶盖结构的盖合状态下,所述前折叠片和两个所述侧折叠片分别配合于盖片的对应三边,并和盖片共拼成完整的矩形。

6.根据权利要求1所述的包装盒件,其特征在于:

所述底封结构包括分别连接于前片、背片和两个侧片下边的底片,四个所述底片在叠合状态下相互连接以封闭矩形围壁的下口。

7.一种3D包装盒,其特征在于:由权利要求1-6任一项所述的包装盒件折叠而成。

8.根据权利要求7所述的3D包装盒,其特征在于:

还包括底座,所述底座放置于所述矩形围壁内并支撑于所述底封结构连接而成的包装盒封底之上。

包装盒件及3D包装盒

技术领域

[0001] 本实用新型涉及包装盒领域，具体而言，涉及包装盒件及3D包装盒。

背景技术

[0002] 现有的包装盒件大都采用光栅片材或采用光栅片材覆纸张后再用内外盒结合的形式制成；3D礼盒则是采用光栅片材对裱纸张后，再粘贴纸板制成。

[0003] 然而，这些技术存在的缺点：3D勾底包装盒虽然价格相比3D礼盒较便宜，但档次较低，且成型后的挺度也没有3D礼盒好；而3D礼盒外观看起档次较高，挺度也好，但成本也高，不能满足消费者既要档次高又要价廉的需求。

实用新型内容

[0004] 本实用新型旨在提供包装盒件及3D包装盒，以解决现有的包装盒件无法兼顾低价和高档次的问题。

[0005] 本实用新型的实施例是这样实现的：

[0006] 一种包装盒件，其包括：

[0007] 矩形片，其包括前片、背片和两个侧片，并能够沿其竖向折痕折叠成封闭的矩形围壁；

[0008] 底封结构，其连接于所述矩形片的下端，并能够折叠封闭所述矩形围壁的下口；以及

[0009] 顶盖结构，其连接于所述矩形片的上端，并能够折叠地盖合或打开所述矩形围壁的上口；

[0010] 其中，所述顶盖结构包括连接于所述背片上边的盖片、连接于所述前片上边的前折叠片，以及分别连接于各个所述侧片上边的侧折叠片；

[0011] 所述前折叠片和前片交界处设有平行间隔的前双折痕，前双折痕之间限定前连接片，并能够沿其双折痕折叠至使前连接片位于包装盒顶面之内、前折叠片位于矩形围壁之内的状态；

[0012] 所述侧折叠片和侧片交界处设有平行间隔的侧双折痕，侧双折痕之间限定侧连接片，并能够沿其双折痕折叠至使侧连接片位于包装盒顶面之内、侧折叠片位于矩形围壁之内的状态；

[0013] 所述盖片的一边通过单折痕连接于所述背片，且盖片能够沿该单折痕折叠至位于包装盒顶面之内的位置，且在该位置时，所述盖片的另外三边分别通过单折痕连接一折沿；并且，各个所述折沿能够沿对应的单折痕相对盖片朝包装盒底部折叠，以使在顶盖结构的盖合状态下，各折沿在矩形围壁内和所述侧折叠片/前折叠片横向相抵，盖片适配地封闭侧连接片和前连接片围成的开口。

[0014] 本实用新型的有益效果包括：

[0015] (1)由于设置有双折痕结构，该方案中折叠成型后的包装盒的前连接片和侧连接

片和折沿相抵接，有效提高盒体的挺度；

[0016] (2)前连接片和侧连接片位于包装盒顶面内，加固盒体棱角厚度，提升盒体的成型效果，并解决了以往包装盒件盒盖翘曲问题；从而有效提升包装盒的外观视觉效果，适用于烟、酒、化妆品、药品、展品、文具等产品的包装。

[0017] 在一种实施方式中：

[0018] 在展开状态下，所述盖片和所述背片的交界处的单折痕、所述前双折痕的靠近所述底封结构一侧的折痕以及所述侧双折痕的靠近所述底封结构一侧的折痕共线。

[0019] 在一种实施方式中：

[0020] 所述侧折叠片和所述前折叠片均从两侧裁去部分材料，以形成下大上小的梯形结构。

[0021] 在一种实施方式中：

[0022] 所述前折叠片、侧折叠片的棱角处圆角处理。

[0023] 在一种实施方式中：

[0024] 所述前折叠片和所述侧折叠片的侧边均两侧减去部分材料的下大上小的梯形结构，且在顶盖结构的盖合状态下，所述前折叠片和两个所述侧折叠片分别配合于盖片的对应三边，并和盖片共拼成完整的矩形。

[0025] 在一种实施方式中：

[0026] 所述底封结构包括分别连接于前片、背片和两个侧片下边的底片，四个所述底片在叠合状态下相互连接以封闭矩形围壁的下口。

[0027] 本实用新型还提供一种由前述的包装盒件折叠而成的3D包装盒。

[0028] 在一种实施方式中：

[0029] 还包括底座，所述底座放置于所述矩形围壁内并支撑于所述底封结构连接而成的包装盒封底之上。

附图说明

[0030] 为了更清楚地说明本实用新型实施例的技术方案，下面将对实施例中提及之附图作简单地介绍，应当理解，以下附图仅示出了本实用新型的某些实施例，因此不应被看作是对范围的限定，对于本领域普通技术人员来讲，在不付出创造性劳动的前提下，还可以根据这些附图获得其他相关的附图。

[0031] 图1为本实用新型实施例中的包装盒件的结构示意图；

[0032] 图2为包装盒件折叠成的3D包装盒的示意图(顶盖结构盖合)；

[0033] 图3为包装盒件折叠成的3D包装盒的示意图(顶盖结构打开)。

[0034] 图标：包装盒件10、矩形片11、底封结构12、顶盖结构13、前片14、背片15、侧片16、矩形围壁17、竖向折痕18、边片19、底片20、盖片21、前折叠片22、侧折叠片23、前双折痕24、前连接片25、侧双折痕26、侧连接片27、单折痕28、折沿29、3D包装盒30。

具体实施方式

[0035] 为使本实用新型实施例的目的、技术方案和优点更加清楚，下面将结合本实用新型实施例中的附图，对本实用新型实施例中的技术方案进行清楚、完整地描述，显然，所描

述的实施例是本实用新型一部分实施例，而不是全部的实施例。通常在此处附图中描述和示出的本实用新型实施例的组件可以以各种不同的配置来布置和设计。

[0036] 因此，以下对在附图中提供的本实用新型的实施例的详细描述并非旨在限制要求保护的本实用新型的范围，而是仅仅表示本实用新型的选定实施例。基于本实用新型中的实施例，本领域普通技术人员在没有做出创造性劳动前提下所获得的所有其他实施例，都属于本实用新型保护的范围。

[0037] 应注意到：相似的标号和字母在下面的附图中表示类似项，因此，一旦某一项在一个附图中被定义，则在随后的附图中不需要对其进行进一步定义和解释。

[0038] 在本实用新型的描述中，需要说明的是，若出现术语“中心”、“上”、“下”、“左”、“右”、“竖直”、“水平”、“内”、“外”等指示的方位或位置关系为基于附图所示的方位或位置关系，或者是该实用新型产品使用时惯常摆放的方位或位置关系，仅是为了便于描述本实用新型和简化描述，而不是指示或暗示所指的装置或元件必须具有特定的方位、以特定的方位构造和操作，因此不能理解为对本实用新型的限制。此外，本实用新型的描述中若出现术语“第一”、“第二”等仅用于区分描述，而不能理解为指示或暗示相对重要性。

[0039] 此外，本实用新型的描述中若出现“水平”、“竖直”等术语并不表示要求部件绝对水平或悬垂，而是可以稍微倾斜。如“水平”仅仅是指其方向相对“竖直”而言更加水平，并不是表示该结构一定要完全水平，而是可以稍微倾斜。

[0040] 在本实用新型的描述中，还需要说明的是，除非另有明确的规定和限定，若出现术语“设置”、“安装”、“相连”、“连接”应做广义理解，例如，可以是固定连接，也可以是可拆卸连接，或一体地连接；可以是机械连接，也可以是电连接；可以是直接相连，也可以通过中间媒介间接相连，可以是两个元件内部的连通。对于本领域的普通技术人员而言，可以具体情况理解上述术语在本实用新型中的具体含义。

[0041] 实施例

[0042] 参见图1(配合参见图2和图3)，本实施例提出一种包装盒件10，其包括矩形片11、底封结构12和顶盖结构13。本文说的包装盒件10可以认为是平面纸板，其上设置适当的折痕，使得其能够沿折痕折叠成所需的3D包装盒，以用于如烟、酒等产品的包装。

[0043] 本包装盒件10中，矩形片11包括前片14、背片15和两个侧片16，并能够沿其竖向折痕18折叠成封闭的矩形围壁17。如图1中示出，侧片16、背片15、侧片16、前片14依次通过一竖向折痕18连接。当然，为方便四者围成矩形围壁17时所需要的首尾连接，在前片14的外侧还连接有边片19。如此，在围成矩形围壁17时，可使边片19叠于并粘合于外侧的侧片16内表面。边片19和前片14之间也可通过竖向折痕18连接。

[0044] 当然，本实施例中的前片14和背片15为前后相对关系，从不同角度看，前片14也可看作位于后面。

[0045] 底封结构12连接于矩形片11的下端，并能够折叠封闭矩形围壁17的下口。底封结构12可采用常见的3D包装盒30设置形式，例如图示的，底封结构12包括分别连接于前片14、背片15和两个侧片16下边的底片20，四个底片20在叠合状态下相互连接以封闭矩形围壁17的下口。各底片20两部分两两可重叠部分胶合，再通过中间缺口部一内一外卡接即形成盒底，在此不赘述。各底片20和前片14/背片15/侧片16之间也通过单折痕28连接。

[0046] 顶盖结构13连接于矩形片11的上端，并能够折叠地盖合或打开矩形围壁17的上

口。其中，顶盖结构13包括连接于背片15上边的盖片21、连接于前片14上边的前折叠片22，以及分别连接于各个侧片16上边的侧折叠片23。

[0047] 前折叠片22和前片14交界处设有平行间隔的前双折痕24，前双折痕24之间限定前连接片25，并能够沿其双折痕折叠至使前连接片25位于3D包装盒30顶面之内、前折叠片22位于矩形围壁17之内的状态。

[0048] 侧折叠片23和侧片16交界处设有平行间隔的侧双折痕26，侧双折痕26之间限定侧连接片27，并能够沿其侧双折痕26折叠至使侧连接片27位于3D包装盒30顶面之内、侧折叠片23位于矩形围壁17之内的状态。

[0049] 该前双折痕24/侧双折痕26形成的前连接片25/侧连接片27的宽度在盒件叠合时将在视觉上体现为盒体侧壁的厚度。

[0050] 盖片21的一边通过单折痕28连接于背片15，且盖片21能够沿该单折痕28折叠至位于3D包装盒30顶面之内的位置；在该位置时，盖片21的另外三边分别通过单折痕28连接一折沿29；并且，各个折沿29能够沿对应的单折痕28相对盖片21朝3D包装盒30底部折叠，以使在顶盖结构13的盖合状态下，各折沿29在矩形围壁17内和侧折叠片23/前折叠片22横向相抵，盖片21适配地封闭侧连接片27和前连接片25围成的开口。如图1中示出，在展开状态下，盖片21和背片15的交界处的单折痕28、前双折痕24的靠近底封结构12一侧的折痕以及侧双折痕26的靠近底封结构12一侧的折痕共线。

[0051] 本实用新型的有益效果包括：

[0052] (1)由于设置有双折痕结构，该方案中折叠成型后的3D包装盒30的前连接片25和侧连接片27和折沿29相抵接，有效提高盒体的挺度；

[0053] (2)前连接片25和侧连接片27位于3D包装盒30顶面内，加固盒体棱角厚度，提升盒体的成型效果，并解决了以往3D包装盒件10盒盖翘曲问题；

[0054] (3)有效提升3D包装盒30的外观视觉效果，适用于烟、酒、化妆品、药品、展品、文具等产品的包装。

[0055] 本实施例中，侧折叠片23和前折叠片22均从两侧裁去部分材料，以形成下大上小的梯形结构。如此可方便侧折叠片23/前折叠片22的折叠，避免折叠过程中被矩形围壁17阻挡。可选地，前折叠片22、侧折叠片23的棱角处圆角处理。

[0056] 本实施例中，前折叠片22和侧折叠片23的侧边均两侧减去部分材料的下大上小的梯形结构，且在顶盖结构13的盖合状态下，前折叠片22和两个侧折叠片23分别配合于盖片21的对应三边，并和盖片21共拼成完整的矩形。

[0057] 本实施例中的包装盒件10折叠而成的3D包装盒30可参见图2或图3。

[0058] 可选地，3D包装盒30还包括底座(未示出)，底座放置于矩形围壁17内并支撑于底封结构12连接而成的3D包装盒30封底之上。底座可以是海绵材料或木质材料等制成的底托，用于承载需包装的产品，如酒瓶。

[0059] 本实施例中的3D包装盒30的可通过铆钉或扣钉等结构实现封口。在需要开启时，拆下铆钉、扣钉即可开启。当然，也可采用插舌的形式实现。

[0060] 以上仅为本实用新型的优选实施例而已，并不用于限制本实用新型，对于本领域的技术人员来说，本实用新型可以有各种更改和变化。凡在本实用新型的精神和原则之内，所作的任何修改、等同替换、改进等，均应包含在本实用新型的保护范围之内。

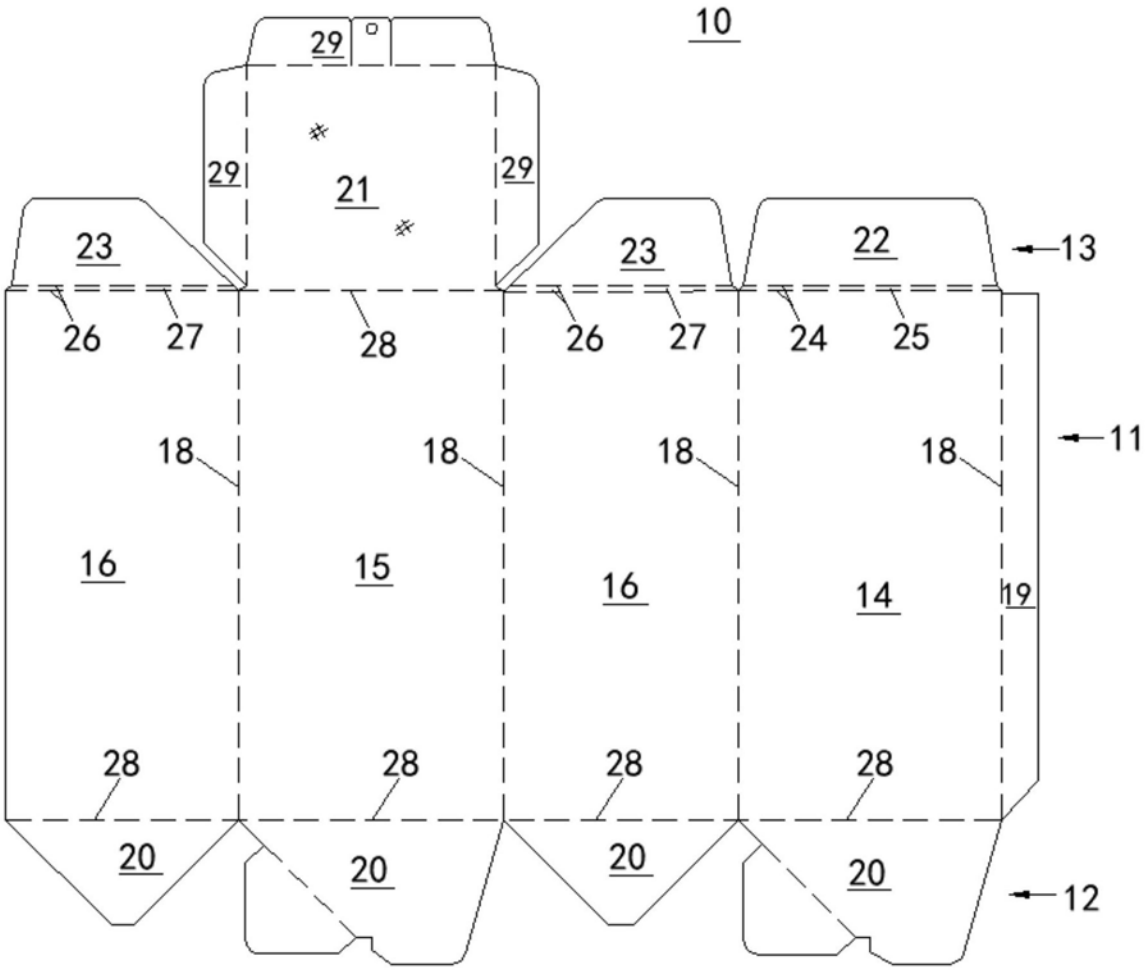
10
29
29
29
21
23
23
22
13
26
27
28
26
27
24
25
11
18
18
18
18
16
15
16
14
19
28
28
28
28
20
20
20
20
12

图1

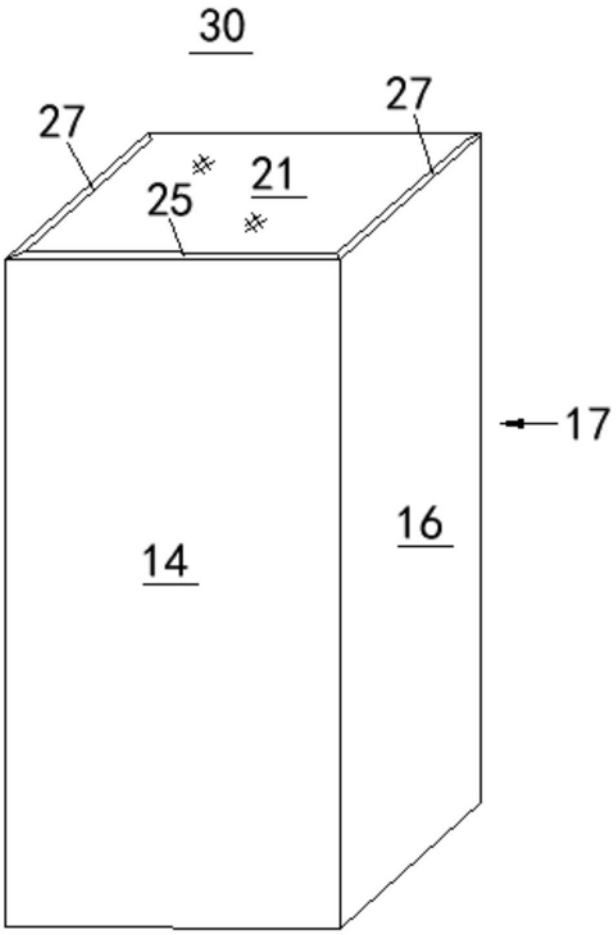

图2

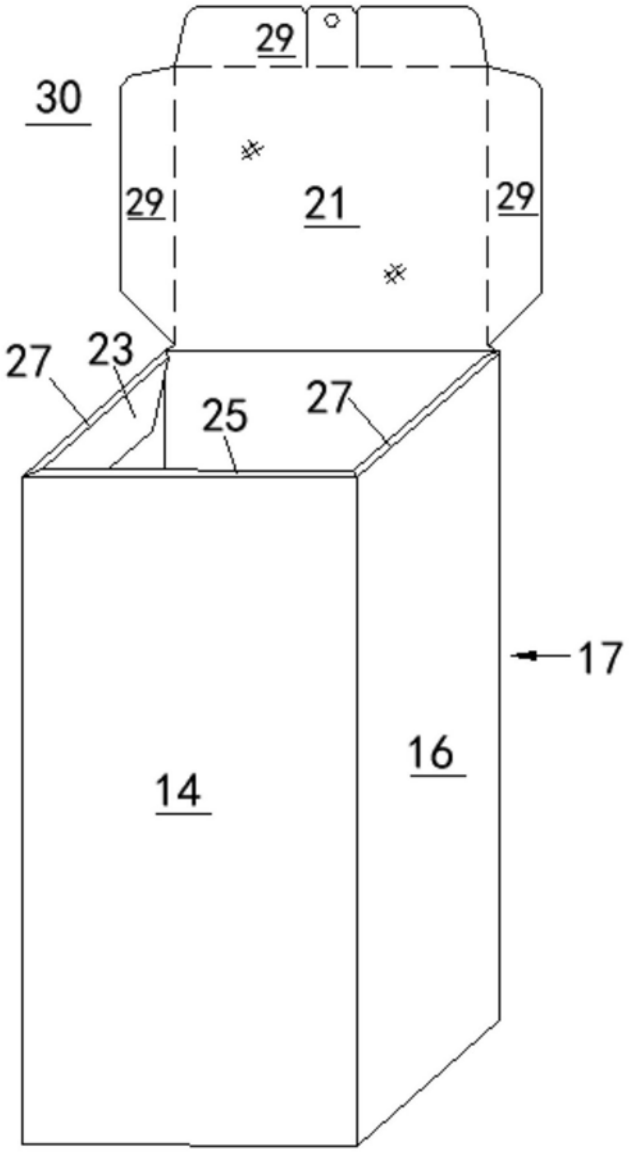

图3