(19)国家知识产权局

(12)实用新型专利

(10)授权公告号 CN 222203216 U
(45)授权公告日 2024.12.20

(21)申请号 202420837168.7

(22)申请日 2024.04.22

(73)专利权人 西藏坤道文化设计有限公司
地址 850000 西藏自治区拉萨市江苏路36号西藏大学(老校区)梦立方创业基地

(72)发明人 古桑多吉

(74)专利代理机构 北京睿智保诚专利代理事务所(普通合伙) 11732
专利代理师 边龙龙

(51)Int.Cl.
B65D 6/16(2006.01)
B65D 25/28(2006.01)
B65D 13/00(2006.01)

权利要求书1页 说明书3页 附图2页

(54)实用新型名称

一种包装盒

(57)摘要

本实用新型公开了一种包装盒,涉及包装用品技术领域,包括底板,底板上设置有两组横向折叠板和两组纵向折叠板,纵向折叠板对称的设置于底板的两侧,纵向折叠板包括依次设置的第一侧板、第一顶板和提手;横向折叠板对称的设置于底板的两侧,横向折叠板包括依次设置的第二侧板和第二顶板,第二顶板上开设有条形口,条形开口用于提手的通过。通过本实用新型的设置,提供了一种结构简单,用料较少,成本较低,能够将包装物部分展露以供观测的包装盒。

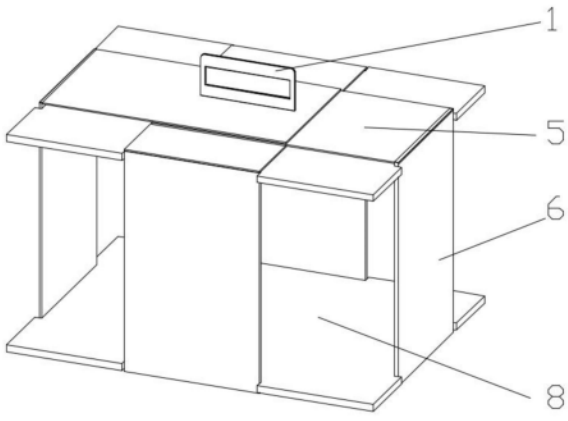

CN 222203216 U

1.一种包装盒,其特征在于,包括底板,所述底板上设置有两组横向折叠板和两组纵向折叠板,

所述纵向折叠板对称的设置于底板的两侧,所述纵向折叠板包括依次设置的第一侧板、第一顶板和提手;

所述横向折叠板对称的设置于底板的两侧,所述横向折叠板包括依次设置的第二侧板和第二顶板,所述第二顶板上开设有条形口,所述条形开口用于提手的通过。

2.根据权利要求1所述的一种包装盒,其特征在于,还包括支撑板,所述支撑板为软木材料,并呈矩形,第一侧与第二侧相对,两侧开设有第一定位槽,所述第一定位槽与第一侧板相适配;

第三侧与第四侧相对,两侧开设有第二定位槽,所述第二定位槽与第二侧板相适配。

3.根据权利要求1所述的一种包装盒,其特征在于,所述底板呈十字型,包装盒的展开结构呈十字型。

4.根据权利要求1所述的一种包装盒,其特征在于,所述底板与第一侧板之间、第一侧板与第一顶板之间、第一顶板与提手之间、底板与第二侧板之间、第二侧板与第二顶板之间均设置有易折痕。

5.根据权利要求1所述的一种包装盒,其特征在于,所述底板、横向折叠板和纵向折叠板均为纸质材料。

一种包装盒

技术领域

[0001] 本实用新型涉及包装用品技术领域,尤其涉及一种包装盒。

背景技术

[0002] 纸盒是一个立体的造型,它是由若干个组成的面的移动、堆积、折叠、包围而成的多面形体构成的,纸盒包装在很大程度上是以其精美造型和装潢来宣传美化商品,提高商品的竞争性。由于纸盒的造型和结构设计往往要由被包装商品的形状特点来确定,故其式样和类型很多,有长方形、正方形、多边型、异型纸盒、圆筒形等,但其制造工艺过程基本相同,即选择材料——设计图标——制造模板——冲压——接合成盒,纸制品包装,是包装工业品中用量最大的种类,纸盒广泛用做食品、医药、电子等各种产品的销售包装。

[0003] 市面上使用的纸盒大多都是天地盖或者摇盖的结构,会将待包装物完全的包覆其中,其所用材料较多,会将待包装物完全遮挡,使包装物不能够被观测;并且包装盒上的提手大都未其他材料需要单独的固定在包装盒上,其结构复杂成本较高。

[0004] 为此本实用新型提出一种结构简单,用料较少,成本较低,能够将包装物部分展露以供观测的包装盒。

实用新型内容

[0005] 本实用新型的目的在于解决现有技术中存在的缺陷,而提出的一种包装盒。

[0006] 为了实现上述目的,本实用新型采用了如下技术方案:

[0007] 一种包装盒,包括底板,所述底板上设置有两组横向折叠板和两组纵向折叠板,

[0008] 所述纵向折叠板对称的设置于底板的两侧,所述纵向折叠板包括依次设置的第一侧板、第一顶板和提手;

[0009] 所述横向折叠板对称的设置于底板的两侧,所述横向折叠板包括依次设置的第二侧板和第二顶板,所述第二顶板上开设有条形口,所述条形开口用于提手的通过。

[0010] 进一步的,还包括支撑板,所述支撑板为软木材料,并呈矩形,第一侧与第二侧相对,两侧开设有第一定位槽,所述第一定位槽与第一侧板相适配;

[0011] 第三侧与第四侧相对,两侧开设有第二定位槽,所述第二定位槽与第二侧板相适配。

[0012] 进一步的,所述底板呈十字型,包装盒的展开结构呈十字型。

[0013] 进一步的,所述底板与第一侧板之间、第一侧板与第一顶板之间、第一顶板与提手之间、底板与第二侧板之间、第二侧板与第二顶板之间均设置有易折痕。

[0014] 进一步的,所述底板、横向折叠板和纵向折叠板均为纸质材料。

[0015] 有益效果

[0016] 相比于现有技术,本实用新型的有益效果在于:通过本实用新型的设置,提供了一种结构简单,用料较少,成本较低,能够将包装物部分展露以供观测的包装盒。

附图说明

[0017] 附图用来提供对本实用新型的进一步理解,并且构成说明书的一部分,与本实用新型的实施例一起用于解释本实用新型,并不构成对本实用新型的限制。

[0018] 图1为包装盒的整体结构示意图。

[0019] 图2为包装盒的展开结构示意图。

[0020] 图中:1、提手;2、第一顶板;3、第一侧板;4、条形口;5、第二顶板;6、第二侧板;7、底板;8、支撑板。

具体实施方式

[0021] 下面将结合本实用新型实施例中的附图,对本实用新型实施例中的技术方案进行清楚、完整地描述,显然,所描述的实施例仅仅是本实用新型一部分实施例,而不是全部的实施例。

[0022] 在本实用新型的描述中,需要理解的是,术语“上”、“下”、“前”、“后”、“左”、“右”、“顶”、“底”、“内”、“外”等指示的方位或位置关系为基于附图所示的方位或位置关系,仅是为了便于描述本实用新型和简化描述,而不是指示或暗示所指的装置或元件必须具有特定的方位、以特定的方位构造和操作,因此不能理解为对本实用新型的限制。

[0023] 参照图1-图2,一种包装盒,包括底板7,底板7上设置有两组横向折叠板和两组纵向折叠板,

[0024] 纵向折叠板对称的设置于底板7的两侧,纵向折叠板包括依次设置的第一侧板3、第一顶板2和提手1;

[0025] 横向折叠板对称的设置于底板7的两侧,横向折叠板包括依次设置的第二侧板6和第二顶板5,第二顶板5上开设有条形口4,条形开口用于提手1的通过。

[0026] 在常规状态下,包装盒呈展开状态,在使用时将待包装物放置在底板7上,将第一侧板3和第二侧板6翻折90°,再将第一顶板2和第二顶板5翻折90°,在折叠时需要将两第一顶板2放置于第二顶板5的下方,两提手1向上翻折由条形口4处伸出第一顶板2外,两提手1并起,使用人员可利用提手1将包装后的物体提起。

[0027] 在其他优选的实施例中,还包括支撑板8,支撑板8为软木材料,并呈矩形,第一侧与第二侧相对,两侧开设有第一定位槽,第一定位槽与第一侧板3相适配;

[0028] 第三侧与第四侧相对,两侧开设有第二定位槽,第二定位槽与第二侧板6相适配。通过设置的支撑板8可提高包装盒的承载能力,避免包装盒顶部和底部的变形,并且支撑板8还可作为平台容纳多个待包装物。

[0029] 在其他优选的实施例中,底板7呈十字型,包装盒的展开结构呈十字型。十字型底板7的各边分别与纵向折叠板和横向折叠板相对应,在翻折时可将待包装物的部分展露。

[0030] 在其他优选的实施例中,底板7与第一侧板3之间、第一侧板3与第一顶板2之间、第一顶板2与提手1之间、底板7与第二侧板6之间、第二侧板6与第二顶板5之间均设置有易折痕。通过设置的易折痕便于操作人员将包装盒进行组装

[0031] 在其他优选的实施例中,底板7、横向折叠板和纵向折叠板均为纸质材料。

[0032] 以上所述,仅为本实用新型较佳的具体实施方式,但本实用新型的保护范围并不局限于此,任何熟悉本技术领域的技术人员在本实用新型揭露的技术范围内,根据本实用

新型的技术方案及其实用新型构思加以等同替换或改变,都应涵盖在本实用新型的保护范围之内。

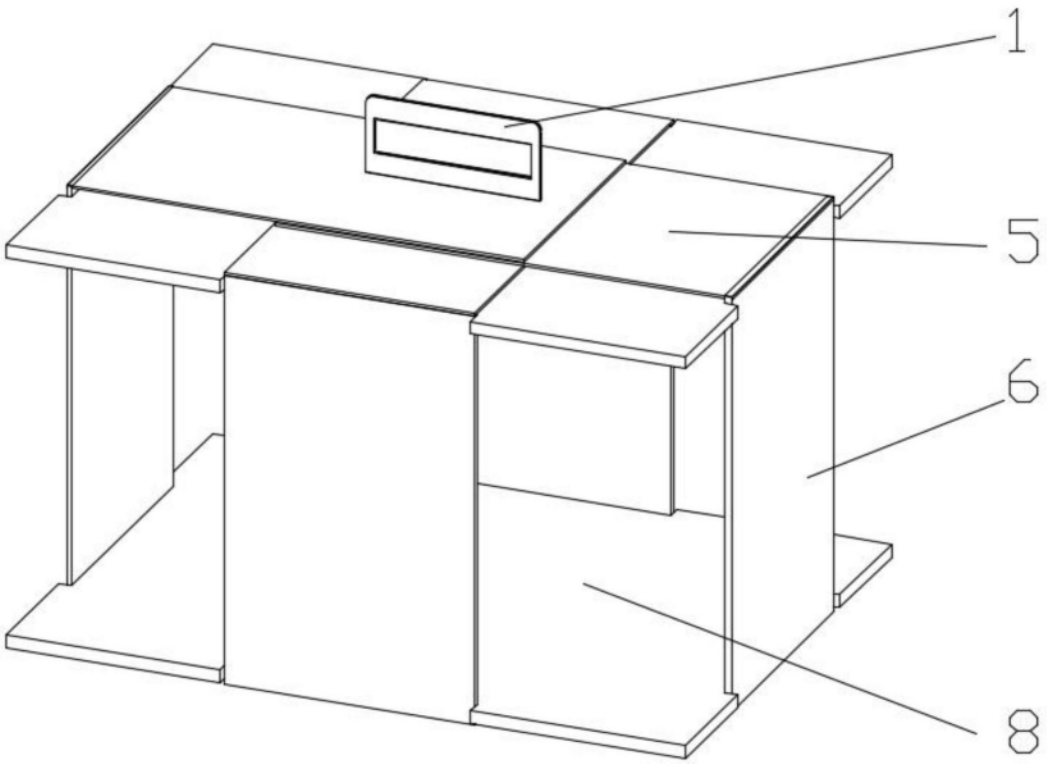

图1

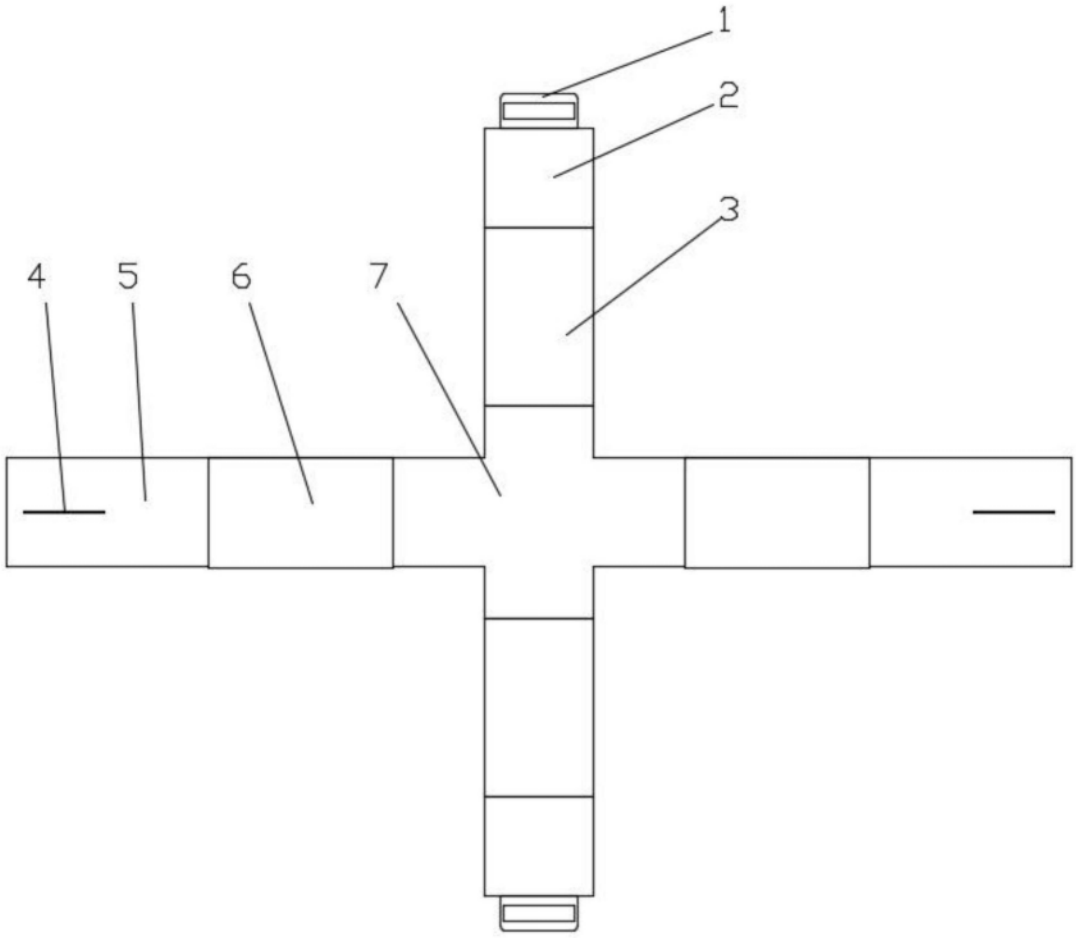

图2