(19)中华人民共和国国家知识产权局

(12)实用新型专利

(10)授权公告号 CN 204484671 U
(45)授权公告日 2015.07.22

(21)申请号 201520139604.4

(22)申请日 2015.03.08

(73)专利权人 张秀平
地址 277400 山东省枣庄市台儿庄区邳庄中心卫生院

(72)发明人 张秀平

(51)Int.Cl.
A61G 15/00(2006.01)
A61M 5/14(2006.01)

权利要求书1页 说明书2页 附图1页

(54)实用新型名称

创新点滴注射护理靠椅

(57)摘要

创新点滴注射护理靠椅，属于医疗用具技术领域。本实用新型的技术方案是：包括靠椅软座，其特征是在靠椅软座下侧设置有靠椅支撑杆，靠椅支撑杆上设置有伸缩调节装置，靠椅支撑杆下侧设置有支撑底座，支撑底座下侧设置有移动滑轮，靠椅支撑杆右侧设置有点滴支撑杆，点滴支撑杆上设置有支撑杆伸缩臂，支撑杆伸缩臂上侧设置有点滴注射控制器，点滴注射控制器左侧设置有一次性输液管插口。本实用新型结构简单，使用方便，在进行点滴注射时舒适安全，操作起来简便、省时省力，极大地减轻了医护人员的工作难度。

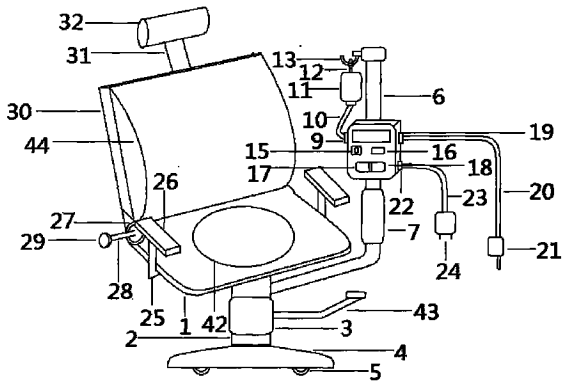

CN 204484671 U

1. 创新点滴注射护理靠椅，包括靠椅软座 (1)，其特征是：在靠椅软座 (1) 下侧设置有靠椅支撑杆 (2)，靠椅支撑杆 (2) 上设置有伸缩调节装置 (3)，靠椅支撑杆 (2) 下侧设置有支撑底座 (4)，支撑底座 (4) 下侧设置有移动滑轮 (5)，靠椅支撑杆 (2) 右侧设置有点滴支撑杆 (6)，点滴支撑杆 (6) 上设置有支撑杆伸缩臂 (7)，支撑杆伸缩臂 (7) 上侧设置有点滴注射控制器 (8)，点滴注射控制器 (8) 左侧设置有一次性输液管插口 (9)，一次性输液管插口 (9) 左侧设置有一次性输液管 (10)，一次性输液管 (10) 上侧设置有点滴吊瓶 (11)，点滴吊瓶 (11) 上侧设置有吊环 (12)，吊环 (12) 上侧设置有吊瓶挂钩 (13)，点滴注射控制器 (8) 前侧设置有显示屏 (14)，显示屏 (14) 左下侧设置有电源开关 (15)，电源开关 (15) 右侧设置有加热按钮 (16)，电源开关 (15) 下侧设置有注射增速按钮 (17)，注射增速按钮 (17) 右侧设置有注射减速按钮 (18)，点滴注射控制器 (8) 右侧设置有一次性输液管输出口 (19)，一次性输液管输出口 (19) 右侧设置有一次性输液针管 (20)，一次性输液针管 (20) 下侧设置有注射针头 (21)，一次性输液管输出口 (19) 下侧设置有充电线接口 (22)，充电线接口 (22) 右侧设置有充电导线 (23)，充电导线 (23) 上设置有充电插头 (24)，靠椅软座 (1) 两侧设置有扶手支撑杆 (25)，扶手支撑杆 (25) 上侧设置有扶手 (26)，靠椅软座 (1) 上设置有旋转轴 (27)，旋转轴 (27) 左侧设置有调节杆 (28)，调节杆 (28) 左侧设置有旋转把手 (29)，靠椅软座 (1) 上侧设置有支撑靠背 (30)，支撑靠背 (30) 上侧设置有靠枕支撑杆 (31)，靠枕支撑杆 (31) 上侧设置有靠枕 (32)，点滴注射控制器 (8) 内部设置有内部处理器 (33)，内部处理器 (33) 下侧设置有内部供电线 (34)，内部供电线 (34) 下侧设置有内部电池 (35)，内部电池 (35) 右侧设置有内部充电线 (36)，内部处理器 (33) 上侧设置有控制导线 (37)，控制导线 (37) 上侧设置有输液控制装置 (38)，输液控制装置 (38) 左侧设置有内部一次性输入管 (39)，内部一次性输入管 (39) 左侧设置有一次性输入管穿孔 (40)，输液控制装置 (38) 右侧设置有内部一次性输出管 (41)。

2. 根据权利要求 1 所述创新点滴注射护理靠椅，其特征在于：所述靠椅软座 (1) 上侧设置有舒适坐垫 (42)。

3. 根据权利要求 1 所述创新点滴注射护理靠椅，其特征在于：所述伸缩调节装置 (3) 右侧设置有高度调整杆 (43)。

4. 根据权利要求 1 所述创新点滴注射护理靠椅，其特征在于：所述支撑靠背 (30) 上设置有靠垫 (44)。

创新点滴注射护理靠椅

[0001] 技术领域：本实用新型属于医疗用具技术领域，具体地讲是一种创新点滴注射护理靠椅。

[0002] 背景技术：点滴注射是最常见的治疗疾病的手段，通过点滴注射，药物直接随着药液进入病人的血液循环系统，作用于疾病的部位，高效的治疗病痛，在医院中，点滴注射躺床占面积较大，而在疾病多发时期医院中的病床常常供不应求，这给医护人员的工作造成了一定困难。

[0003] 发明内容：本实用新型的目的是提供一种在进行点滴注射时舒适安全、操作简便、省时省力的创新点滴注射护理靠椅。

[0004] 本实用新型的技术方案是：包括靠椅软座，其特征是在靠椅软座下侧设置有靠椅支撑杆，靠椅支撑杆上设置有伸缩调节装置，靠椅支撑杆下侧设置有支撑底座，支撑底座下侧设置有移动滑轮，靠椅支撑杆右侧设置有点滴支撑杆，点滴支撑杆上设置有支撑杆伸缩臂，支撑杆伸缩臂上侧设置有点滴注射控制器，点滴注射控制器左侧设置有一次性输液管插口，一次性输液管插口左侧设置有一次性输液管，一次性输液管上侧设置有点滴吊瓶，点滴吊瓶上侧设置有吊环，吊环上侧设置有吊瓶挂钩，点滴注射控制器前侧设置有显示屏，显示屏左下侧设置有电源开关，电源开关右侧设置有加热按钮，电源开关下侧设置有注射增速按钮，注射增速按钮右侧设置有注射减速按钮，点滴注射控制器右侧设置有一次性输液管输出口，一次性输液管输出口右侧设置有一次性输液针管，一次性输液针管下侧设置有注射针头，一次性输液管输出口下侧设置有充电线接口，充电线接口右侧设置有充电导线，充电导线上设置有充电插头，靠椅软座两侧设置有扶手支撑杆，扶手支撑杆上侧设置有扶手，靠椅软座上设置有旋转轴，旋转轴左侧设置有调节杆，调节杆左侧设置有旋转把手，靠椅软座上侧设置有支撑靠背，支撑靠背上侧设置有靠枕支撑杆，靠枕支撑杆上侧设置有靠枕，点滴注射控制器内部设置有内部处理器，内部处理器下侧设置有内部供电线，内部供电线下侧设置有内部电池，内部电池右侧设置有内部充电线，内部处理器上侧设置有控制导线，控制导线上侧设置有输液控制装置，输液控制装置左侧设置有内部一次性输入管，内部一次性输入管左侧设置有一次性输入管穿孔，输液控制装置右侧设置有内部一次性输出管。

[0005] 作为优选，所述靠椅软座上侧设置有舒适坐垫。

[0006] 作为优选，所述伸缩调节装置右侧设置有高度调整杆。

[0007] 作为优选，所述支撑靠背上设置有靠垫。

[0008] 本实用新型有益效果是：本实用新型结构简单，使用方便，在进行点滴注射时舒适安全，操作起来简便、省时省力，极大地减轻了医护人员的工作难度。

附图说明：

[0009] 附图 1 为本实用新型结构示意图。

[0010] 附图 2 为本实用新点滴注射控制器内部结构示意图。

[0011] 图中 1、靠椅软座，2、靠椅支撑杆，3、伸缩调节装置，4、支撑底座，5、移动滑轮，6、点

滴支撑杆，7、支撑杆伸缩臂，8、点滴注射控制器，9、一次性输液管插口，10、一次性输液管，11、点滴吊瓶，12、吊环，13、吊瓶挂钩，14、显示屏，15、电源开关，16、加热按钮，17、注射增速按钮，18、注射减速按钮，19、一次性输液管输出口，20、一次性输液针管，21、注射针头，22、充电线接口，23、充电导线，24、充电插头，25、扶手支撑杆，26、扶手，27、旋转轴，28、调节杆，29、旋转把手，30、支撑靠背，31、靠枕支撑杆，32、靠枕，33、内部处理器，34、内部供电线，35、内部电池，36、内部充电线，37、控制导线，38、输液控制装置，39、内部一次性输入管，40、一次性输入管穿孔，41、内部一次性输出管，42、舒适坐垫，43、高度调整杆，44、靠垫。

[0012] 具体实施方式：包括靠椅软座 1，其特征是在靠椅软座 1 下侧设置有靠椅支撑杆 2，靠椅支撑杆 2 上设置有伸缩调节装置 3，靠椅支撑杆 2 下侧设置有支撑底座 4，支撑底座 4 下侧设置有移动滑轮 5，靠椅支撑杆 2 右侧设置有点滴支撑杆 6，点滴支撑杆 6 上设置有支撑杆伸缩臂 7，支撑杆伸缩臂 7 上侧设置有点滴注射控制器 8，点滴注射控制器 8 左侧设置有一次性输液管插口 9，一次性输液管插口 9 左侧设置有一次性输液管 10，一次性输液管 10 上侧设置有点滴吊瓶 11，点滴吊瓶 11 上侧设置有吊环 12，吊环 12 上侧设置有吊瓶挂钩 13，点滴注射控制器 8 前侧设置有显示屏 14，显示屏 14 左下侧设置有电源开关 15，电源开关 15 右侧设置有加热按钮 16，电源开关 15 下侧设置有注射增速按钮 17，注射增速按钮 17 右侧设置有注射减速按钮 18，点滴注射控制器 8 右侧设置有一次性输液管输出口 19，一次性输液管输出口 19 右侧设置有一次性输液针管 20，一次性输液针管 20 下侧设置有注射针头 21，一次性输液管输出口 19 下侧设置有充电线接口 22，充电线接口 22 右侧设置有充电导线 23，充电导线 23 上设置有充电插头 24，靠椅软座 1 两侧设置有扶手支撑杆 25，扶手支撑杆 25 上侧设置有扶手 26，靠椅软座 1 上设置有旋转轴 27，旋转轴 27 左侧设置有调节杆 28，调节杆 28 左侧设置有旋转把手 29，靠椅软座 1 上侧设置有支撑靠背 30，支撑靠背 30 上侧设置有靠枕支撑杆 31，靠枕支撑杆 31 上侧设置有靠枕 32，点滴注射控制器 8 内部设置有内部处理器 33，内部处理器 33 下侧设置有内部供电线 34，内部供电线 34 下侧设置有内部电池 35，内部电池 35 右侧设置有内部充电线 36，内部处理器 33 上侧设置有控制导线 37，控制导线 37 上侧设置有输液控制装置 38，输液控制装置 38 左侧设置有内部一次性输入管 39，内部一次性输入管 39 左侧设置有一次性输入管穿孔 40，输液控制装置 38 右侧设置有内部一次性输出管 41。在使用创新点滴注射护理靠椅供病人进行点滴注射时，让病人坐在靠椅软座 1 上，使用高度调整杆 41 控制伸缩调节装置 3 调节靠椅支撑杆 2 的高度，使得高度适合病人使用，使用调节杆 26 上的旋转把手 27 调节支撑靠背 28 的角度，将点滴吊瓶 11 与点滴注射控制器 8 相连接，将注射针头 22 与病人的血管连通进行注射，按下电源开关 15 启动设备，使用注射增速按钮 17 和注射减速按钮 18 调节点滴注射的速度，使得注射速度适合病人注射。

[0013] 作为优选，所述靠椅软座 1 上侧设置有舒适坐垫 42。这样设置，有利于病人在使用设备进行点滴注射时更加舒适。

[0014] 作为优选，所述伸缩调节装置 3 右侧设置有高度调整杆 43。这样设置，有利于方便调节设备的高度，使得设备适合更多人群使用。

[0015] 作为优选，所述支撑靠背 30 上设置有靠垫 44。这样设置，有利于病人在倚靠时更加舒适，提高设备的使用效果。

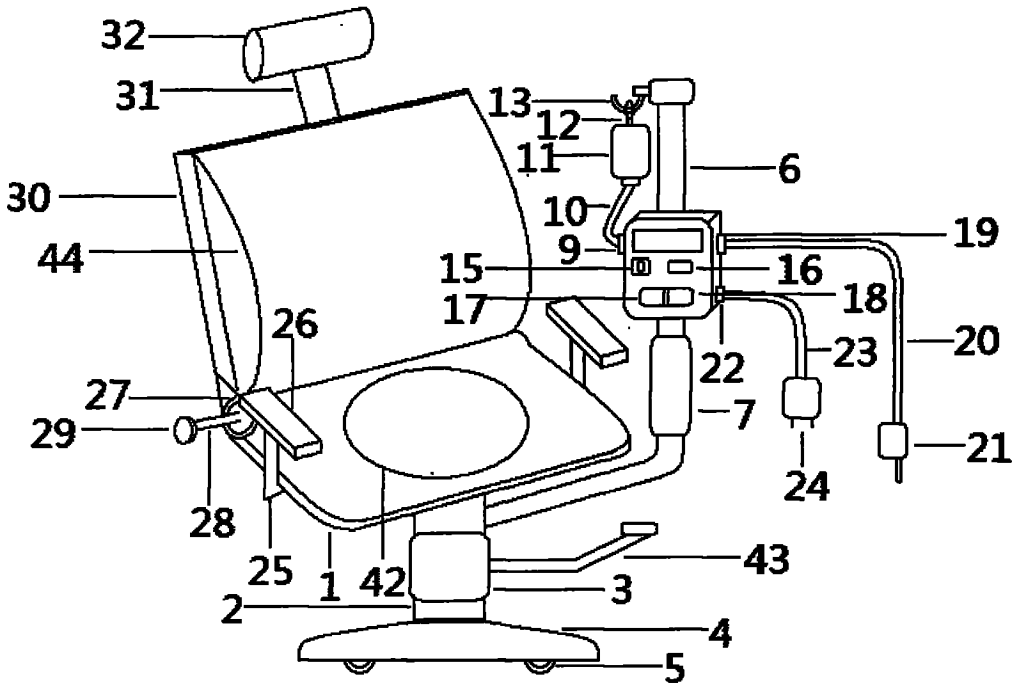
32
31
13
12
11
6
30
10
19
44
9
15
16
18
17
26
23
20
22
27
7
29
21
24
28
25
1
42
43
3
2
4
5

图 1

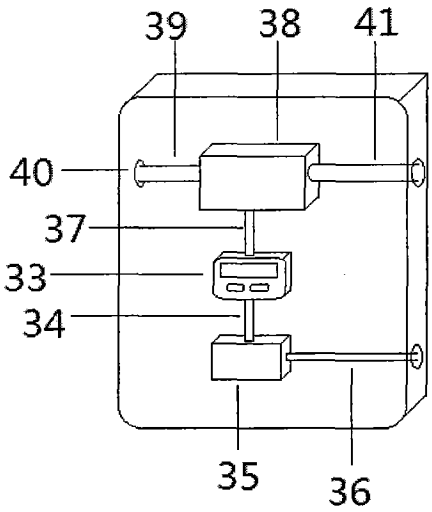
39
38
41
40
37
33
34
35
36

图 2