(19)国家知识产权局

(12)实用新型专利

(10)授权公告号 CN 222308834 U
(45)授权公告日 2025.01.07

(21)申请号 202421081420.2

(22)申请日 2024.05.17

(73)专利权人 上海豪俊塑料制品有限公司
地址 201400 上海市奉贤区青村镇奉永路555号2幢

(72)发明人 李昇 刘毅 李文华 连军

(74)专利代理机构 上海创开专利代理事务所(普通合伙) 31374
专利代理师 陈思泽

(51)Int.Cl.
B25H 3/04(2006.01)

权利要求书1页 说明书3页 附图4页

(54)实用新型名称

一种汽车塑料零件放置架

(57)摘要

本实用新型公开了一种汽车塑料零件放置架,涉及零件放置架技术领域。本实用新型包括底板,所述底板的上侧装设有四个支撑板,所述支撑板的一侧螺纹配合有螺纹杆,所述螺纹杆的周侧螺纹配合有滑动块,所述支撑板的一侧装设有多个放置柱;多个放置板,所述放置板的上侧均布开设有多个放置槽。本实用新型通过设置的转动板,以使转动板在滑动块的作用下带动放置板在放置柱的内部进行滑动,方便了通过调节放置板在放置柱内部的位置来放置不同规格的零件,使得零件放置的过程更加的便捷。

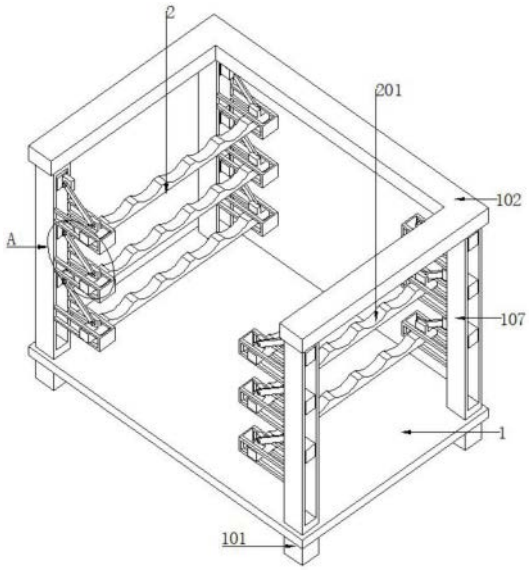

CN 222308834 U

1.一种汽车塑料零件放置架,其特征在于,包括:

底板(1),所述底板(1)的上侧装设有四个支撑板(107),所述支撑板(107)的一侧螺纹配合有螺纹杆(104),所述螺纹杆(104)的周侧螺纹配合有滑动块(105),所述支撑板(107)的一侧装设有多个放置柱(108);

多个放置板(2),所述放置板(2)的上侧均布开设有多个放置槽(201),所述放置板(2)滑动配合在所述放置柱(108)的内部,所述放置板(2)的上侧与所述滑动块(105)一侧之间转动配合有转动板(204)。

2.根据权利要求1所述的一种汽车塑料零件放置架,其特征在于,所述支撑板(107)的一侧开设有滑道(103),所述螺纹杆(104)转动配合在所述滑道(103)的内部,所述滑动块(105)滑动配合在所述滑道(103)的内部,所述滑道(103)的内部装设有电机,所述螺纹杆(104)的一端装设在所述电机的输出端上。

3.根据权利要求1所述的一种汽车塑料零件放置架,其特征在于,所述滑动块(105)的一侧开设有螺纹孔(106),所述螺纹孔(106)与所述螺纹杆(104)螺纹配合,所述滑动块(105)的一侧装设有第一固定块(111),所述第一固定块(111)的一侧装设有第一固定杆(112),所述转动板(204)的第一端开设有第一通孔(113),所述第一固定杆(112)位于所述第一通孔(113)的内部。

4.根据权利要求1所述的一种汽车塑料零件放置架,其特征在于,所述放置板(2)的上侧装设有第二固定块(202),所述第二固定块(202)的一侧装设有第二固定杆(203),所述转动板(204)的第二端开设有第二通孔(205),所述第二固定杆(203)位于所述第二通孔(205)的内部。

5.根据权利要求4所述的一种汽车塑料零件放置架,其特征在于,所述放置柱(108)的一侧开设有第一滑槽(109)、与所述第一滑槽(109)相连通的第二滑槽(110),所述放置板(2)滑动配合在所述第一滑槽(109)的内部,所第二固定块(202)滑动配合在所述第二滑槽(110)的内部。

6.根据权利要求1所述的一种汽车塑料零件放置架,其特征在于,所述底板(1)的底部装设有多个支撑杆(101),所述底板(1)的上侧装设有一个U形板(102),所述U形板(102)装设在所述支撑板(107)上。

一种汽车塑料零件放置架

技术领域

[0001] 本实用新型属于零件放置架领域,具体地说,涉及一种汽车塑料零件放置架。

背景技术

[0002] 在汽车身零件焊接过程中,零件需要实现在相邻或相近工位的转移,以及焊点补焊操作。常见的放置架高度固定,针对不同尺寸的零件需要定制不同规格的放置架,以满足零件转移和焊接等操作的需求。但是,现有的汽车制造零件放置架在使用的时候不能很好的调节放置的间隙,这样在放置较短的汽车制造零件的时候就不是很方便了,不能很好的进行调节放置。

[0003] 为此,提出一种汽车塑料零件放置架,以解决上述弊端。

实用新型内容

[0004] 本实用新型要解决的技术问题在于克服现有技术的不足,提供一种汽车塑料零件放置架。

[0005] 为解决上述技术问题,本实用新型采用技术方案的基本构思是:

[0006] 一种汽车塑料零件放置架,包括底板,所述底板的上侧装设有四个支撑板,所述支撑板的一侧螺纹配合有螺纹杆,所述螺纹杆的周侧螺纹配合有滑动块,所述支撑板的一侧装设有多个放置柱;

[0007] 多个放置板,所述放置板的上侧均布开设有多个放置槽,所述放置板滑动配合在所述放置柱的内部,所述放置板的上侧与所述滑动块一侧之间转动配合有转动板。

[0008] 可选的,所述支撑板的一侧开设有滑道,所述螺纹杆转动配合在所述滑道的内部,所述滑动块滑动配合在所述滑道的内部,所述滑道的内部装设有电机,方便了把所述电机装设在所述滑道的内部,所述螺纹杆的一端装设在所述电机的输出端上,方便了把所述螺纹杆的一端装设在所述电机的输出端上,所述滑动块的一侧开设有螺纹孔,所述螺纹孔与所述螺纹杆螺纹配合,方便了所述滑动块通过所述螺纹孔螺纹配合在所述螺纹杆上,所述滑动块的一侧装设有第一固定块,方便了把所述第一固定块装设在所述滑动块的一侧,所述第一固定块的一侧装设有第一固定杆,方便了把所述第一固定杆装设在所述第一固定块的一侧,所述转动板的第一端开设有第一通孔,所述第一固定杆位于所述第一通孔的内部。

[0009] 可选的,所述放置板的上侧装设有第二固定块,方便了把所述第二固定块装设在所述放置板的上侧,所述第二固定块的一侧装设有第二固定杆,方便了把所述第二固定杆装设在所述第二固定块的一侧,所述转动板的第二端开设有第二通孔,所述第二固定杆位于所述第二通孔的内部,方便了所述转动板的第二端通过所述第二通孔在所述第二固定杆上转动,提高了所述转动板在转动时的稳定性,所述放置柱的一侧开设有第一滑槽、与所述第一滑槽相连通的第二滑槽,所述放置板滑动配合在所述第一滑槽的内部,所第二固定块滑动配合在所述第二滑槽的内部,所述底板的底部装设有多个支撑杆,方便了把所述支撑杆装设在所述底板的底部,并通过所述支撑杆对所述底板的底部进行支撑,所述底板的上

侧装设有一个U形板,所述U形板装设在所述支撑板上,方便了把所述U形板装设在所述支撑板上。

[0010] 采用上述技术方案后,本实用新型与现有技术相比具有以下有益效果,当然,实施本实用新型的任一产品并不一定需要同时达到以下所述的所有优点:

[0011] 设置的转动板,以使转动板在滑动块的作用下带动放置板在放置柱的内部进行滑动,方便了通过调节放置板在放置柱内部的位置来放置不同规格的零件,使得零件放置的过程更加的便捷。

[0012] 下面结合附图对本实用新型的具体实施方式作进一步详细的描述。

附图说明

[0013] 下面描述中的附图仅仅是一些实施例,对于本领域普通技术人员来说,在不付出创造性劳动的前提下,还可以根据这些附图获得其他附图。在附

[0014] 图中:

[0015] 图1为本实用新型一实施例的立体结构示意图;

[0016] 图2为图1中A处结构示意图;

[0017] 图3为本实用新型一实施例的仰视结构示意图;

[0018] 图4为图3中B处结构示意图。

[0019] 附图中,各标号所代表的部件列表如下:

[0020] 底板1,支撑杆101,U形板102,滑道103,螺纹杆104,滑动块105,螺纹孔106,支撑板107,放置柱108,第一滑槽109,第二滑槽110,第一固定块111,第一固定杆112,第一通孔113;

[0021] 放置板2,放置槽201,第二固定块202,第二固定杆203,转动板204,第二通孔205。

[0022] 需要说明的是,这些附图和文字描述并不旨在以任何方式限制本实用新型的构思范围,而是通过参考特定实施例为本领域技术人员说明本实用新型的概念。

具体实施方式

[0023] 现在结合附图对本实用新型作进一步详细的说明。

[0024] 请参阅图1-4所示,在本实施例中提供了一种汽车塑料零件放置架,包括底板1,底板1的上侧装设有四个支撑板107,支撑板107的一侧螺纹配合有螺纹杆104,螺纹杆104的周侧螺纹配合有滑动块105,支撑板107的一侧装设有多个放置柱108;

[0025] 多个放置板2,放置板2的上侧均布开设有多个放置槽201,放置板2滑动配合在放置柱108的内部,放置板2的上侧与滑动块105一侧之间转动配合有转动板204。

[0026] 首先通过观察零件的尺寸对放置板2的位置进行调节,首先转动螺纹杆104,螺纹杆104通过螺纹孔106带动滑动块105滑动,螺纹孔106通过转动板204带动放置板2在放置柱108的内部件滑动并滑动至适当的位置,然后把零件通过放置槽201放置在放置板2的上侧即可。

[0027] 设置的转动板204,以使转动板204在滑动块105的作用下带动放置板2在放置柱108的内部进行滑动,方便了通过调节放置板2在放置柱108内部的位置来放置不同规格的零件,使得零件放置的过程更加的便捷。

[0028] 本实施例的支撑板107的一侧开设有滑道103,螺纹杆104转动配合在滑道103的内部,滑动块105滑动配合在滑道103的内部,滑道103的内部装设有电机,方便了把电机装设在滑道103的内部,螺纹杆104的一端装设在电机的输出端上,方便了把螺纹杆104的一端装设在电机的输出端上,滑动块105的一侧开设有螺纹孔106,螺纹孔106与螺纹杆104螺纹配合,方便了滑动块105通过螺纹孔106螺纹配合在螺纹杆104上,滑动块105的一侧装设有第一固定块111,方便了把第一固定块111装设在滑动块105的一侧,第一固定块111的一侧装设有第一固定杆112,方便了把第一固定杆112装设在第一固定块111的一侧,转动板204的第一端开设有第一通孔113,第一固定杆112位于第一通孔113的内部。

[0029] 本实施例的放置板2的上侧装设有第二固定块202,方便了把第二固定块202装设在放置板2的上侧,第二固定块202的一侧装设有第二固定杆203,方便了把第二固定杆203装设在第二固定块202的一侧,转动板204的第二端开设有第二通孔205,第二固定杆203位于第二通孔205的内部,方便了转动板204的第二端通过第二通孔205在第二固定杆203上转动,提高了转动板204在转动时的稳定性,放置柱108的一侧开设有第一滑槽109、与第一滑槽109相连通的第二滑槽110,放置板2滑动配合在第一滑槽109的内部,所第二固定块202滑动配合在第二滑槽110的内部,底板1的底部装设有多个支撑杆101,方便了把支撑杆101装设在底板1的底部,并通过支撑杆101对底板1的底部进行支撑,底板1的上侧装设有一个U形板102,U形板102装设在支撑板107上,方便了把U形板102装设在支撑板107上。

[0030] 本实用新型不局限于上述实施方式,任何人应得知在本实用新型的启示下作出的结构变化,凡是与本实用新型具有相同或相近的技术方案,均落入本实用新型的保护范围之内。本实用新型未详细描述的技术、形状、构造部分均为公知技术。

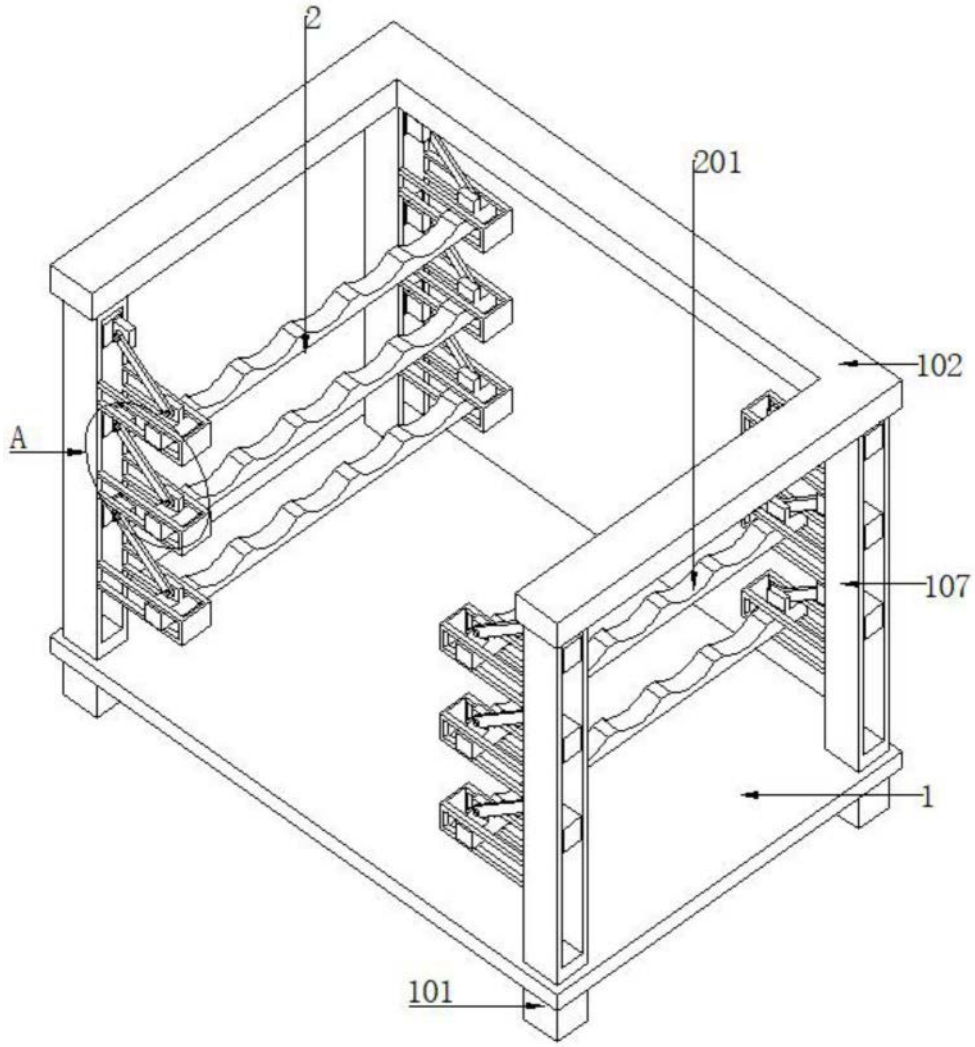

图1

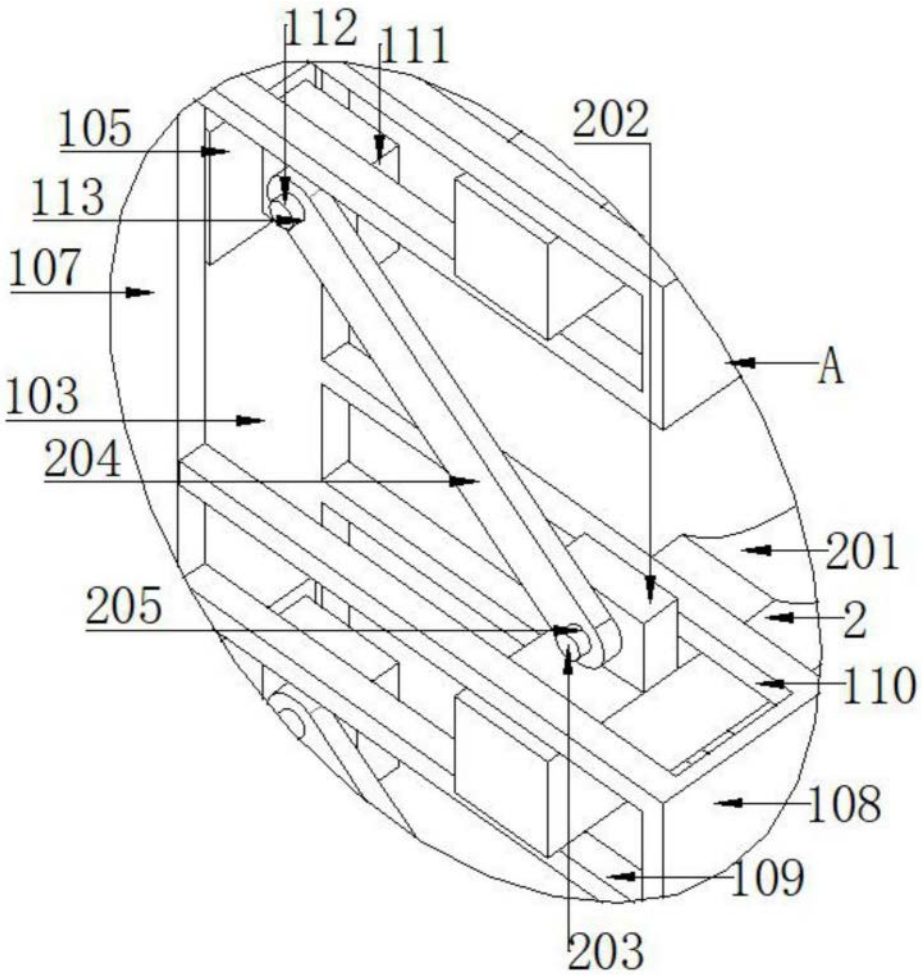

图2

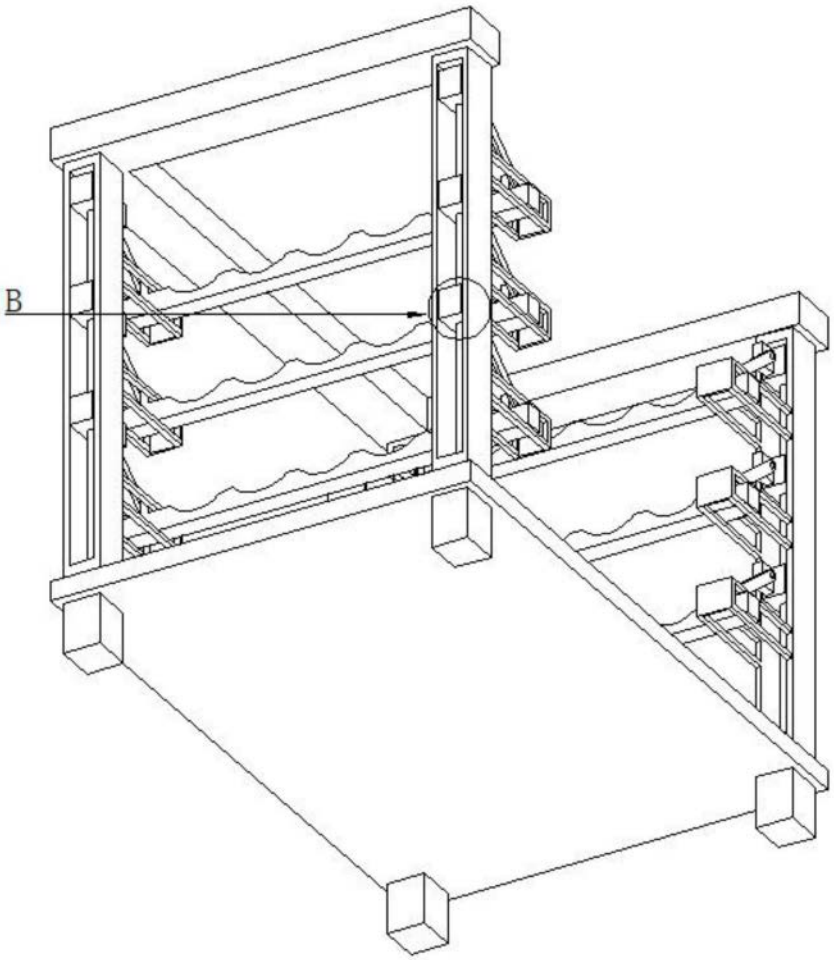

图3

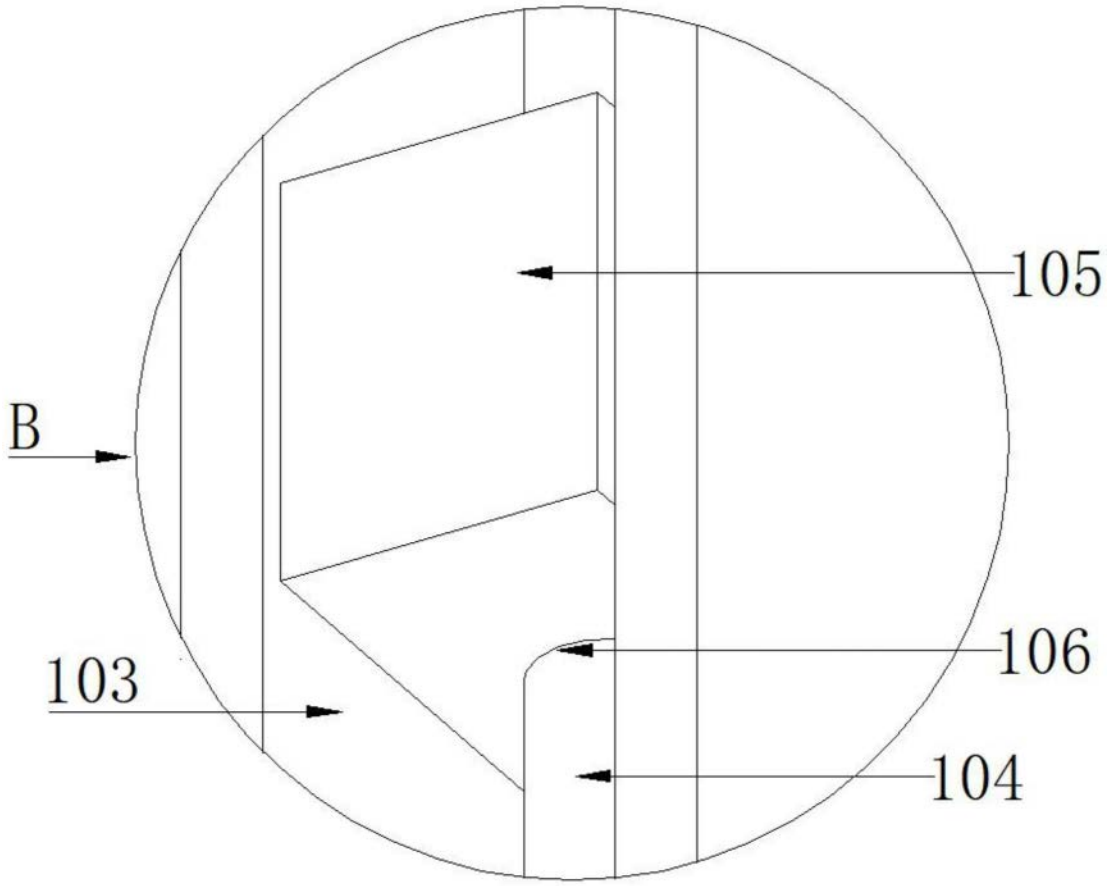

图4